(19)中华人民共和国国家知识产权局

(12)实用新型专利

(10)授权公告号 CN 203315339 U
(45)授权公告日 2013.12.04

(21)申请号 201320384878.0

(22)申请日 2013.07.01

(73)专利权人 关鑫
地址 200122 上海市浦东新区源深路 600 弄 2 支弄 12 号 303 室
专利权人 孙清夷

(72)发明人 关鑫 孙清夷

(74)专利代理机构 上海精晟知识产权代理有限公司 31253
代理人 丁清鹏

(51)Int.Cl.
A61H 39/06(2006.01)

权利要求书1页 说明书3页 附图1页

(54)实用新型名称

带有通风调节装置的灸疗盒

(57)摘要

本实用新型提供一种带有通风调节装置的灸疗盒，包括一无底盒身，盒身中设有一金属丝网燃烧室，盒身上部设有盒盖，盒身下部设有隔挡燃烧室的隔灼棒，盒盖内设有一盖住金属丝网燃烧室的挡片，其特征是，盒盖上设置有出烟孔，出烟孔上设置有可调节出烟孔大小的活动挡板。在灸疗盒的盒盖顶部设装置可调节出烟孔，可根据个人不同情况进行调整温度，调整时，简单旋转即可调节，使用方便，使用更加安全和舒适。

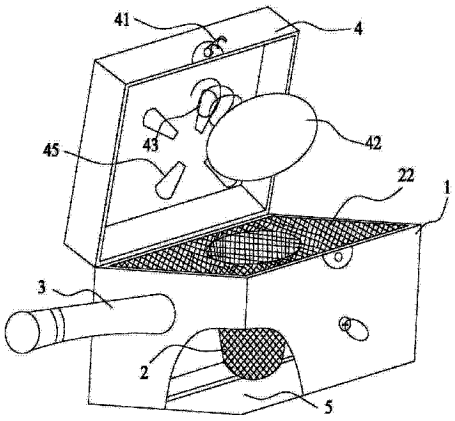

CN 203315339 U

1. 带有通风调节装置的灸疗盒，包括一无底盒身，盒身中设有一金属丝网燃烧室，盒身上部设有盒盖，盒身下部设有隔挡燃烧室的隔灼棒，盒盖内设有一盖住金属丝网燃烧室的挡片，其特征是，盒盖上设置有出烟孔，出烟孔上设置有可调节出烟孔大小的活动挡板。

2. 根据权利要求 1 所述的带有通风调节装置的灸疗盒，其特征是，所述出烟孔为在盒盖上的镂空，镂空在一圆周范围内分布，所述活动挡板为圆形并通过一转轴连接镂空所在的圆周中心，旋转活动挡板可盖住镂空。

3. 根据权利要求 2 所述的带有通风调节装置的灸疗盒，其特征是，所述活动挡板上设置有一弧形限位槽，盒盖上设置有一与限位槽配合的限位销。

4. 根据权利要求 1 所述的带有通风调节装置的灸疗盒，其特征是，所述挡片通过弹簧连接于盒盖中部。

5. 根据权利要求 1 所述的带有通风调节装置的灸疗盒，其特征是，所述隔灼棒的直径为 2 ～ 5mm。

6. 根据权利要求 1 所述的带有通风调节装置的灸疗盒，其特征是，所述盒身与盒盖一侧通过铰链连接，另一侧设有锁扣。

7. 根据权利要求 1 所述的带有通风调节装置的灸疗盒，其特征是，所述盒身上还设有手柄。

8. 根据权利要求 1 所述的带有通风调节装置的灸疗盒，其特征是，所述燃烧室底部与盒身底部的距离为 15 ～ 20mm。

带有通风调节装置的灸疗盒

技术领域

[0001] 本实用新型涉及灸疗用具，尤其是适合家庭使用，安全可靠的灸疗盒。

背景技术

[0002] 灸疗，也称灸法，属于自然疗法之一，通常和针刺疗法并称为针灸，灸疗具有明显的民族特色，它不仅是我国传统医学的瑰宝，也是世界医学中的奇葩，受到广泛的关注。它历史悠久，治疗范围广泛，实用独特，且简便易行，安全可靠，无副作用，即能防病治病，又能养生保健，因此，几千年来一直是一种深受人们喜爱的治疗方法。

[0003] 灸疗是一种外治方法，其治疗过程是将艾绒或艾条等易燃材料或加上特定的药物点燃，在人体穴位或患处熏灼、温熨和贴敷，对人体产生温热性刺激，通过经络的传导，起到调理气血、扶正祛邪、温通经脉、消肿化瘀、拔毒止痛、去腐生肌等作用，从而调整人体生理功能的平衡，达到治疗、保健和养生的目的。

[0004] 此装置能轻松控制灸盒的温度，通过这个旋转装置将开烟孔达到最大时，灸盒的温度达到最大值；通过此装置将开烟孔全部关闭时，此时灸盒的温度达到最低值，很轻松的控制了灸盒的温度，大大的提高了灸盒的推广使用。

[0005] 目前市场上的灸疗工具具有诸多缺点，1. 温度不易控制，距离太近容易灼伤皮肤，太远又不能达到治疗的效果；2. 通用性差，艾条或艾绒不能同时使用。

[0006] 这些都影响就疗在普通民众中的推广使用。此装置使灸疗操作简单、且对使用者的医学知识没有过高的要求的特点使其非常适合家庭使用，因此，开发一种使用方便简单且没有安全隐患的灸疗工具。提高普通民众的生活质量，充分发挥灸疗的优势是非常有帮助的。

[0007] 中国专利公告的 2010206361231，名称，家用安全灸疗盒，在使用过程中，由于出烟口固定大小，艾条在燃烧过程中燃烧为不可控的，燃烧过旺时，会灼伤皮肤。

实用新型内容

[0008] 本实用新型的目的在于克服现有技术中存在的问题，提供一种带有通风调节装置的灸疗盒，该灸疗盒通过调节装置，可以调节盒内艾条或艾绒的燃烧强度，进一步控制灸疗温度的目的。

[0009] 为了解决上述问题本实用新型的技术方案是这样的：

[0010] 带有通风调节装置的灸疗盒，包括一无底盒身，盒身中设有一金属丝网燃烧室，盒身上部设有盒盖，盒身下部设有隔挡燃烧室的隔灼棒，盒盖内设有一盖住金属丝网燃烧室的挡片，其特征是，盒盖上设置有出烟孔，出烟孔上设置有可调节出烟孔大小的活动挡板。

[0011] 所述出烟孔为在盒盖上的镂空，镂空在一圆周范围内分布，所述活动挡板为圆形并通过一转轴连接镂空所在的圆周中心，旋转活动挡板可盖住镂空。

[0012] 所述活动挡板上设置有一弧形限位槽，盒盖上设置有一与限位槽配合的限位销。

[0013] 所述挡片通过弹簧连接于盒盖中部。

[0014] 所述隔灼棒的直径为 2 ～ 5mm。

[0015] 所述盒身与盒盖一侧通过铰链连接，另一侧设有锁扣。

[0016] 所述盒身上还设有手柄。

[0017] 所述燃烧室底部与盒身底部的距离为 15 ～ 20mm。

[0018] 本实用新型的有益效果是，在灸疗盒的盒盖顶部设装置可调节出烟孔，可根据个人不同情况进行调整温度，调整时，简单旋转即可调节，使用方便，使用更加安全和舒适。

附图说明

[0019] 下面结合附图和具体实施方式来详细说明本实用新型；

[0020] 图 1 为本实用新型所述的灸疗盒结构示意图。

[0021] 图 2 为本实用新型所述的灸疗盒顶部出烟孔示意图。

具体实施方式

[0022] 为了使本实用新型实现的技术手段、创作特征、达成目的与功效易于明白了解，下面结合具体图示，进一步阐述本实用新型。

[0023] 参看图 1，灸疗盒包括盒身 1，该盒身没有盒底，在盒身 1 中设有燃烧室 2，该燃烧室采用金属丝网制作，燃烧室入口四周有卷边 22，将卷边粘接于盒身 1 的内壁，使燃烧室 2 的主体悬挂于盒身中央，使用时燃烧室内的灰、火不会直接接触盒身，即使盒身为可燃材料也不会发生安全问题，所以盒身可用导热系数较小、比重较轻的非金属材料制成，一般选择木材制作，甚至可采用布包的纸板或泡沫塑料，本实施例采用木材。盒身上还设有手柄 3，方便持握灸盒。

[0024] 使用时将盒身 1 置于灸疗部位，将燃烧室 2 内的艾绒或艾条点燃熏烤灸处，盒身底部与皮肤贴紧，因此燃烧室底部与盒身底部的距离必须处于合适的范围，距离太小容易灼伤皮肤，距离太大又不能起到治疗作用，在一般灸盒上，这个距离为 30mm 左右，本实用新型将其设置为 15 ～ 20mm。

[0025] 盒身 1 上部设有盒盖 4，盒身 1 与盒盖 4 一侧通过铰链连接，盒盖 4 可自由翻转，另一侧设有锁扣 41，使用过程中关闭盒盖，用锁扣扣住，阻挡燃烧室内的灰烬倒出，灸盒可在任意部位以任意角度使用。盒盖 4 内设有一金属挡片 42，挡片通过压缩弹簧 43 连接于盒盖中部，该挡片比燃烧室入口大，在盒盖合上时将燃烧室入口盖住。

[0026] 盒盖 4 上还开有出烟孔 45，燃烧室入口被挡片盖住，而因为燃烧室壁呈网状，空气可从其上的网孔进出，燃烧烟气可从烟孔 45 散发，使艾绒或艾条保持不断有效燃烧。

[0027] 燃烧的艾绒将金属丝网加热到很高的温度，如果人体直接接触金属丝网，即使时间很短，也会在皮肤上留下印迹，为防止这种现象的发生，本实用新型在盒身下部设置 1 ～ 2 根隔挡燃烧室的隔灼棒 5，该隔灼棒的直径为 2 ～ 5mm，隔灼棒采用竹、木等导热系数较小的材料制作，皮肤接触到隔灼棒不会留下任何痕迹。

[0028] 参看图 2，所述出烟孔 45 为在盒盖 4 上的镂空，镂空在一圆周范围内分布，镂空为扇形，出烟孔 45 上设置有可调节出烟孔大小的活动挡板 46。所述活动挡板 46 为圆形并通过一转轴 47 连接镂空所在的圆周中心，活动挡板 46 上设置有可以与出烟孔重合的镂空，旋转活动挡板 46 可盖住出烟孔，或开放出烟孔，也可以部分遮挡出烟孔，来控制燃烧室内的

艾条燃烧强度，达到控制空度的目的。

[0029] 所述活动挡板 46 上设置有一弧形限位槽 48，盒盖 4 上设置有一与限位槽配合的限位销 49。旋转活动挡板 46 时，活动挡板在弧形限位槽 48 的弧度范围内转动，起到限位的目的。

[0030] 本实施例中，在灸疗盒的盒盖顶部设装置可调节出烟孔，可根据个人不同情况进行调整温度，调整时，简单旋转即可调节，使用方便，使用更加安全和舒适。

[0031] 以上显示和描述了本实用新型的基本原理、主要特征和本实用新型的优点。本行业的技术人员应该了解，本实用新型不受上述实施例的限制，上述实施例和说明书中描述的只是说明本实用新型的原理，在不脱离本实用新型精神和范围的前提下本实用新型还会有各种变化和改进，这些变化和改进都落入要求保护的本实用新型范围内。本实用新型专利要求保护的范围由所附的权利要求书及其等同物界定。

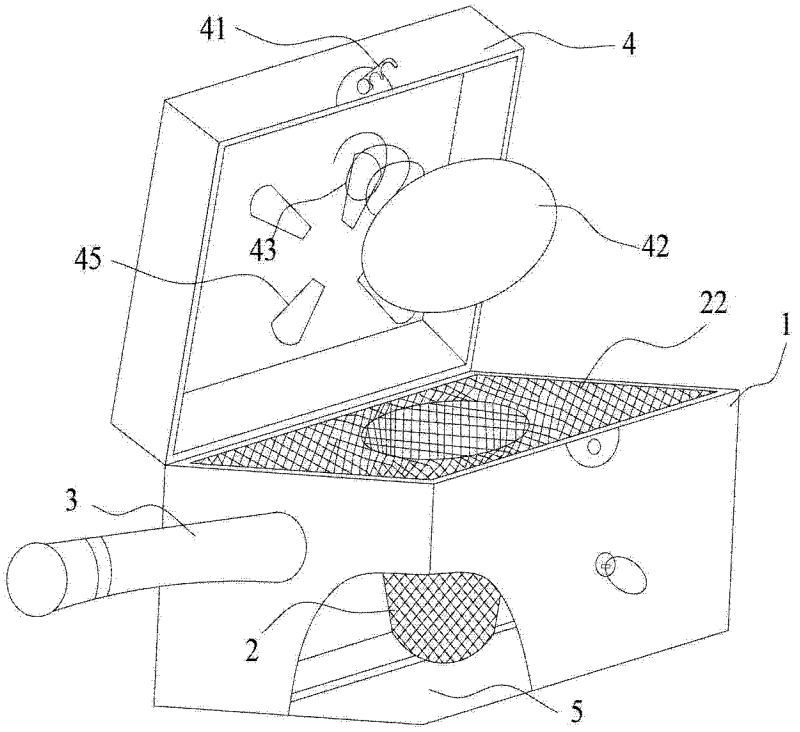

图 1

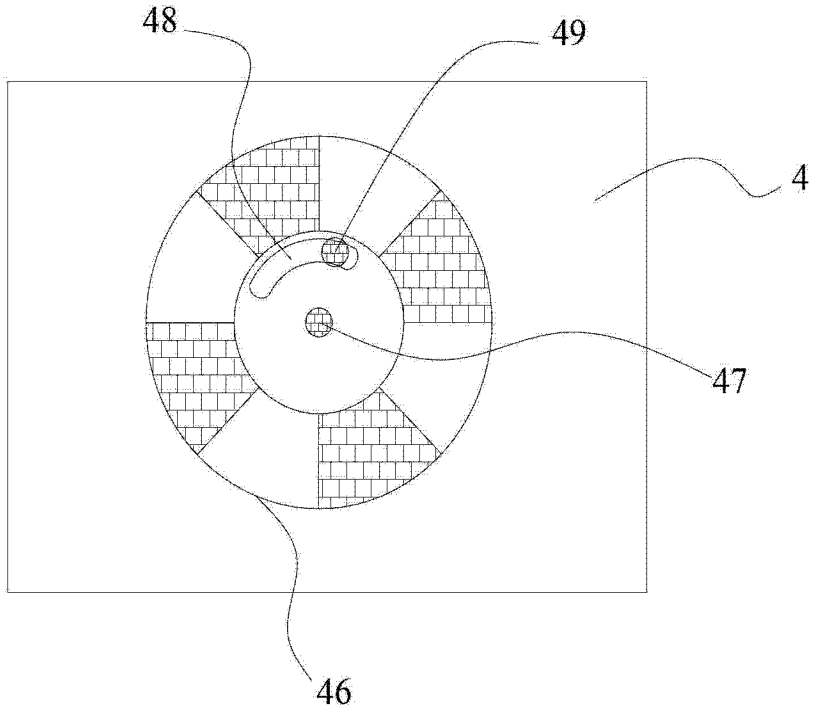

图 2