(19)中华人民共和国国家知识产权局

(12)实用新型专利

(10)授权公告号 CN 203563878 U
(45)授权公告日 2014.04.30

(21)申请号 201320656766.6

(22)申请日 2013.10.23

(73)专利权人 天津亿阔金属制品有限公司
地址 301721 天津市武清区汊沽港镇苑家堡村东

(72)发明人 苑广阔

(74)专利代理机构 天津滨海科纬知识产权代理有限公司 12211
代理人 韩敏

(51)Int.Cl.
A47B 55/00(2006.01)
A47B 57/20(2006.01)
A47B 61/00(2006.01)

权利要求书1页 说明书2页 附图2页

(54)实用新型名称

金属柜

(57)摘要

本实用新型提供一种金属柜，包括柜体，所述的柜体包括背板、两个与背板两侧垂直连接的侧板及与所述背板上缘和底沿相连的，跨过两侧板的顶板和底板；所述的柜体前开口处设有柜门；所述的柜体内部设有能够上下调节的挡板和挂衣杆。本实用新型具有的优点和积极效果是：提供一种可以调节挡板和挂衣杆位置的金属柜，该柜可以使其内部空间合理分配，使用效率提高；该金属柜结构简单，成本低廉，使用方便。

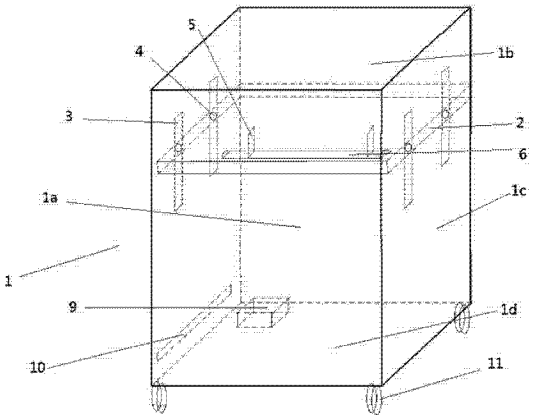

CN 203563878 U

1. 一种金属柜，其特征在于：包括柜体（1），所述的柜体包括背板（1a）、两个与背板两侧垂直连接的侧板（1c）及与所述背板上缘和底沿相连的，跨过两侧板的顶板（1b）和底板（1d）；所述的柜体外部底端四脚分别设有万向轮（11）；所述的柜体内部设有能够上下调节的挡板（2）和挂衣杆（6）。

2. 根据权利要求 1 所述的金属柜，其特征在于：所述的挡板（2）两侧各固定连接两个滑轮（4），所述的金属柜两侧板分别设有两个与挡板的滑轮位置对应的滑道（3），滑道（3）与挡板（2）垂直，与侧板（1c）固定连接，所述的滑道两侧设有多个等距的定位孔（7），所述的金属柜还包括与孔匹配的螺栓（8）。

3. 根据权利要求 2 所述的金属柜，其特征在于：所述的挂衣杆（6）位于挡板（2）下方中部，挂衣杆（6）通过两竖杆（5）与挡板（2）固定连接且与侧板垂直。

4. 根据权利要求 1 所述的金属柜，其特征在于：所述的柜体内部设有照明灯（10），照明电路和控制开关。

5. 根据权利要求 1 所述的金属柜，其特征在于：所述的柜体内部设有干燥装置（9）。

6. 根据权利要求 1 所述的金属柜，其特征在于：所述的柜体开放前端设有双开门，拉门或玻璃门。

金属柜

技术领域

[0001] 本实用新型涉及一种金属柜。

背景技术

[0002] 目前的金属柜体，其整体由金属板材制成，其内部盛放衣物的挡板大多固定在侧板上，下方设有挂衣杆，挂机杆和挡板高度不可调节，内部空间无法合理分配，而且在挂放一些比较长的衣服，经常会出现空间不足，使衣服底部出现褶皱。

实用新型内容

[0003] 本实用新型要解决的问题是提供一种可以调节挡板和挂衣杆位置的金属柜。

[0004] 为解决上述技术问题，本实用新型采用的技术方案是：一种金属柜，包括柜体，所述的柜体包括背板、两个与背板两侧垂直连接的侧板及与所述背板上缘和底沿相连的，跨过两侧板的顶板和底板；所述的柜体外部底端四脚分别设有万向轮；所述的柜体开放前端设有柜门；所述的柜体内部设有能够上下调节的挡板和挂衣杆；所述的挡板两侧各固定连接两个滑轮，所述的金属柜两侧板分别设有两个与挡板滑轮位置对应的滑道，滑道与挡板垂直，与侧板固定连接，所述的滑道两侧设有多个等距的孔，所述的金属柜还包括与孔匹配的金属杆；所述的挡板下方中部设有挂衣杆，挂衣杆通过两竖杆与挡板固定连接且与侧板垂直。

[0005] 作为本实用新型的进一步改进，所述的柜体开放前端设有双开门，拉门或玻璃门。

[0006] 作为本实用新型的进一步改进，所述的柜体内部设有照明灯，照明电路和控制开关。

[0007] 作为本实用新型的进一步改进，所述的柜体内部设有干燥装置。

[0008] 本实用新型具有的优点和积极效果是：提供一种可以调节挡板和挂衣杆位置的金属柜，该柜可以使其内部空间合理分配，使用效率提高，并且该金属柜结构简单，成本低廉，使用方便。

附图说明

[0009] 图 1 是本实用新型的结构图

[0010] 图 2 是滑道的结构图

[0011] 图中：1、柜体 1a、背板 1b、顶板 1c、侧板 1d、底板

[0012] 2、挡板 3、滑道 4、滑轮 5、竖杆 6、挂衣杆

[0013] 7、定位孔 8、螺栓 9、烘干装置 10、照明灯 11、万向轮

具体实施方式

[0014] 如图 1,2 所示：一种金属柜，包括柜体 1，所述的柜体包括背板 1a、两个与背板两侧垂直连接的侧板 1c 及与所述背板上缘和底沿相连的，跨过两侧板的顶板 1b 和底板 1d；所

述的柜体内部设有能够上下调节的挡板 2 和挂衣杆 6 ;所述的挡板 2 两侧各固定连接两个滑轮 4,所述的金属柜两侧板分别设有两个与挡板的滑轮位置对应的滑道 3,滑道 3 与挡板 2 垂直,与侧板 1c 固定连接,所述的滑道两侧设有多个等距的定位孔 7,所述的金属柜还包括与孔匹配的螺栓 8 ;所述的挂衣杆 6 位于挡板 2 下方中部,挂衣杆 6 通过两竖杆 5 与挡板 2 固定连接且与侧板垂直。使用时,可通过滑轮与滑道之间的配合,随意调节挡板和挂衣杆的位置,并通过螺栓卡住滑道的孔位,实现了挡板的固定。柜体内部设有照明灯 10,通过照明电路与开关连接,开关可设在柜门上,通过开关门,实现照明灯的亮和灭。柜体内部还设有烘干装置,对柜体内部烘干,防止衣物变潮。柜体底部设有万向轮,实现了金属柜的移动便捷性。

[0015] 以上实施方式对本实用新型进行了详细说明,但所述内容仅为本实用新型的较佳实施例,不能被认为用于限定本实用新型的实施范围。凡依本实用新型申请范围所作的均等变化与改进等,均应仍归属于本实用新型的专利涵盖范围之内。

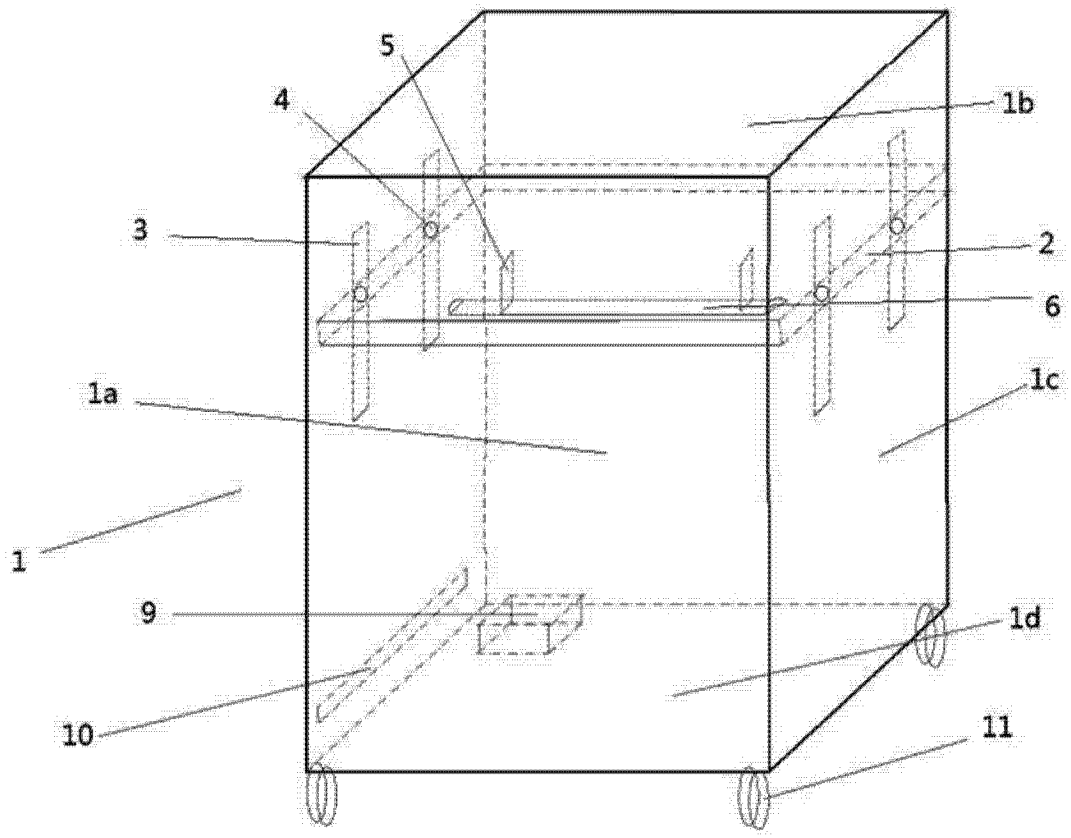

图 1

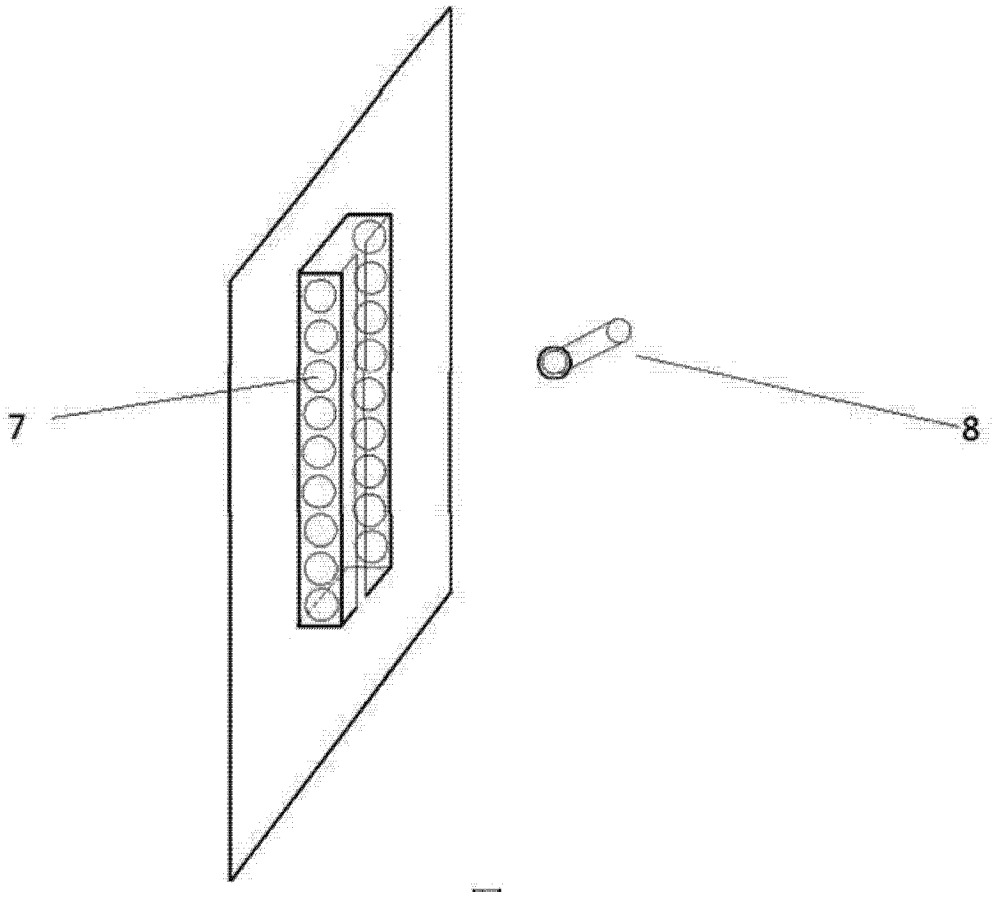

图 2