(19)中华人民共和国国家知识产权局

(12)实用新型专利

(10)授权公告号 CN 202005587 U
(45)授权公告日 2011.10.12

(21)申请号 201120102270.5

(22)申请日 2011.04.11

(73)专利权人 刘昶

地址 116000 辽宁省大连市沙河口区抚顺街永明巷 12 号大连市第八中学

(72)发明人 刘昶

(51)Int.Cl.

A47G 25/18(2006.01)

A47G 25/28(2006.01)

权利要求书 1 页 说明书 1 页 附图 1 页

(54)实用新型名称

可扩展晾衣架

(57)摘要

一种可扩展晾衣架，主要包括支撑架以及挂钩，所述的支撑架由两块对称等大的支撑板相互卡式连接组成，在每块支撑板顶边连接挂链，两条挂链在顶端重合后与挂钩连接；在支撑板相向面对称开设卡槽，在对称卡槽之间插入挂杆。本实用新型具有功能奇特、结构合理、应用广泛、方便实用等优点。

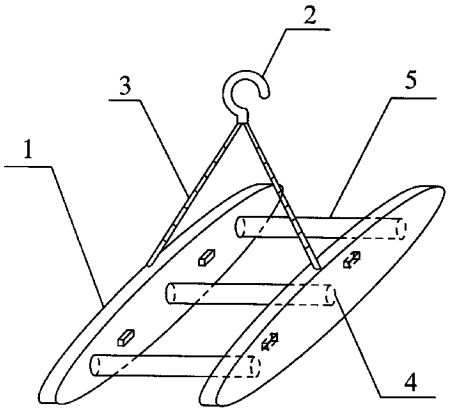

CN 202005587 U

1. 一种可扩展晾衣架，主要包括支撑架 (1) 以及挂钩 (2)，其特征在于：所述的支撑架 (1) 由两块对称等大的支撑板相互卡式连接组成，在每块支撑板顶边连接挂链 (3)，两条挂链 (3) 在顶端重合后与挂钩 (2) 连接；在支撑板相向面对称开设卡槽 (4)，在对称卡槽 (4) 之间插入挂杆 (5)。

可扩展晾衣架

[0001] 技术领域 本实用新型涉及一种生活用品，尤其是一种衣物晾晒支撑悬挂工具。

[0002] 背景技术 众所周知，晾衣架是人们常用的衣物悬挂支撑物。但是，曾有和现有的晾衣架全部采用单体结构，只能单独进行支撑悬挂，无法扩展使用，一旦悬挂物品较多，则存在无处悬挂等问题。

[0003] 发明内容 本实用新型的目的是提供一种可单独支撑使用也可用于其他物件悬挂支撑的可扩展晾衣架。

[0004] 本实用新型主要包括支撑架以及挂钩，所述的支撑架由两块对称等大的支撑板相互卡式连接组成，在每块支撑板顶边连接挂链，两条挂链在顶端重合后与挂钩连接；在支撑板相向面对称开设卡槽，在对称卡槽之间插入挂杆。

[0005] 单独使用时，使用者把两块支撑板相互卡式连接组成一块支撑板，在此整体支撑板表面套上衣物，把挂钩悬挂住便可正常晾晒衣物。扩展使用时，使用者两块支撑板，使两者呈锐角，然后把多根挂杆安插在水平对应的一组卡槽内，使两个支撑板展开并固定，最后使用者可在挂杆上悬挂其他晾衣架或物品，发挥支撑点作用。

[0006] 与已有技术相比，本实用新型的有益效果为：功能奇特、结构合理、应用广泛、方便实用，可单独使用，还可作为其他物品悬挂时的支撑工具，有效利用空间。

[0007] 附图说明 图 1 为本实用新型的立体结构简图。

[0008] 具体实施方式 在图 1 所示的本实用新型的立体结构简图中，主要包括支撑架 1 以及挂钩 2，所述的支撑架由两块对称等大的支撑板相互卡式连接组成，在每块支撑板顶边连接挂链 3，两条挂链在顶端重合后与挂钩连接；在支撑板相向面对称开设卡槽 4，在对称卡槽之间插入挂杆 5。

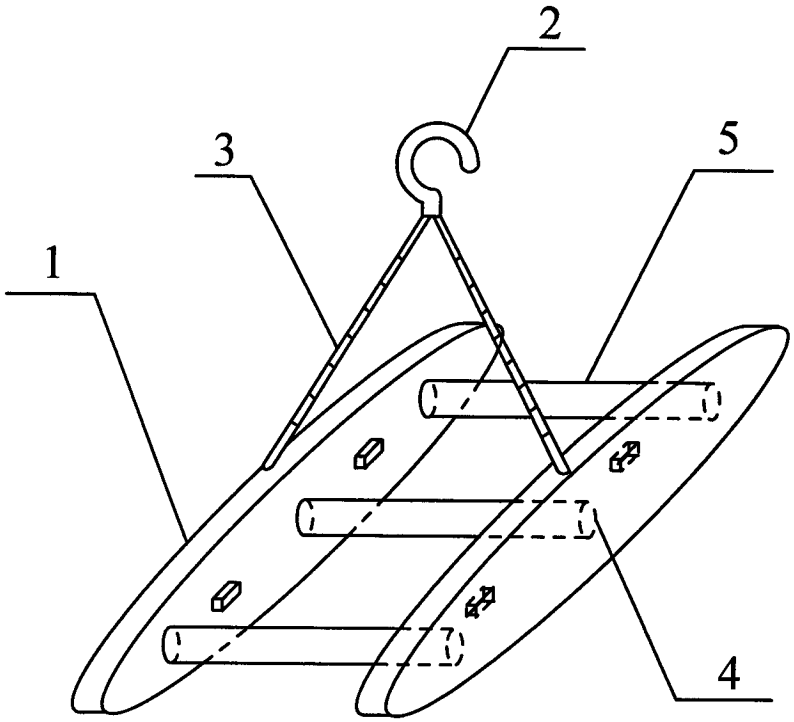

图 1