(19)中华人民共和国国家知识产权局

(12)实用新型专利

(10)授权公告号 CN 202820771 U
(45)授权公告日 2013.03.27

(21)申请号 201220436941.6

(22)申请日 2012.08.30

(73)专利权人 刘潇潇
地址 150006 黑龙江省哈尔滨市南岗区繁荣街 130 号

(72)发明人 刘潇潇

(51)Int.Cl.
A47G 25/00(2006.01)

权利要求书 1 页 说明书 1 页 附图 1 页

(54)实用新型名称

多功能挂钩

(57)摘要

本实用新型涉及一种多功能挂钩，包括一上钩体和与所述上钩体活动连接的两个下钩体，且所述上钩体与两个下钩体的开口方向相反。本实用新型的有益效果在于：结构新颖、功能实用、成本低，能够解决传统挂钩晾晒单一的问题。

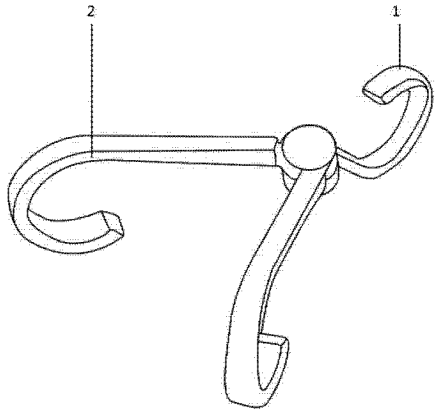

CN 202820771 U

1. 一种多功能挂钩，其特征在于，包括一上钩体和与所述上钩体活动连接的两个下钩体，且所述上钩体与两个下钩体的开口方向相反。

多功能挂钩

技术领域

[0001] 本实用新型涉及一种多功能挂钩，其属于日常生活用品领域。

背景技术

[0002] 传统的挂钩都是单钩体结构，只能挂放一件物品。在凉晒鞋子时需要两个挂钩，不方便、不统一。现有技术需要一种能同时凉晒两件物品（如，一双鞋子）的挂钩。

实用新型内容

[0003] 鉴于现有技术存在的问题，本实用新型的目的是提供一种多功能挂钩，其能同时挂放两件物品，尤其适于晾晒鞋子。

[0004] 为了解决上述问题，本实用新型采用以下的技术方案：一种多功能挂钩，包括一上钩体和与所述上钩体活动连接的两个下钩体，且所述上钩体与两个下钩体的开口方向相反。

[0005] 在使用时，可以将上钩体挂在固定物上，两个下钩体分别挂放一只鞋子，方便凉晒。特别是晾晒多双鞋子时，多个挂钩分别晾晒，不会弄混。另外，本实用新型的多功能挂钩还可以倒置挂放，即，将下钩体朝上挂置在两个固定物上，这种挂设方式更稳定、牢固，适于在家具直角处设置。

[0006] 本实用新型的有益效果在于：结构新颖、功能实用、成本低，能够解决传统挂钩晾晒单一的问题。

附图说明

[0007] 图 1 是本实用新型的多功能挂钩的使用示意图。

具体实施方式

[0008] 下面将结合附图对本实用新型的实施例进一步描述。

[0009] 如图 1 所示，一种多功能挂钩，包括一上钩体 1 和与所述上钩体 1 活动连接的两个下钩体 2，且所述上钩体 1 与两个下钩体 2 的开口方向相反。

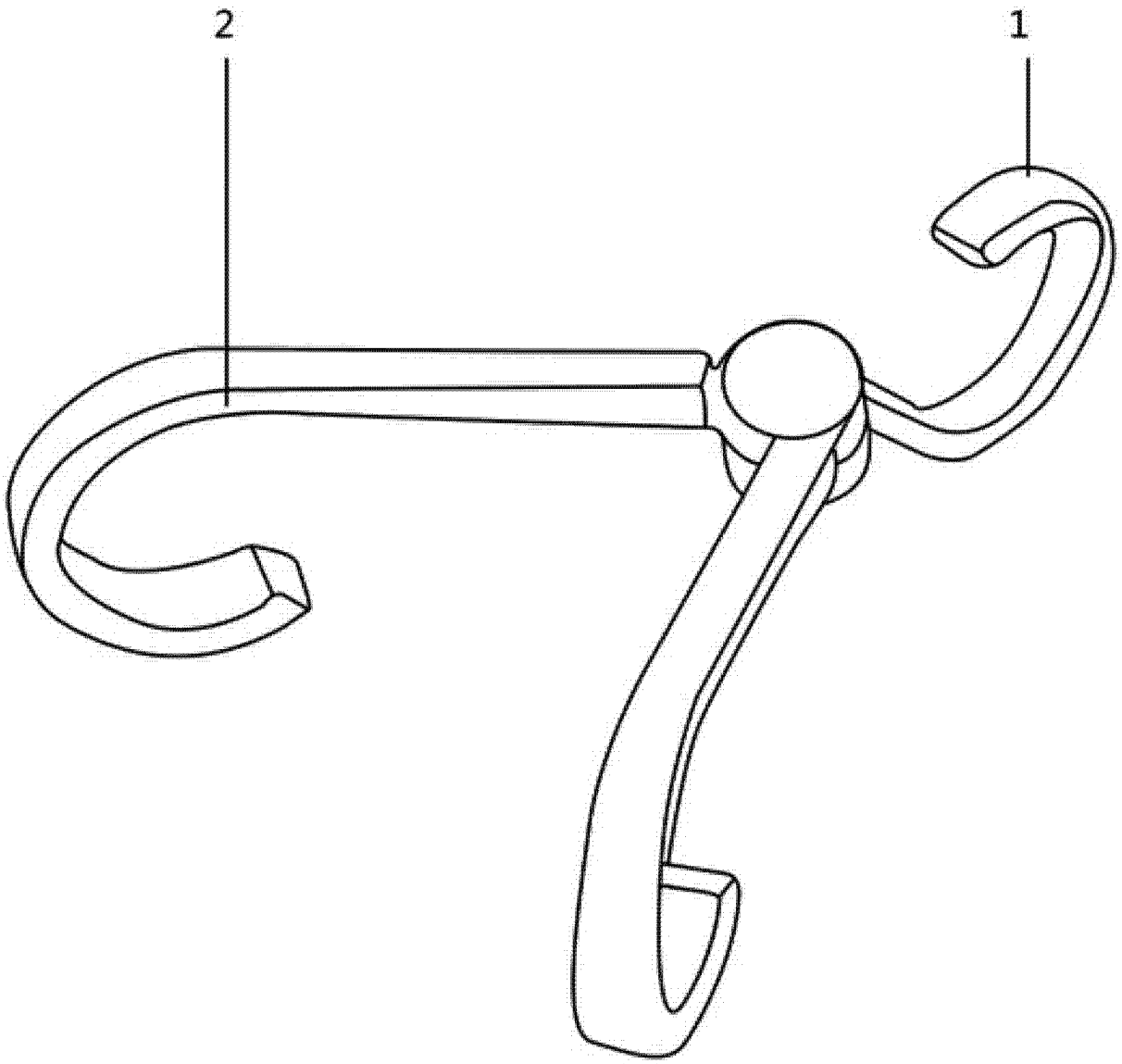

图 1