(19) 대한민국특허청(KR)
(12) 등록특허공보(B1)

(45) 공고일자 2016년01월25일
(11) 등록번호 10-1588025
(24) 등록일자 2016년01월18일

(51) 국제특허분류(Int. Cl.)
G06Q 30/08 (2012.01)
(21) 출원번호 10-2014-0149778
(22) 출원일자 2014년10월31일
심사청구일자 2014년10월31일
(56) 선행기술조사문헌
KR1020000063927 A
KR1020010104508 A
KR1020040103240 A
KR1020090090158 A

(73) 특허권자
인하대학교 산학협력단
인천광역시 남구 인하로 100, 인하대학교 (용현동)
(72) 발명자
이재원
인천광역시 남구 노적산로 43,103동 601호 (학익동, 인천학익 두산위브)
왕효명
인천광역시 남구 용현로 100 인하대학교 2북366C호
(74) 대리인
유미특허법인

전체 청구항 수 : 총 13 항 심사관 : 심송학

(54) 발명의 명칭 **대리인 선임을 위한 온라인 경매 시스템**

(57) 요 약

본 발명의 실시예에 의한 대리인 선임을 위한 온라인 경매 시스템은 의뢰인 단말기, 대리인 단말기, 및 서버가 유선 또는 무선 네트워크를 통해 연결된 대리인 선임을 위한 온라인 경매 시스템에 있어서, 상기 의뢰인 단말기는 용역 의뢰 자료, 입찰 시행 정보, 희망 용역비 정보, 및 상기 서버에서 제공되는 대리인 등급 정보 및 전문

(뒷면에 계속)

대 표 도 - 도3

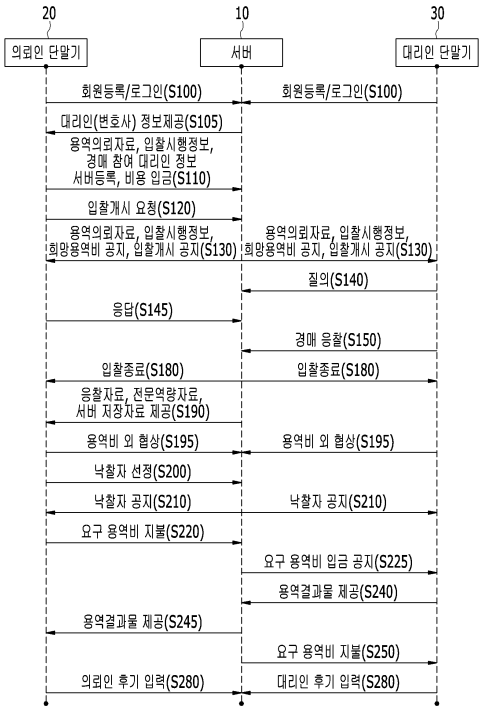

분야 정보를 이용하여 입찰에 참여 자격을 갖는 경매 초청 대리인의 범위를 상기 서버에 등록 제공하고, 상기 희망 용역비의 일부 또는 전액, 또는 상기 온라인 경매 시스템의 이용료를 지불하고 상기 서버에 대리인 선임을 위한 입찰을 신청하고, 상기 서버는 상기 의뢰인 단말기를 통해 접수한 용역 의뢰 자료, 입찰 시행 정보, 희망 용역비 정보, 및 경매 초청 대리인의 범위를 용역 의뢰 데이터 베이스에 저장한 후, 대리인 선임을 위한 경매를 개시하며, 상기 의뢰인 단말기와 상기 대리인 단말기는 상기 서버에서 제공되는 게시판이나 메신저를 통해 질의 응답이나 협상을 수행하고, 상기 대리인 단말기는 상기 의뢰인 단말기에서 제공된 용역 의뢰 자료, 입찰 시행 정보, 상기 희망 용역비, 및 경매 초청 대리인의 범위를 확인한 후, 상기 대리인 선임 경매에 응찰할 수 있다.

명 세 서

청구범위

청구항 1

의뢰인 단말기, 대리인 단말기, 및 서버가 유선 또는 무선 네트워크를 통해 연결된 대리인 선임을 위한 온라인 경매 시스템에 있어서,

상기 의뢰인 단말기는 용역 의뢰 자료, 입찰 시행 정보, 희망 용역비 정보, 및 상기 서버에서 제공되는 대리인 등급 정보 및 전문 분야 정보를 이용하여 입찰에 참여 자격을 갖는 경매 초청 대리인의 범위를 상기 서버에 등록 제공하고, 상기 희망 용역비의 일부 또는 전액, 또는 상기 온라인 경매 시스템의 이용료를 지불하고 상기 서버에 대리인 선임을 위한 입찰을 신청하고,

상기 서버는 상기 의뢰인 단말기를 통해 접수한 용역 의뢰 자료, 입찰 시행 정보, 희망 용역비 정보, 및 경매 초청 대리인의 범위를 용역 의뢰 데이터 베이스에 저장한 후, 대리인 선임을 위한 경매를 개시하며,

상기 의뢰인 단말기와 상기 대리인 단말기는 상기 서버에서 제공되는 게시판이나 메신저를 통해 질의 응답이나 협상을 수행하고,

상기 대리인 단말기는 상기 의뢰인 단말기에서 제공된 용역 의뢰 자료, 입찰 시행 정보, 상기 희망 용역비, 및 경매 초청 대리인의 범위를 확인한 후, 상기 대리인 선임 경매에 응찰하고

상기 대리인 단말기는 상기 대리인 선임 경매에 응찰할 때, 용역 의뢰 답변서, 및 협상 가능 희망 용역비에 대한 요구 용역비를 포함하는 응찰 자료와, 대리인의 학력, 경력, 전문분야 실적자료를 포함하는 전문역량 자료를 상기 서버에 제공하며,

상기 대리인 단말기가 낙찰된 경우, 상기 의뢰인 단말기는 상기 희망 용역비와 상기 요구 용역비의 차이를 정산하고,

상기 서버는 상기 의뢰인 단말기의 동의를 받거나 일정 시간이 경과하면 상기 대리인 단말기에게 요구 용역비를 지불하는 것을 특징으로 하는 대리인 선임을 위한 온라인 경매 시스템.

청구항 2

제1항에 있어서,

상기 의뢰인 단말기를 통해 선임하고자 하는 대리인이 변호사 또는 법무법인인 경우, 상기 대리인 등급 정보는 변호사나 대표 변호사의 학력, 대학이나 대학원의 전공 분야, 사법 시험 합격 기수, 사법 연수원 기수, 변호사 시험 합격 기수, 검사장 또는 법원장 등의 근무 경력, 대형 법무법인 근무 경력, 판사 또는 검사 재직 연수, 및 변호사 활동 년수를 기반으로 결정되고,

상기 의뢰인 단말기를 통해 선임하고자 하는 대리인이 변리사나 특허법인인 경우, 상기 대리인 등급 정보는 변리사의 학력, 전문분야, 변리사 활동 년수, 특허청 심사관 근무경력, 특허 관련 공공기관 및 대기업 활동 경력, 실용신안, 상표, 및 디자인 분야에 대한 출원 대리 등록율, 특허법인 전체 변리사의 특허, 실용신안, 상표, 및 디자인 분야에 대한 출원 대리 등록율 또는 입찰하는 특허법인의 전문 분야별 변리사의 특허, 실용신안, 상표, 및 디자인 분야에 대한 출원 대리 등록율 중의 하나 이상의 정보를 기반으로 결정되며,

상기 의뢰인 단말기를 통해 선임하고자 하는 대리인이 디자이너와 같은 비 국가공인자격증 대리인인 경우, 상기 대리인 등급 정보는 국제/국내 수준의 공모전 수상 내역, 작품전, 전문 학술지 및 매거진에 게재된 저작물 또는 게재 해설, 정부 및 공공기관 심사 및 전문 위원 활동 경력, 언론 보도 자료, 지명도 있는 기관에서의 경력, 유명 인사 또는 거래자의 평가자료를 기반으로 결정되는 것을 특징으로 하는 대리인 선임을 위한 온라인 경매 시스템.

청구항 3

제1항에 있어서,

상기 의뢰인 단말기를 통해 선임하고자 하는 대리인이 변호사인 경우,

상기 희망 용역비는 희망 상담료, 희망 수임료, 및 희망 성공보수료 중의 어느 하나 이상인 것을 특징으로 하는 대리인 선임을 위한 온라인 경매 시스템.

청구항 4

삭제

청구항 5

제1항에 있어서,

상기 대리인이 변호사 또는 법무법인인 경우에는,

상기 요구 용역비는 요구 상담료, 요구 수임료, 및 요구 성공 보수료 중의 어느 하나 이상의 자료를 포함하는 것을 특징으로 하는 대리인 선임을 위한 온라인 경매 시스템.

청구항 6

제1항에 있어서,

상기 대리인이 변호사 또는 법무법인인 경우에는,

상기 전문분야 실적자료는 승소 판결문을 포함하는 것을 특징으로 하는 대리인 선임을 위한 온라인 경매 시스템.

청구항 7

제1항에 있어서,

상기 대리인이 변리사 또는 특허법인인 경우에는,

상기 전문분야 실적자료는 입찰하는 변리사의 특허, 실용신안, 상표, 및 디자인 분야에 대한 출원 대리 등록율 중의 하나 이상의 정보, 입찰하는 특허법인 전체 변리사의 특허, 실용신안, 상표, 및 디자인 분야에 대한 출원 대리 등록율 중의 하나 이상의 정보, 또는 입찰하는 특허법인의 전문 분야별 변리사의 특허, 실용신안, 상표, 및 디자인 분야에 대한 출원 대리 등록율 중의 하나 이상의 정보를 포함하는 것을 특징으로 하는 대리인 선임을 위한 온라인 경매 시스템.

청구항 8

제1항에 있어서,

상기 대리인이 디자이너를 포함하는 비 국가공인 자격증 대리인인 경우에는,

상기 전문분야 실적자료는 국내/국제 수준의 공모전 수상 내역, 작품전, 전문 학술지 및 매거진에 게재된 저작물 또는 게재 해설, 정부 및 공공기관 심사 및 전문 위원 활동 경력, 언론 보도 자료, 지명도 있는 기관에서의 근무 경력, 유명 인사 또는 거래자의 평가자료를 포함하는 것을 특징으로 하는 대리인 선임을 위한 온라인 경매 시스템.

청구항 9

제1항에 있어서,

상기 서버는

상기 대리인 단말기가 제공한 응찰 자료, 전문역량 자료, 및 상기 서버에 저장된 고객 후기, 대리인 후기 및 대리인 등급 정보 중 어느 하나 이상을 상기 의뢰인 단말기에게 제공하고,

상기 의뢰인 단말기는 상기 응찰 자료 및 전문역량 자료를 열람한 후, 대리인 선임 경매에 응찰한 다수의 대리인 단말기 중 적어도 하나의 대리인 단말기를 낙찰자로 선정하는 것을 특징으로 하는 대리인 선임을 위한 온라인 경매 시스템.

청구항 10

제5항 내지 제8항 중 어느 한 항에 있어서,

상기 서버는 상기 대리인 단말기로부터 수신한 전문역량 자료 중에 상기 전문분야 실적자료가 없는 경우,

상기 서버에 저장된 정보, 또는 상기 서버와 유무선 네트워크로 연동된 외부 데이터 베이스의 자료를 가공하여 상기 의뢰인 단말기에게 제공하는 것을 특징으로 하는 대리인 선임을 위한 온라인 경매 시스템.

청구항 11

제1항에 있어서,

상기 대리인이 변호사이고 상기 의뢰인의 용역비 중 희망 상담료가 영(zero)인 경우에도 상기 서버는 입찰을 허용하는 것을 특징으로 하는 대리인 선임을 위한 온라인 경매 시스템.

청구항 12

제1항에 있어서,

상기 서버는 대리인 등급별 추천 용역비 및 대리인 등급별 최근 일정기간의 평균 낙찰가 중 어느 하나 이상을 상기 의뢰인 단말기에 제공하는 것을 특징으로 하는 대리인 선임을 위한 온라인 경매 시스템.

청구항 13

제12항에 있어서,

상기 대리인이 변호사인 경우, 상기 서버는 대리인 등급별 추천 용역비로는 추천 상담료, 추천 사건 수임료, 및 추천 성공보수료 중 어느 하나 이상을 포함하고, 대리인 등급별 최근 일정 기간의 평균 낙찰가는 평균 상담료, 평균 수임료, 및 평균 성공보수료 중 어느 하나 이상을 포함하는 정보를 상기 의뢰인 단말기에게 제공하는 것을 특징으로 하는 대리인 선임을 위한 온라인 경매 시스템.

청구항 14

제9항에 있어서,

상기 경매의 입찰 종료 이후, 상기 의뢰인 단말기를 통해 상기 의뢰인 단말기와 상기 대리인 단말기와의 사이에 이루어진 협상이나 용역 수행 이후의 결과에 대해 의뢰인 후기 및 대리인 후기로 상기 서버에 등록하고,

상기 의뢰인 단말기는 상기 서버에 등록된 의뢰인 후기 및 대리인 후기를 이용하여 낙찰자를 선정하는 것을 특징으로 하는 대리인 선임을 위한 온라인 경매 시스템.

발명의 설명

기 술 분 야

[0001] 사회가 다변화 될수록 다양한 분야의 전문가들이 필요하며 이들을 통하여 문제 해결을 받고자 하는 의뢰인이 존재한다. 현재 사회의 많은 분야에 다양한 전문가 가 있는데 예로서 변호사, 회계사, 세무사, 감정평가사, 법무사, 관세사, 변리사, 노무사, 공인중개사, 건축설계사, 기술사, 경영지도사 및 기술지도사 등의 컨설턴트 등은 국가에서 인정하는 공인 자격증을 갖추고 대리인의 역할들을 하며 기타 협회나 단체에서 인정하는 자격증 등을 소지하거나 해당 분야의 경력자들인 취업컨설턴트, 통번역사, 웨딩플래너, 디자이너 등의 전문가들도 개인이나 기업의 문제나 업무를 해결하는 것을 용역 형태로 대행 혹은 대리하고 있다. 의뢰인이 이러한 전문가를 자신의 용역 건에 선임하고자 할 때 발생하는 문제점이 있다. 첫째는 의뢰인이 지인의 소개를 받거나 해당 업계에 종사하여 전문지식을 소지 하기 전에는 전문가를 선임하려면 흔히 인터넷 포털 등을 통하여 전문가 검색을 한 후 대상자들과 의사 소통, 면담 등을 하지만 의뢰인들이 그들의 학력이나 경력 정보 이외에 해당 분야에서 이룩한 전문가의 역량을 객관적으로 판단할 만한 적합한 정보가 흔히 제공되지 않은 상태에서 광고 정보 등에 흔히 의존하여 선임을 흔히 한다. 즉 대리인이나 전문가가 제공하는 용역의 질은 이용을 해보기 전에 의뢰인의 판단이 어려운 성질을 갖는데 이는 구매자인 의뢰인이 판매자인 대리인이나 전문가보다 용역의 품질을 거래 전에 평가할 만한 충분한 전문성이나 정보가 부재한 것으로 경제학에서는 이를 '정보 비대칭(information asymmetry)' 로 규명하고 있다. 이런 비대칭 상황에서 의사결정이 이루어질 경우에 구매자는 최선의 상품을 구매하고자 하지만 그

반대의 경우를 선택하는 역선택(adverse selection) 의 경우도 야기 될 수 있어 정보 비대칭의 문제는 전문지식을 기반으로 용역을 수행하는 대리인을 선임하는 지식상품의 거래에도 일반 상품의 경우와 마찬가지로 매우 중요하고 오히려 의사결정은 더 어려울 수 있다. 둘째. 일부 전문가 선임 분야에서 온라인 경매 형태로 전문가를 선정하지만 경매 특성상 용역비용의 저가화 추구로 인하여 결과적으로 전문가의 용역의 품질 저하가 우려되나 이를 방지할 만한 적합한 대안이 부재하다

[0002] 이에 본 발명은 상기 문제점을 해결 할 수 있는 온라인 경매 시스템을 제안한다.

배 경 기 술

[0003] 전문가 선임과 관련한 발명의 배경을 구체적으로 언급하기 위하여 변호사 선임의 경우를 중심으로 구체적 문제점을 살펴본다.

[0004] 대법원이 발간하는 사법연감에 따르면 2010년 전국 법원에 접수된 소송사건은 총 621만 여건으로 소송 당사자 양쪽을 합하여 우리 국민 4명 중 1명이 송사를 벌이고 있는 것으로 나타나고 있다. 한 홍보자료에 따르면 자신이나 자신의 지인을 포함하여 변호사를 소개 받을 수 있는 사람은 국민 중 약 50% 정도 밖에 이르지 않는 것으로 나타나 송사에 관련된 사람의 과반수는 변호사 선임 시 스스로 변호사를 찾아야만 하는 어려움이 있다.

[0005] 법률서비스는 그 전문성이 깊어 변호사의 선임은 신중해야 하고 법조 분야에 종사하지 않는 일반적인 의뢰인의 경우는 스스로 변호사를 찾아서 선임을 하는 일은 어려운 일이다. 또한 본인이나 지인이 있는 경우도 소개 받은 변호사가 적합한 법률대리인인지의 여부는 소개 전에 알기가 사실상 쉽지 않은 문제점이 있다.

[0006] 이러한 변호사 선임의 문제는 법률 의뢰인 뿐만 아니라 대형 로펌에 속한 변호사들을 제외하고 대부분의 변호사들에게는 고객유치 마케팅은 난제이기도 하다. 이에 기인하여 변호사나 법률 사무소들은 때로는 불법 브로커의 마케팅 유혹에 노출이 되거나 아니면 다양한 사회 경력 출신들을 사무장 마케터로 고용하여 고객을 유치하는 다소 기형적인 법률서비스 시장의 모습을 띠고 있어 구조적인 개선대책이 필요하다.

[0007] 2012년 법무부 변호사제도개선위원회는 이러한 변호사 선임의 문제점을 개선하기 위한 노력으로 변호사단체, 로스쿨 또는 비영리법인 등이 소액의 수수료를 받고 의뢰인에게 적합한 변호사를 소개해주는 변호사중개제도를 도입하는 방안을 확정했다. 그러나 이 제도 또한 인적 기반의 중개에 의존하는 것으로 기존의 사무장이나 불법 브로커의 고용 등의 시장 환경을 크게 개선하기에는 한계가 있어 보인다.

[0008] 우리나라는 현재 2012년도부터 로스쿨 졸업생이 매년 1,500명씩 배출되고 사법 연수원 출신도 1,000명씩 공급되고 있어 법률서비스의 개선이 기대되고 있지만 양적으로 증가되는 변호사의 수에 비하여 법률의뢰인 고객과 변호사가 편리하고 신속하게 합리적인 비용으로 거래되는 법률 서비스 시장은 아직 형성되지 못한 실정이다.

[0009] 특히 산업사회를 넘어 정보화 시대가 깊어가는 현 시점에 온라인 기반의 혁신적인 타개책이 필요하다. 상기 의뢰인이나 변호사의 만남의 어려운 문제에 대한 해결책의 일환으로 고객들은 현재 능동적인 수단이 거의 부재하며 변호사들의 마케팅 활동은 국내 변호사법의 엄중한 제약으로 인해 온라인 마케팅을 통한 변호사 선임은 매우 제한적으로 진행되고 있는 것이 현실이다.

발명의 내용

해결하려는 과제

[0010] 본 발명은 상기한 바와 같은 전문가 선임의 문제점을 해결하기 위한 것으로, 의뢰인이 대리인의 용역비(예를 들면, 상담료, 수임료, 성공 보수료 등)에 대한 저가화를 추구할 수 있는 대리인 선임을 위한 온라인 경매 시스템을 제공하는 것을 목적으로 한다.

[0011] 또한, 의뢰인이 대리인을 선임하기 전에 대리인의 해당 분야의 전문성 역량을 기존의 업계의 방법보다 객관적인 정보를 제공하여 상기 정보비대칭으로 인한 의뢰인의 의사결정의 어려움을 최소화한 상태에서 대리인을 선임할 수 있는 온라인 경매 시스템을 제공하는 것을 목적으로 한다.

[0012] 또한, 의뢰인이 용역비(예를 들면, 상담료, 수임료, 성공 보수료 등)가 과도하게 경매로 인하여 저가화되는 것을 자율적으로 제어하여 합리적인 용역비를 설정할 수 있는 대리인 선임을 위한 온라인 경매 시스템을 제공하는 것을 또 다른 목적으로 한다.

[0013] 또한, 의뢰인이 처한 경제적 상황, 지역, 용역 의뢰 영역 등의 특성에 따라서 경매에 참여하는 대리인의 자격을

선별하는 것을 또 다른 목적으로 한다. 예로서 용역 의뢰 시에 경제적 상황이 좋은 경우는 고급 등급의 대리인이나 전문가의 정보를 제공하여 위임이 가능하도록 하며, 의뢰인이나 대리인의 거주지역을 고려하여 용역 의뢰 시 대리인의 선임이 가능하도록 할 수 있고, 또한 용역 의뢰 분야에 따라서 대리인의 선정을 할 수 있도록 한다.

[0014] 또한, 대리인의 사건 수임을 위한 새로운 마켓 채널인 온라인 시장을 제공할 수 있는 대리인 선임을 위한 온라인 경매 시스템을 제공하는 것을 또 다른 목적으로 한다.

[0015] 또한, 상기 경매는 보대 상세하게는 역경매(reverse auction)을 의미한다

과제의 해결 수단

[0016] 상기한 바와 같은 목적을 달성하기 위한 본 발명의 실시예에 의한 대리인 선임을 위한 온라인 경매 시스템은 의뢰인 단말기, 대리인 단말기, 및 서버가 유선 또는 무선 네트워크를 통해 연결된 대리인 선임을 위한 온라인 경매 시스템에 있어서, 상기 의뢰인 단말기는 용역 의뢰 자료, 입찰 시행 정보, 희망 용역비 정보, 및 상기 서버에서 제공되는 대리인 등급 정보 및 전문 분야 정보를 이용하여 입찰에 참여 자격을 갖는 경매 초청 대리인의 범위를 상기 서버에 등록 제공하고, 상기 희망 용역비의 일부 또는 전액, 또는 상기 온라인 경매 시스템의 이용료를 지불하고 상기 서버에 대리인 선임을 위한 입찰을 신청하고, 상기 서버는 상기 의뢰인 단말기를 통해 접수한 용역 의뢰 자료, 입찰 시행 정보, 희망 용역비 정보, 및 경매 초청 대리인의 범위를 용역 의뢰 데이터 베이스에 저장한 후, 대리인 선임을 위한 경매를 개시하며, 상기 의뢰인 단말기와 상기 대리인 단말기는 상기 서버에서 제공되는 게시판이나 메신저를 통해 질의 응답이나 협상을 수행하고, 상기 대리인 단말기는 상기 의뢰인 단말기에서 제공된 용역 의뢰 자료, 입찰 시행 정보, 상기 희망 용역비, 및 경매 초청 대리인의 범위를 확인한 후, 상기 대리인 선임 경매에 응찰할 수 있다.

[0017] 상기 의뢰인 단말기를 통해 선임하고자 하는 대리인이 변호사 또는 법무법인인 경우, 상기 대리인 등급 정보는 변호사나 대표 변호사의 학력, 대학이나 대학원의 전공 분야, 사법 시험 합격 기수, 사법 연수원 기수, 변호사 시험 합격 기수, 검사장 또는 법원장 등의 근무 경력, 대형 법무법인 근무 경력, 판사 또는 검사 재직 연수, 및 변호사 활동 년수를 기반으로 결정되고, 상기 의뢰인 단말기를 통해 선임하고자 하는 대리인이 변리사나 특허법인인 경우, 상기 대리인 등급 정보는 변리사의 학력, 전문분야, 변리사 활동 년수, 특허청 심사관 근무경력, 특허 관련 공공기관 및 대기업 활동 경력, 실용신안, 상표, 및 디자인 분야에 대한 출원 대리 등록율, 특허법인 전체 변리사의 특허, 실용신안, 상표, 및 디자인 분야에 대한 출원 대리 등록율 또는 입찰하는 특허법인의 전문 분야별 변리사의 특허, 실용신안, 상표, 및 디자인 분야에 대한 출원 대리 등록율 중의 하나 이상의 정보를 기반으로 결정되며, 상기 의뢰인 단말기를 통해 선임하고자 하는 대리인이 디자이너와 같은 비 국가공인자격증 대리인인 경우, 상기 대리인 등급 정보는 국제/국내 수준의 공모전 수상 내역, 작품전, 전문 학술지 및 매거진에 게재된 저작물 또는 게재 해설, 정부 및 공공기관 심사 및 전문 위원 활동 경력, 언론 보도 자료, 지명도 있는 기관에서의 경력, 유명 인사 또는 거래자의 평가자료를 기반으로 결정될 수 있다.

[0018] 상기 의뢰인 단말기를 통해 선임하고자 하는 대리인이 변호사인 경우, 상기 희망 용역비는 희망 상담료, 희망 수임료, 및 희망 성공보수료 중의 어느 하나 이상일 수 있다.

[0019] 상기 대리인 단말기는 상기 대리인 선임 경매에 응찰할 때, 용역 의뢰 답변서, 및 협상 가능 희망 용역비에 대한 요구 용역비를 포함하는 응찰 자료와, 대리인의 학력, 경력, 전문분야 실적자료를 포함하는 전문역량 자료를 상기 서버에 제공할 수 있다.

[0020] 상기 대리인이 변호사 또는 법무법인인 경우에는, 상기 요구 용역비는 요구 상담료, 요구 수임료, 및 요구 성공보수료 중의 어느 하나 이상의 자료를 포함할 수 있다.

[0021] 상기 대리인이 변호사 또는 법무법인인 경우에는, 상기 전문분야 실적자료는 승소 판결문을 포함할 수 있다.

[0022] 상기 대리인이 변리사 또는 특허법인인 경우에는, 상기 전문분야 실적자료는 입찰하는 변리사의 특허, 실용신안, 상표, 및 디자인 분야에 대한 출원 대리 등록율 중의 하나 이상의 정보, 입찰하는 특허법인 전체 변리사의 특허, 실용신안, 상표, 및 디자인 분야에 대한 출원 대리 등록율 중의 하나 이상의 정보, 또는 입찰하는 특허법인의 전문 분야별 변리사의 특허, 실용신안, 상표, 및 디자인 분야에 대한 출원 대리 등록율 중의 하나 이상의 정보를 포함할 수 있다.

[0023] 상기 대리인이 디자이너를 포함하는 비 국가공인 자격증 대리인인 경우에는,

[0024] 상기 전문분야 실적자료는 국내/국제 수준의 공모전 수상 내역, 작품전, 전문 학술지 및 매거진에 게재된 저작물 또는 게재 해설, 정부 및 공공기관 심사 및 전문 위원 활동 경력, 언론 보도 자료, 지명도 있는 기관에서의 근무 경력, 유명 인사 또는 거래자의 평가자료를 포함할 수 있다.

[0025] 상기 서버는 상기 대리인 단말기가 제공한 응찰 자료, 전문역량 자료, 및 상기 서버에 저장된 고객 후기, 대리인 후기 및 대리인 등급 정보 중 어느 하나 이상을 상기 의뢰인 단말기에게 제공하고, 상기 의뢰인 단말기는 상기 응찰 자료 및 전문역량 자료를 열람한 후, 대리인 선임 경매에 응찰한 다수의 대리인 단말기 중 적어도 하나의 대리인 단말기를 낙찰자로 선정할 수 있다.

[0026] 상기 서버는 상기 대리인 단말기로부터 수신한 전문역량 자료 중에 상기 전문분야 실적자료가 없는 경우, 상기 서버에 저장된 정보, 또는 상기 서버와 유무선 네트워크로 연동된 외부 데이터 베이스의 자료를 가공하여 상기 의뢰인 단말기에게 제공할 수 있다.

[0027] 상기 대리인이 변호사이고 상기 의뢰인의 용역비 중 희망 상담료가 영(zero)인 경우에도 상기 서버는 입찰을 허용할 수 있다.

[0028] 상기 서버는 대리인 등급별 추천 용역비 및 대리인 등급별 최근 일정기간의 평균 낙찰가 중 어느 하나 이상을 상기 의뢰인 단말기에 제공할 수 있다.

[0029] 상기 대리인이 변호사인 경우, 상기 서버는 대리인 등급별 추천 용역비로는 추천 상담료, 추천 사건 수임료, 및 추천 성공보수료 중 어느 하나 이상을 포함하고, 대리인 등급별 최근 일정 기간의 평균 낙찰가는 평균 상담료, 평균 수임료, 및 평균 성공보수료 중 어느 하나 이상을 포함하는 정보를 상기 의뢰인 단말기에게 제공할 수 있다.

[0030] 상기 경매의 입찰 종료 이후, 상기 의뢰인 단말기를 통해 상기 의뢰인 단말기와 상기 대리인 단말기와의 사이에 이루어진 협상이나 용역 수행 이후의 결과에 대해 의뢰인 후기 및 대리인 후기로 상기 서버에 등록하고, 상기 의뢰인 단말기는 상기 서버에 등록된 의뢰인 후기 및 대리인 후기를 이용하여 낙찰자를 선정할 수 있다.

발명의 효과

[0031] 상기한 바와 같은 본 발명의 실시예에 의한 대리인 선임을 위한 온라인 경매 시스템에 의하면, 의뢰인은 대리인의 경력 및 학력뿐만 아니라, 해당 분야의 성공적인 전문 역량을 보여 주는 자료, 의뢰인 후기, 대리인 후기, 및 대리인의 용역 의뢰 자료를 열람한 후에 자신의 용역 의향을 서술한 용역 의뢰 답변서 등의 정보를 통해 정보 비대칭에 의한 의뢰인의 의사결정의 어려움을 최소화한 상태에서 대리인의 역량을 판단할 수 있기 때문에, 의뢰인에게 최적화된 대리인을 선임할 수 있다.

[0032] 또한, 서버가 의뢰인에게 제공하는 대리인 등급별 추천 용역비 및 최근 일정 기간의 평균 낙찰가를 제공하여 경매의 특성으로 인하여 의뢰인이 상담료 및 사건 수임료의 과도한 저가화 추구 경향으로 인한 대리인의 서비스 품질이 하락하는 것을 것을 자율적으로 견제할 수 있도록 한다.

[0033] 또한, 의뢰인이 처한 경제적 상황, 지역, 용역 의뢰 영역 등의 제 특성에 따라서 경매에 참여하는 대리인의 범위를 제한할 수 있다.

도면의 간단한 설명

[0034] 이 도면들은 본 발명의 예시적인 실시예를 설명하는데 참조하기 위함이므로, 본 발명의 기술적 사상을 첨부한 도면에 한정해서 해석하여서는 아니된다.

도 1은 본 발명의 실시예에 의한 대리인 선임을 위한 온라인 경매 시스템의 구성을 도시한 개념도이다.

도 2는 본 발명의 실시예에 의한 대리인 선임을 위한 온라인 경매 시스템의 구성을 도시한 또 다른 개념도이다.

도 3은 본 발명의 실시예에 의한 변호사 선임을 위한 온라인 경매 방법을 도시한 순서도이다.

도 4는 본 발명의 실시예에 의한 의뢰인 데이터 베이스를 도시한 도면이다.

도 5는 본 발명의 실시예에 의한 대리인 데이터 베이스를 도시한 도면이다.

도 6는 본 발명의 실시예에 의한 대리인 등급 데이터 베이스를 도시한 도면이다.

도 7은 본 발명의 실시예에 의한 용역 의뢰 데이터 베이스를 도시한 도면이다.

도 8은 본 발명의 실시예에 의한 질의/응답 데이터 베이스를 도시한 도면이다.

도 9는 본 발명의 실시예에 의한 입찰 데이터 베이스를 도시한 도면이다.

도 10은 본 발명의 실시예에 의한 경매 현황 데이터 베이스를 도시한 도면이다.

도 11은 본 발명의 실시예에 의한 입찰 결과 게시판을 도시한 도면이다.

발명을 실시하기 위한 구체적인 내용

[0035] 첨부한 도면을 참고로 하여 본 발명의 실시예에 대하여 본 발명이 속하는 기술 분야에서 통상의 지식을 가진 자가 용이하게 실시할 수 있도록 상세히 설명한다. 그러나 본 발명은 여러 가지 상이한 형태로 구현될 수 있으며 여기에서 설명하는 실시예에 한정되지 않는다.

[0036] 본 발명을 명확하게 설명하기 위해서 설명과 관계없는 부분은 생략하였으며, 명세서 전체를 통하여 동일 또는 유사한 구성요소에 대해서는 동일한 참조 부호를 붙이도록 한다.

[0037] 또한, 도면에서 나타난 각 구성의 크기 및 두께는 설명의 편의를 위해 임의로 나타내었으므로, 본 발명이 반드시 도면에 도시된 바에 한정되지 않으며, 여러 부분 및 영역을 명확하게 표현하기 위하여 두께를 확대하여 나타내었다.

[0038] 이하, 본 발명의 실시예에 의한 대리인 선임을 위한 온라인 경매 시스템에 대하여 첨부된 도면을 참조하여 상세하게 설명한다.

[0039] 도 1은 본 발명의 실시예에 의한 대리인 선임을 위한 온라인 경매 시스템의 구성을 도시한 개념도이다. 도 2는 본 발명의 실시예에 의한 대리인 선임을 위한 온라인 경매 시스템의 구성을 도시한 또 다른 개념도이다.

[0040] 도 1 및 도 2에 도시된 바와 같이, 본 발명의 실시예에 의한 대리인 선임을 위한 온라인 경매 시스템은, 의뢰인 단말기(200), 대리인 단말기(300), 및 서버(100)를 포함하고, 상기 의뢰인 단말기(200), 상기 대리인 단말기(300), 및 상기 서버(100)는 유선 또는 무선 네트워크를 통해 연결된다.

[0041] 상기 서버(100)는 회원 관리 시스템(112), 경매 관리 시스템(120), 경매 현황 게시판(124), 입찰 결과 게시판(130), 회원 가입/로그인 인터페이스(110), 용역 의뢰 인터페이스(122), 질의/응답 인터페이스(126), 입찰 인터페이스(128), 의뢰인 데이터 베이스(140), 대리인 데이터 베이스(142), 대리인 등급 데이터 베이스(144), 용역 의뢰 데이터 베이스(146), 질의/응답 데이터 베이스(148), 및 입찰 데이터 베이스(150)를 포함할 수 있다.

[0042] 상기 회원 관리 시스템(112)은 상기 서버에 회원으로 등록하는 의뢰인과 대리인을 전반적으로 관리하기 위한 것이다.

[0043] 상기 회원 가입/로그인 인터페이스(110)는 상기 서버에 회원으로 등록하는 의뢰인과 대리인 정보를 입력하기 위한 인터페이스이다.

[0044] 상기 용역 의뢰 인터페이스(122)는 의뢰인이 온라인 상으로 상담을 신청하고자 할 때 사용되는 인터페이스이다.

[0045] 상기 질의/응답 인터페이스(126)는 대리인이 경매에 후보자 등록을 한 후, 의뢰인과 질의/응답을 수행하기 위한 인터페이스이다.

[0046] 상기 입찰 인터페이스(128)는 대리인 단말기가 경매에 응찰할 때 사용되는 인터페이스이다.

[0047] 상기 의뢰인 데이터 베이스(140)는 상기 서버에 등록된 의뢰인의 각종 정보를 저장하는 데이터 베이스이다. 상기 의뢰인 데이터 베이스의 예는 도 4에 도시된 바와 같다.

[0048] 상기 대리인 데이터 베이스(142)는 상기 서버에 등록된 대리인의 각종 정보를 저장하는 데이터 베이스이다. 상기 대리인 데이터 베이스의 예는 도 5에 도시된 바와 같다.

[0049] 상기 대리인 등급 데이터 베이스(144)는 상기 서버에 등록된 대리인의 등급 정보를 저장하는 데이터 베이스이다. 상기 대리인 등급 데이터 베이스의 예는 도 6에 도시된 바와 같다.

[0050] 상기 용역 의뢰 데이터 베이스(146)는 상기 용역 의뢰 인터페이스(122)를 통해 입력되는 용역 의뢰 자료 및 입찰 시행 정보를 저장하는 데이터 베이스이다. 상기 용역 의뢰 데이터 베이스의 예는 도 7에 도시된 바와 같다.

[0051] 상기 질의/응답 데이터 베이스(148)는 상기 질의/응답 인터페이스(126)를 통해 입력되는 대리인과 의뢰인 사이의 질의/응답 내용을 저장하는 데이터 베이스이다. 상기 질의/응답 데이터 베이스(148)의 예는 도 8에 도시된 바와 같다.

[0052] 상기 입찰 데이터 베이스(150)는 상기 대리인 단말기가 경매에 응찰할 때 입력되는 각종 정보 및 자료를 저장하는 데이터 베이스이다. 상기 입찰 데이터 베이스의 예는 도 9에 도시된 바와 같다.

[0053] 이하에서, 상기한 바와 같은 본 발명의 실시예에 의한 대리인 선임을 위한 온라인 경매 시스템에 대해 구체적으로 설명한다.

[0054] 이하 본 발명의 실시예에 의한 대리인 선임을 위한 온라인 경매 시스템에 대해 설명할 때, 변호사를 대리인으로 선임하는 경우를 예를 중심으로 설명하나 기타 다른 분야의 대리인이나 전문가를 선임하는 경우에도 필요한 경우에 기술한다.

[0055] 그러나 본 발명의 권리범위가 반드시 변호사를 대리인으로 선임하는 경우에 한정하는 것은 아니며, 다른 전문가를 대리인으로 선임하는 경우에도 적용될 수 있다. 예를 들면, 회계사, 세무사, 감정평가사, 법무사, 관세사, 변리사, 노무사, 공인중개사, 건축설계사 등이나 경영 컨설턴트, 취업 컨설턴트, 통번역사, 웨딩플래너, 디자이너 등의 전문가 등을 대리인으로 선임하는 경우일 수 있다.

[0056] 이하에서, 변호사 또는 변리사 등과 같이 국가 공인 자격증을 취득하여 대리 업무를 수행하는 대리인을 국가공인 자격증 대리인이라고 하고, 디자이너 또는 웨딩 플래너 등과 같이 국가 공인 자격증을 취득하지 않고 대리 업무를 수행하는 대리인을 비 국가공인 자격증 대리인이라고 칭한다.

[0057] 변호사의 경우에는 기업법무, 관세 및 국제통상, 공정거래, 기업인수합병, 기업지배구조, 도산 및 기업회생, 부패방지, 준법감시, 사모투자, 소송, 중재, 공증 등의 업무에 대한 대리인을 선임할 때, 본 발명의 실시예에 의한 대리인 선임을 위한 온라인 경매 시스템이 적용될 수 있다.

[0058] 회계사의 경우에는 회계감사, 기업실사, 기업양수도 자문, 국내외 Financing, Consulting(회계, 세무, 경영), 회계 처리(기장대리), 세무조사대비 예비조사, 세무조사대리, 기업진단, 기업인수합병(M&A), IPO 자문, Free Board 등록 등의 업무에 대한 대리인을 선임할 때, 본 발명의 실시예에 의한 대리인 선임을 위한 온라인 경매 시스템이 적용될 수 있다.

[0059] 세무사의 경우에는 기장대리, 신고대리 및 세무상담, 세무컨설팅, 불복청구, 국제조세 등의 업무에 대한 대리인을 선임할 때, 본 발명의 실시예에 의한 대리인 선임을 위한 온라인 경매 시스템이 적용될 수 있다.

[0060] 감정평가사의 경우에는 감정평가, 재건축/재개발, 기업평가, 보상평가, 자산재평가, 보상, 담보 등의 업무에 대한 대리인을 선임할 때, 본 발명의 실시예에 의한 대리인 선임을 위한 온라인 경매 시스템이 적용될 수 있다.

[0061] 법무사의 경우에는 등기 신청대리, 공탁사건 신청대리, 경매 매수 신청대리, 법원, 검찰청 등에 제출서류 작성 등의 업무에 대한 대리인을 선임할 때, 본 발명의 실시예에 의한 대리인 선임을 위한 온라인 경매 시스템이 적용될 수 있다.

[0062] 관세사의 경우에는 수출통관, 수입통관, 관세환급, FTA 컨설팅, 기업관세 자율심사, 행정쟁송, 세액심사 등의 업무에 대한 대리인을 선임할 때, 본 발명의 실시예에 의한 대리인 선임을 위한 온라인 경매 시스템이 적용될 수 있다.

[0063] 공인중개사의 경우에는 부동산중개, 부동산 투자관련 컨설팅 등의 컨설팅 업무 등의 업무에 대한 대리인을 선임할 때, 본 발명의 실시예에 의한 대리인 선임을 위한 온라인 경매 시스템이 적용될 수 있다.

[0064] 변리사의 경우에는 특허 명세서 작성, 특허 선행기술 조사, 상표 등록 가능성 조사, 디자인 도면 작성, 존속기간연장, 저작권 등 관리, 등록 후 연차료 관리, 등록 후 유사상표 출원공고감시 등의 업무에 대한 대리인을 선임할 때, 본 발명의 실시예에 의한 대리인 선임을 위한 온라인 경매 시스템이 적용될 수 있다.

[0065] 노무사의 경우에는 산재보험급여 청구, 과로 등으로 인한 질병 분쟁, 장해보상 청구, 산재적용에 대한 분쟁, 직업병 분쟁, 평균임금의 정정, 이의신청 등의 업무에 대한 대리인을 선임할 때, 본 발명의 실시예에 의한 대리인 선임을 위한 온라인 경매 시스템이 적용될 수 있다.

[0066] 경영컨설턴트의 경우에는 마케팅, 운영인사, 조직, 재무, 전략, 정보기술, 생산, 창업, 정책사업, 인증 등의 업

무에 대한 대리인을 선임할 때, 본 발명의 실시예에 의한 대리인 선임을 위한 온라인 경매 시스템이 적용될 수 있다.

[0067] 취업컨설턴트의 경우에는 자기소개서 검수, 대리작성, 면접지도, 면접지도, 직무적성검사, 취업관련 자료 외국어번역, 기타 취업지도 등의 업무에 대한 대리인을 선임할 때, 본 발명의 실시예에 의한 대리인 선임을 위한 온라인 경매 시스템이 적용될 수 있다.

[0068] 통번역사의 경우에는 문서번역, 문서번역감수, 실시간 문장번역, 통역, 언어지도 등의 업무에 대한 대리인을 선임할 때, 본 발명의 실시예에 의한 대리인 선임을 위한 온라인 경매 시스템이 적용될 수 있다.

[0069] 웨딩플래너의 경우에는 스튜디오, 드레스샵, 미용실 등에 대한 추천 및 기타 결혼준비 노우하우 등 등의 업무에 대한 대리인을 선임할 때, 본 발명의 실시예에 의한 대리인 선임을 위한 온라인 경매 시스템이 적용될 수 있다.

[0070] 먼저, 상기 의뢰인 단말기(200)는 용역 의뢰 자료, 입찰 시행 정보, 및 희망 용역비 정보, 경매 초청 대리인의 범위 정보를 상기 서버(100)에 제공하고, 상기 희망 용역비의 일부, 또는 희망 용역비 전액, 또는 상기 온라인 경매 시스템의 이용료를 지불하고 상기 서버(100)에서 제공되는 변호사 등급 정보 및 전문 분야 정보(예를 들면, 주택 매매 및 임대차, 개인 회생)를 이용하여 입찰에 참여할 수 있는 변호사를 선정하여 상기 서버(100)에 변호사 선임을 위한 입찰을 신청한다.

[0071] 상기 용역 의뢰 자료에는 의뢰인의 법률 문제가 소송이 가능한 것인지 소송에서 승소할 가능성이 있는지를 변호사가 판단할 수 있는 자료를 포함한다. 예를 들면, 사건 개요(예: 사건이 발생한 일시, 장소, 피해 내용 등), 상담 분야(예: 부동산, 경매, 등), 거주지 등의 정보를 포함할 수 있다.

[0072] 상기 희망 용역비는, 대리인이 변호사인 경우, 희망 상담료, 희망 수임료, 및 희망 성공보수료 중의 어느 하나 이상일 수 있다.

[0073] 상기 입찰 시행 정보에는 입찰 개시 일자, 입찰 종료 일자, 등의 입찰에 필요한 정보를 포함할 수 있다.

[0074] 상기 변호사 등급은 변호사의 학력, 사법 시험 합격 기수, 사법 연수원 기수, 변호사 시험 합격 기수, 변호사 업무 년수, 대형 법무법인 근무 경력, 판사 또는 검사 재직 연수를 포함한 등급 정보를 기반으로 결정될 수 있다.

[0075] 이와 같이, 변호사 등급에 따라 경매에 응찰할 수 있는 변호사를 선정함으로써, 의뢰인은 자신이 지불할 수 있는 여력 또는 변호사의 등급별 능력을 고려하여 자신이 원하는 변호사에게 법률 사건을 의뢰할 수 있게 된다.

[0076] 상기 대리인 단말기(300)는 상기 의뢰인 단말기(200)에서 제공된 용역 의뢰 자료, 입찰 시행 정보를 확인한 후, 상기 의뢰인 단말기(200)를 통해 개시한 변호사 선임 경매에 응찰할 수 있다.

[0077] 상기 대리인 단말기(300)는 경매에 응찰할 때, 용역 의뢰 답변서, 요구 용역비를 포함하는 응찰 자료와 대리인의 학력, 경력, 전문분야 실적자료를 포함하는 전문역량 자료를 상기 서버(100)에 제공한다.

[0078] 상기 대리인이 변호사인 경우에는, 상기 요구 용역비는 요구 상담료 및 요구 수임료(요구 성공 보수료 포함) 중의 어느 하나 이상의 자료를 포함할 수 있다.

[0079] 상기 대리인이 변호사 또는 법무법인인 경우에는, 상기 전문분야 실적자료는 상기 상담 의뢰건을 담당할 변호사나 혹은 법률 사무서의 해당 분야 변호사의 전문성 역량을 나타낼 수 있는 승소 판결문이나 승소율을 포함할 수 있다.

[0080] 상기 대리인이 변리사 또는 특허법인인 경우에는, 상기 전문분야 실적자료는 입찰하는 변리사의 특허, 실용신안, 상표, 및 디자인 분야에 대한 출원 대리 등록율 중의 하나 이상의 정보, 입찰하는 특허법인 전체 변리사의 특허, 실용신안, 상표, 및 디자인 분야에 대한 출원 대리 등록율 중의 하나 이상의 정보, 또는 입찰하는 특허법인의 전문 분야별 변리사의 특허, 실용신안, 상표, 및 디자인 분야에 대한 출원 대리 등록율 중의 하나 이상의 정보를 포함할 수 있다.

[0081] 상기 서버(100)는 입찰 기간 중에, 회원으로 등록된 대리인 단말기(300)에게 경매에 응찰할 것을 독려하는 공지를 실시간으로 제공할 수 있다.

[0082] 상기 의뢰인 단말기(200)와 상기 대리인 단말기(300) 사이에는 의뢰인의 용역 의뢰 내용에 대하여 협상이나 질

문에 대한 응답의 진행이 상기 서버(100)가 제공하는 게시판이나 메신저 등을 통하여 가능하다.

[0083] 상기 서버(100)는 상기 대리인 단말기(300)가 제공한 응찰 자료, 전문역량 자료, 및 상기 서버에 저장된 고객 후기, 대리인 후기 및 대리인 등급 정보를 상기 의뢰인 단말기(200)에게 제공하고, 상기 의뢰인 단말기는 상기 응찰 자료 및 전문역량 자료를 열람한 후, 대리인 선임 경매에 응찰한 다수의 대리인 단말기 중 적어도 하나의 대리인 단말기(300)를 낙찰자로 선정할 수 있다.

[0084] 한편, 상기 상기 서버(100)는 상기 대리인 단말기로부터 수신한 전문역량 자료 중에 상기 전문분야 실적자료가 없는 경우, 상기 서버에 저장된 정보, 또는 상기 서버와 유무선 네트워크로 연동된 외부 데이터 베이스의 자료를 가공하여 상기 의뢰인 단말기에게 제공할 수 있다.

[0085] 상기 의뢰인 단말기(200)는 낙찰자를 선정한 후, 상기 서버(100)에 요구 용역비를 지불한다.

[0086] 이때, 상기 요구 용역비가 상기 희망 용역비보다 큰 경우, 상기 요구 용역비와 상기 희망 용역비와의 차액을 상기 서버(100)를 통해 입금한다.

[0087] 한편, 상기 의뢰인 단말기(200)는 다수의 낙찰자를 선정할 수 있다. 낙찰된 대리인 단말기(300)의 수에 대응하는 요구 용역비 또는 정액을 추가 지불해야 한다.

[0088] 그러나 희망 용역비의 희망 상담료가 영(zero)인 경우, 즉, 의뢰인이 무료 상담을 의뢰한 경우에도 상기 서버(100)는 상기 의뢰인 단말기를 통한 입찰을 허용한다.

[0089] 상기 의뢰인 단말기(200)가 상기 서버(100)에 용역비를 지불한 이후에 서버는 낙찰자를 공지하며 이후 낙찰자는 용역을 수행하고 용역 결과물을 의뢰인에게 제공한 이후에 서버로부터 요구 용역비를 수취할 수 있다.

[0090] 이하에서는, 본 발명의 실시예에 의한 변호사 선임을 위한 온라인 경매 방법에 대해 첨부된 도면을 참조하여 상세하게 설명한다.

[0091] 도 3은 본 발명의 실시예에 의한 변호사 선임을 위한 온라인 경매 방법을 도시한 순서도이다.

[0092] 도 3에 도시된 바와 같이, 상기 의뢰인 단말기(200) 및 상기 대리인 단말기(300)는 상기 서버(100)에 접속하여 회원 가입을 한다(S100).

[0093] 상기 의뢰인 단말기(200)를 통해 상기 서버(100)에 회원 정보를 입력하면, 상기 서버의 의뢰인 데이터 베이스(140)에 회원 정보를 저장한다. 상기 회원 정보는 의뢰인ID 및 password, 성명, 전화번호, email 주소, 상담시간표를 포함할 수 있다.

[0094] 상기 대리인 단말기(300)를 통해 상기 서버에 회원 정보를 입력하면, 상기 서버(100)의 대리인 데이터 베이스(142)에 회원 정보를 저장한다. 상기 회원 정보는 대리인ID 및 password, 성명, 주소, 연락처, 법률사무소명, 은행계좌, 학력, 경력, 검사장/법원장 등의 경력, 대형 법무법인 근무 경력, 변호사 활동 년수, 승소판결문, 멀티미디어로 제작된 변호사 인사말 등의 정보가 포함될 수 있다.

[0095] 상기 서버(100)는 경매를 신청하고자 하는 의뢰인이 경매에 참가할 변호사에 대한 열람을 희망하는 경우에 의뢰인 단말기(200)를 통해 의뢰인이 희망하는 변호사 검색 결과를 제공하거나 또는 법률 전문분야별 변호사 정보를 제공하거나 또는 도 6 의 예와 같이 변호사의 역량을 기준으로 변호사를 등급화하여 각 등급별 변호사의 추천 용역비(추천 상담료, 추천 수임료, 추천 성공보수료), 입찰 개시 시점 기준하여 최근 일정기간의 낙찰 용역비(낙찰된 경매의 용역비) 평균치(낙찰 상담료 평균치 또는 낙찰 수임료 평균치, 낙찰 성공 보수료 평균치(도 6에 기재하지 않음) 및 각 등급별 소속 변호사 정보(도 6의 예에서 변호사 리스트 열의 '보기'를 클릭하여 변호사 개인별 소개 및 역량 정보등을 익명 또는 실명으로 열람 할 수 있다)를 제공할 수 있다(S110). 이와 같이, 의뢰인이 의뢰한 사건에 해당하는 전문 분야의 변호사에 관한 정보 및 변호사 등급 정보를 의뢰인 단말기(200)를 통해 제공함으로써, 의뢰인은 변호사 리스트 또는 기타 검색 방법을 통해 모든 변호사의 경력을 검색하고 열람해야 하는 불편을 최소화할 수 있다. 또한, 의뢰인의 의뢰하고자 하는 사건과 관련된 전문 분야의 변호사나 경매에 참여자격을 등급별로 허용할 수 있는 장점을 가진다.

[0096] 이후, 경매를 신청하고자 하는 의뢰인은 상기 의뢰인 단말기(200)를 통해, 용역 의뢰 자료, 입찰 시행 정보, 및

상기 서버에서 제공되는 대리인 등급 정보 및 전문 분야 정보를 이용하여 입찰에 참여 자격을 갖는 경매 초청 대리인의 범위 정보를 상기 서버(100)에 등록하고, 희망 용역비의 일부 또는 전액 또는 상기 온라인 경매 시스템의 이용료 관련 비용을 상기 서버(100)에 지불한 후(S110), 변호사 선임을 위한 입찰 개시를 상기 서버(100)에 요청한다(S120).

[0097] 상기 용역 의뢰 자료는 사건개요, 상담분야, 분쟁금액, 거주지, 연락처, 및 첨부파일 자료를 포함할 수 있다. 상기 상담신청자료 중의 첨부파일이 있는 경우는 동영상, 음성, 이미지, 텍스트 등으로 구성된 멀티미디어 형태의 파일로 등록할 수 있다.

[0098] 그리고 상기 입찰 시행 정보는 입찰 개시 일자 및 입찰 종료 일자를 포함할 수 있다.

[0099] 상기 용역 의뢰 자료와 상기 입찰 시행 정보는 상기 서버(100)의 용역 의뢰 데이터 베이스(146)에 저장된다.

[0100] 한편, 상기 상기 대리인 데이터 베이스(142) 및 상기 대리인 등급 데이터 베이스(144)는 상기 서버(100) 내에 구비될 수 있고, 또는 상기 서버(100)와 연결된 다른 장소에 구비된 데이터 베이스를 이용하는 것도 가능하다.

[0101] 상기 서버(100)를 통해 경매 입찰이 개시된 경우, 상기 서버(100)는 상기 대리인 단말기(300)에게 입찰이 개시되었음을 공지한다(S130).

[0102] 이때, 도 10에 도시된 바와 같이, 의뢰인이 가장 최근에 경매를 신청한 사건(도 10의 경매현황 게시판의 경매번호 215 경매 사건 참조)을 최상위에 위치시켜 공지할 수 있다. 상기 게시판에 게시되는 정보는, 의뢰인 ID, 상담신청내용, 입찰개시시간 및 입찰종료시간, 경매 초청 대리인을 포함할 수 있다. 그리고 상기 게시판의 항목 중에서 입찰후보자수, 입찰자수, 입찰종료잔여시간, 낙찰자 값은 입찰개시가 발생하기 전에는 그 값이 존재하지 않을 수 있다.

[0103] 참고로, 상기 게시판에서 이미 경매가 종료된 과거 고객의 경매 건들이 함께 노출될 수 있다(도 10의 게시판의 경매 번호 214 이하 행 참조). 경매가 종료된 사건들은 입찰종료시간의 값은 '0'으로 표기되고, 입찰자 등록하기 항목의 '등록' 버튼이 비활성화 되어 경매가 종결이 되었음이 식별할 수 있다.

[0104] 그리고 도 10에 도시된 바와 같이, 입찰자등록하기의 등록 버튼이 활성화 되어 의뢰인이나 변호사에게 경매에 참여할 수 있음에 대한 공지가 가능하고, 이후 변호사 회원은 입찰자 등록하기가 가능해진다.

[0105] 입찰개시 후에 상기 서버(100)의 경매 관리 시스템(120)은 선택적으로 입찰에 초대되었거나 아니면 의뢰인이 지정한 상담분야에 속한 변호사 회원들에게 입찰개시 건이 발생했음을 전자적 통신 방법(예: email, 스마트폰의 앱 푸쉬 등)이나 문자메시지 등을 통하여 공지할 수도 있다.

[0106] 이때, 상기 서버(100)는 용역 의뢰 자료, 입찰 시행 정보, 및 희망 용역비, 경매 초청 대리인의 범위를 포함하는 각종 정보를 상기 대리인 단말기(300)에게 제공할 수 있다.

[0107] 상기 서버(100)에 의하여 공지된 용역 의뢰 자료, 입찰 시행 정보, 및 희망 용역비, 및 경매 초청 대리인의 범위를 확인한 후, 해당 용역 내용에 흥미를 갖는 경매 참여에 초청된 변호사는 대리인 단말기(300) 을 통하여 상기 서버(100)가 제공하는 게시판 등에 비공개로 질의 또는 협상을 위한 의견 개진 등을 할 수 있고(S140), 의뢰인은 의뢰인 단말기(200)로 게시판을 열람하고 마찬가지로 비공개로 응답할 수 있다(S145). 또한 상기 질의 응답 과정은 반복적으로 수행될 수도 있을 것이다. 또한 질의 응답 과정 중에는 양자가 소유하고 있는 멀티미디어 동영상 자료를 상기 서버(100)가 제공하는 멀티미디어 스트리밍 기능을 이용하여 보안이 유지된 상태로 이용할 수 있을 것이다. 이러한 질의/응답 의 내용은 상기 서버(100)에 의하여 질의/응답 데이터 베이스(148)에 저장된다.

[0108] 이후 경매에 참여를 원하는 대리인은 상기 대리인 단말기(300)를 통해 경매에 응찰한다(S150).

[0109] 상기 대리인 단말기(300)를 통해 경매에 응찰하는 단계에서, 용역 의뢰 답변서 및 요구 용역비를 포함하는 응찰 자료, 및 대리인의 학력, 경력, 전문분야 실적 자료를 포함하는 전문역량 자료를 상기 서버(100)에 제공할 수 있다.

[0110] 응찰시에 입찰자가 작성 등록하는 응찰 자료는 도 10에 도시된 입찰자등록하기 등록 버튼을 클릭하여 입찰 인터

페이스(128)를 호출하여 입력하고 경매 관리 시스템(120)은 이를 수신하여 입찰 데이터 베이스(150)에 저장된다.

[0111] 요구 용역비의 내용에는 요구 상담료, 요구 수임료, 및 성공 보수료(또는 성공 보수율) 등의 정보가 포함될 수 있다.

[0112] 상기 응찰 자료 등록 전에 변호사는 입찰 결과 게시판(130)을 통하여 고객에게 응찰 자료와 함께 제공될 대리인 데이터 베이스(142)에 저장 중인 자신의 소개 자료인 학력/경력, 승소판결문, 인사말 등을 확인 및 수정할 수 있다.

[0113] 상기 서버(100)의 경매 관리 시스템(120)은 입찰이 진행 중인 경우, 경매 건의 누적 입찰자 명수, 및 입찰자의 희망 상담료 등의 경매를 독려할 수 있는 정보를 해당 등급의 변호사들에게 상기 대리인 단말기(300)를 통해 실시간 공지할 수 있다.

[0114] 경매 입찰 종료 시간이 되면, 상기 서버(100)는 입찰 종료를 상기 의뢰인 단말기(200) 및 상기 대리인 단말기(300)에게 공지한다(S180).

[0115] 입찰종료의 공지방법으로는 도 10의 경매 현황 게시판(124)의 예에서 보는 바와 같이 '입찰종료잔여시간'은 '0' 및 '입찰자 등록하기' 항목의 '등록' 버튼은 비활성화가 되는 것으로 시행을 할 수 있다.

[0116] 입찰이 종료되면, 상기 서버(100)는 상기 대리인 단말기(300)가 제공한 정보 중에서 응찰 자료, 전문역량 자료, 및 상기 서버에 저장된 고객 후기, 대리인 후기, 및 대리인 전문 등급 정보를 상기 의뢰인 단말기(200)에게 제공할 수 있다(S190).

[0117] 그리고 상기 서버(100)의 경매 관리 시스템(120)은 입찰 데이터 베이스(150)에 저장 중인 응찰 자료인 용역 의뢰 답변서, 요구 용역비, 그리고 경매관리 시스템이 입찰자의 과거 경매자료 중 고객 후기나 대리인 후기가 존재하는지 입찰 데이터 베이스(150)에서 검색하여 존재하는 경우에 해당 경매번호를 추출 게시하여 상기 후기를 열람할 수 있도록 할 수 있다. 또한 대리인 데이터 베이스(142)에 저장중인 변호사 소개자료인 학력, 경력 승소 판결문, 그리고 대리인 등급 데이터 베이스(144)의 변호사 등급 등의 자료를 추출하여 게시할 수 있다.

[0118] 또한 상기 서버(100)의 경매 관리 시스템(120)은 응찰 자료 이외에 대리인 등급 데이터 베이스(144)에 저장 중인 대리인 등급별 추천 용역비 및 대리인 등급별 최근 일정 기간의 평균 낙찰가를 상기 의뢰인 단말기에 제공할 수 있다.

[0119] 만약, 대리인이 변호사인 경우, 상기 서버(100)는 대리인 등급별 추천 상담료, 추천 수임료, 추천 성공보수료, 대리인 등급별 평균 상담료, 평균 수임료, 및 평균 성공보수료를 상기 의뢰인 단말기에게 제공할 수 있다.

[0120] 도 11은 본 발명의 실시예에 의한 임의의 경매 건에 대한 입찰 결과 게시판(130)을 도시한 도면이다. 도 11에 도시된 바와 같이, 응찰자는 네 명이고, 각 응찰자의 응찰 자료를 확인하는 것이 가능하다.

[0121] 의뢰인의 희망 용역비가 정액제가 아니고 협상 가능한 용역비를 제시한 경우에는 의뢰인과 대리인은 서버 게시판을 통하여 희망 용역비와 요구 용역비의 차액이나 용역 완료 기간 등의 용역 의뢰 내용에 대한 협상이 가능하다(S195). 단, 희망 용역비가 정액제인 경우는 가격 협상은 불가하다.

[0122] 상기 의뢰인 단말기(200)는 상기 응찰 자료, 전문가 역량 자료, 서버 제공자료를 열람한 후, 변호사 선임 경매에 응찰한 다수의 대리인 단말기(300) 중 적어도 하나의 대리인 단말기(300)를 낙찰자로 선정한다(S200).

[0123] 이때, 도 11에 도시된 바와 같이, 입찰 결과 게시판(130)의 '낙찰자' 선택 열에서 희망하는 응찰자를 낙찰자로 지정하면 상기 경매 관리 시스템(120)은 이를 수신하여 저장한다.

[0124] 의뢰인이 경매에 응찰한 변호사를 선임할 때, 변호사의 역량과 소송 관련을 참고하여 낙찰자를 선정할 수 있다.

[0125] 고객이 변호사의 전문 역량의 평가에 사용할 수 있는 변호역량 평가지표로는 변호사 등급, 용역 의뢰 답변서, 승소 판결문, 변호사 학력 및 경력, 고객후기, 변호사후기 등을 이용할 수 있다.

[0126] 이러한 변호사 역량 평가자료의 활용 방법은 경매가 시작되기 전에 경매에 초청할 변호사를 검색할 때나 또는 낙찰자를 결정하기 전에 의뢰인이 각 변호사의 다양한 역량을 평가할 목적으로 이용할 수 있다. 이러한 정보는 고객이 법률사무소나 변호사로부터 상담 전 혹은 후에라도 제공받기 어려운 것들이고 또한 의뢰인 스스로 획득이 용이하지 않은 정보들이다.

[0127] 현재 업계에서는 일부 온라인 상담 웹사이트에서는 연수원이나 변호사합격 기수 등이나 변호사 활동 기간 등의 간단한 정보만 제공할 뿐, 본 발명에서와 같이 변호사 등급, 용역 의뢰 답변서, 승소 판결문, 고객 후기 및 변호사 후기 등의 제 정보를 통하여 고객의 변호사 역량 판단에 도움이 되는 내용을 제공하지 않고 있다.

[0128] 상기 전문성 평가 자료의 각각의 특징을 살펴본다. 먼저, 상기 변호사 등급 정보는 의뢰인이 대리인에 비하여 대리 용역 업무에 대한 지식 부족 즉 정보 비대칭 문제가 존재하여 대리인의 역량을 식별하여 선임을 하는 어려움을 감소 시키는데 도움을 제공한다. 뿐만 아니라 의뢰인이 변호사의 학력, 대학이나 대학원의 전공 분야, 경력 정보를 자세히 열람하지 않고도 직관적으로 신속하게 변호사 전문성에 대한 고저 수준을 파악하는데 도움을 준다.

[0129] 또한 용역 의뢰 답변서를 이용하면, 입찰자가 상담사건에 대한 법률적 의견인 소송 진행시의 어려움, 승소가능성 그리고 소송에 임하는 의지나 태도 등의 관찰이 가능하다. 이 또한 정보 비대칭의 문제를 감소시킨다.

[0130] 또한 고객은 승소판결문을 통하여 입찰자의 승소사건의 유무 및 승소횟수, 소송 사건분야와 고객 자신의 사건과의 유사성 등에 대한 판단에 도움을 받을 수 있다. 이 점도 정보 비대칭을 해소하는데 도움을 제공한다.

[0131] 그리고 고객후기는 해당 변호사의 과거 고객의 상담이나 소송결과에 대한 변호사에 대한 감사나 불만, 변호사후기는 변호사의 고객에 대한 감사, 고객후기에 있는 내용에 대한 해명 등의 내용이 포함될 수 있는데 이를 통하여 고객은 변호사의 서비스 부문의 역량 평가를 참고할 수 있다. 일반 상품의 경우의 경우는 구매 품질에 대한 정보가 용역과 같은 무형 상품에 비하여 보다 획득 기회가 넓고 용이하다. 따라서 용역 의뢰와 같은 지식 거래의 경우에는 구매자와 판매자의 정보 비대칭의 문제가 더 크므로 본 발명에서 도입하는 고객 후기는 훨씬 중요하다. 현재 업계에는 대리인이나 전문가의 용역의뢰 결과에 대한 고객 후기를 온라인 상에서 관리하는 경우는 발견하기 어렵다.

[0132] 물론 고객은 변호사 소개자료 중에 있는 변호사학력 및 경력자료는 연수원, 로스쿨 졸업기수, 변호사 활동 년수, 소속 법률사무소 등의 상세 내용의 확인도 부가적인 역량 평가에 도움을 줄 수 있다.

[0133] 변호사의 역량을 평가하는 것과 더불어, 변호사의 요구 용역비의 적합성에 대한 평가도 가능하다. 사용 가능한 용역비 평가지표로는 변호사 등급별 추천 용역비 및 최근 일정기간의 평균 낙찰가를 의뢰인이 참조하여 대리인의 요구 용역비가 과도하게 저가로 입찰된 것이지 아닌지 평가 할 수 있다. 과도한 저가 입찰을 목적으로 하는 경우는 고객 스스로 해당 입찰자에 대한 낙찰자 선임시의 향후 용역(법률 서비스) 품질의 저하문제를 자율적으로 경계를 하게 될 것이다.

[0134] 예를 들면, 변호사 등급이 B인 입찰자가 요구 수임료로 240만원으로 입찰하였다면, 의뢰인은 B등급의 추천 수임료 300만원, 그리고 최근 일정기간의 평균 낙찰가 265만원과 비교하여 응찰자가 각각 60만원 및 25만원 저가 입찰을 했음을 알 수 있다. 이러한 계산을 각 입찰자들에 적용하여 과도하게 저가 입찰한 입찰자를 만약 낙찰자로 선정하는 경우에 고객은 상기 낙찰자의 상담이나 소송시 법률서비스의 질이나 태도의 저하를 예상할 수 있다.

[0135] 따라서 용역관련비용 평가지표는 과도한 경매 저가화를 견제하는 유익을 고객에게 제공하며 또한 입찰자에게도 함께 동일한 효과를 제공한다. 이때, 상기 추천 상담료나 추천 사건 수임료의 결정은 해당 등급이나 전체 변호사 회원들의 온라인 설문조사나 투표를 하여 결정하도록 하면 상기 정보의 고객 제공을 통하여 변호사들도 주도권을 갖게 되어 고객과 서로 협력적인 상담 및 소송 문화를 유지해 나갈 수 있다. 또한 경우에 따라서는 상기 추천 상담료나 추천 수임료는 서버 운영자가 임의로 결정할 수도 있을 것이다.

[0136] 그리고 상기 서버(100)는 낙찰된 상기 대리인 단말기(300)에게 낙찰되었음을 공지한다(S210).

[0137] 이때, 선임된 변호사가 누구인지를 입찰자들에게 도 10의 경매 현황 게시판(124)의 '낙찰자' 열에 낙찰자 대리인ID 기록하여 공지할 수 있다. 상기 통지 방법은 낙찰자에게는 상기 전자적 통신 방법이나 유무선 통화 등의 방법을 통하여 실시간 통지하는 것도 가능하다.

[0138] 상기 의뢰인 단말기(200)는 상기 서버(100)를 통해 상기 대리인 단말기(300)에게 요구 용역비를 지불하고(S220, S230), 서버는 이 사실을 낙찰자에게 공지한다(S225). 상기 지불 단계는 의뢰인의 희망 용역비가 정액제로 선택한 경우에는 요구 용역비는 희망 용역비와 동일하고, 또한 협상 가능한 경우에는 희망 용역비와 요구 용역비와 차액이 발생한 경우는 그 차액에서 용역 의뢰 단계에서 상기 서버(100)에 입금한 비용을 차감한 잔액을 지불한다. 정액제이거나 상기 차액이 존재하지 않는 경우에는 요구 용역비 지불 단계(S220)는 생략된다.

[0139] 대리인은 대리인의 단말기(300)을 통하여 요구 용역비가 정산된 것을 확인하고 용역 의뢰 내용을 이행하여 용역 결과물을 상기 서버(100)을 통하여 제공하고(S240) 의뢰인 단말기(200)는 상기 서버(100)에 접속하여 상기 용역 결과물을 제공받을 수 있다(S245).

[0140] 이후 상기 서버(100)는 상기 의뢰인 단말기(200) 의 동의를 받거나 또는 일정시간이 경과하면 상기 대리인 단말기(300)로 상기 요구 용역비를 지불한다(S250).

[0141] 입찰 종료 이후, 상기 의뢰인 단말기(200)를 통해 의뢰인과 변호사와의 사이에 이루어진 용역 결과, 곧 상담 결과, 또는 소송 이후의 진행 과정 및 결과에 대해 의뢰인의 후기 및 변호사의 후기를 상기 서버(100)에 등록할 수 있다(S280).

[0142] 이때, 상기 낙찰자 변호사 선임 이후 받은 상담이나 소송사건 진행이나 종결 중에 고객이 해당 변호사에 대하여 느낀 점은 고객후기로, 낙찰자 변호사도 마찬가지로 고객후기에 대한 변론이나 감사 등을 포함한 서비스 종료후의 소감을 변호사후기로 도 10의 경매 현황 게시판(124)의 입력 버튼을 이용하여 입력하면 경매 관리 시스템(120)은 이를 수신하여 입찰 데이터 베이스(150)에 저장한다.

[0143] 이와 같이, 후기를 서버(100)에 등록함으로써, 새로운 의뢰인이 과거 유사 사건에 대한 의뢰인의 후기 및 변호사의 후기를 열람할 수 있어, 의뢰인이 변호사를 평가하는데 있어 도움을 줄 수 있다.

[0144] 이상에서 살펴본 바와 같은 본 발명의 실시예에 의한 대리인 선임을 위한 온라인 경매 시스템 및 방법에 의하면 변호사의 역량 평가 후 변호사를 선임할 수 있어, 의뢰인에게 최적화된 변호사를 선임할 수 있다.

[0145] 이상에서 살펴본 바와 같은 본 발명의 실시예에 의한 대리인 선임을 위한 온라인 경매 시스템 및 방법에 의하면 다음과 같은 효과를 의뢰인과 변호사의 입장에서 설명하면 다음과 같다.

[0146] 의뢰인의 입장에서 효과로는, 온라인 상에서 이루어지는 경매를 통해 변호사 선임이 수행되기 때문에, 상담료 등의 용역비를 저가화하는 것이 가능해 진다.

[0147] 또한, 변호사의 학력 및 경력자료 이외에 상기 용역 의뢰 답변서, 승소판결문, 고객후기, 변호사후기, 및 전문역량 등급 정보 중 하나 이상이 고객에게 제공될 수 있어 변호사 선임 전 입찰자 평가시에 변호사의 전문성 평가가 기존의 업계의 학력 및 경력 자료만 제공하는 경우에 비해 정보 비대칭의 문제가 최소화되어 변호사 선임의 최적화가 가능해 진다.

[0148] 또한, 오프라인을 통해 변호사를 선임하는 것과 비교하여, 온라인 경매에서 용이하게 변호사나 법률 사무소 선정의 어려움을 극복할 수 있고, 이에 따라 의뢰인의 물리적/시간적 편리함을 도모할 수 있다.

[0149] 또한, 입찰이 종료된 후 의뢰인을 통해 서버에 후기를 등록하고 다른 의뢰인이 이를 열람할 수 있도록 함으로써, 변호사의 서비스 수준을 부분적으로 제고할 수 있다. 이때, 고객 후기는 변호사로 하여금 고객후기를 의식하여 성의 있는 서비스를 유발하게 되고 기존의 보수적인 공급자 위주에서 법률 서비스의 소비자인 의뢰인 중심의 문화 정착에 도움이 된다. 또한 변호사 후기는 또한 변호사로 하여금 고객의 부당한 후기에 대한 댓글도 가능하고 고객의 협조에 대한 글도 남길 수 있어 변호사의 고객후기에 대한 답변 권리를 제공할 수 있다.

[0150] 또한, 온라인 경매를 통해 변호사를 선임하기 때문에, 오프라인 상에서 발생하는 브로커에 의한 사건 수임을 배제할 수 있다.

[0151] 또한, 의뢰인이 상기 서버(100)를 통하여 스트리밍 서비스 기능을 이용하면 용역 의뢰 자료 중에 동영상 자료가 있는 경우 동영상 파일을 다수의 용역에 흥미 있어 하는 변호사 입찰자에게 직접 전달하지 않고 열람을 허용할 수 있어 보다 정확한 상태의 용역 의뢰가 가능하게 되고 또한 경매기간 중에 의뢰인과 변호사가 각자가 소장하

고 있거나 텍스트로 표현이 어려운 내용들을 멀티미디어 자료로 스트리밍하여 공유함으로서 상담 깊이를 심화시킬 수 있다. 이러한 서버의 스트리밍 기술은 경매가 종료된 후에 협상 단계에서도 추가적으로 사용 가능하다(기존의 업계에서는 멀티미디어 스트리밍 서비스가 의뢰인 자료의 열람이나 변호사와의 협상단계에서 사용하고 있는 경우는 현재 발견되지 않고 있다).

[0152] 또한, 변호사 이외의 대리인(전문가) 분야의 용역 의뢰 단계뿐만이 아니라 용역 결과물이 의뢰인에게 대리인으로부터 제공하는 단계에서 모두 멀티미디어 스트리밍은 의뢰인에게 높은 신뢰를 제공하는 수단으로 이용될 수 있다. 예로서 용역 결과물의 제작 과정을 동영상 파일로 제작하고 이를 의뢰인이 서버의 도움으로 스트리밍으로 열람을 하게 되면 상기 파일의 보안이 유지된 상태에서 대리인의 작업에 대한 깊은 신뢰감을 갖는다.

[0153] 또한, 입찰종료 후 낙찰자가 선정되고 의뢰인이 요구 용역비를 지불한 이후에 서버(100)는 의뢰인에게 낙찰자의 변호사 연락처 열람을 허용하여 전화 및 변호사 사무실을 방문 상담이 가능하도록 할 수 있을 것이다. 이는 온라인상의 무대면 소통의 문제점인 불안감 및 의구심 등을 면대면 상담을 통하여 해소 할 수 있다.

[0154] 다음으로, 변호사의 입장에서 효과로는, 변호사의 변호사 등급별 추천 용역료 및 최근 일정기간의 평균 낙찰가가 의뢰인뿐만 아니라 대리인 변호사에게도 제공되어 변호사 스스로 과도한 저가 입찰을 지양하게 되어 자율적으로 법률 서비스 품질 저하와 대리인의 비용 저가화를 저지하는 효과가 있다.

[0155] 또한, 온라인 경매 시스템을 통해 새로운 고객 시장을 확보할 수 있다. 현행 변호사법 하에서 변호사의 마케팅 행위는 매우 제한이어서 온라인의 경우에는 배너 광고나 검색광고에 제한되어 고객에게 마케팅이 제한적이다

[0156] 또한, 대리인 변호사가 상기 동영상 인사말, 상기 용역 의뢰 답변서, 상기 고객후기 및 변호사후기 등의 다양한 자료도 스마트폰 등을 이용하여 용이하게 동영상 제작이 가능한 경우에 서버의 멀티미디어 스트리밍 서비스는 온라인 변호사 선임의 전 과정에서 매우 중요한 역할을 하게 된다. 동영상이 갖는 명쾌한 정보전달 효과와 스트리밍이 갖는 보안효과는 온라인 대리인 선임시에 반드시 필요한 도구이다.

[0157] 본 발명을 통하여 대리인이 얻는 효과로는, 대리인이 건축설계사나 디자이너 등과 같이 용역 결과물이 텍스트가 아닌 이미지나 실물인 경우에는 용역 결과물의 제작과정 또한 동영상으로 제작하여 의뢰인에게 보안이 유지되는 스트리밍 형태로 제공하므로서 의뢰인으로부터 높은 신뢰를 받을 수 있다.

[0158] 이상을 통해 본 발명의 바람직한 실시예에 대하여 설명하였지만, 본 발명은 이에 한정되는 것이 아니고 특허청구범위와 발명의 상세한 설명 및 첨부한 도면의 범위 안에서 여러 가지로 변형하여 실시하는 것이 가능하고 이 또한 본 발명의 범위에 속하는 것은 당연하다.

부호의 설명

[0159] 100: 서버

200: 의뢰인 단말기

300: 대리인 단말기

도면

도면1

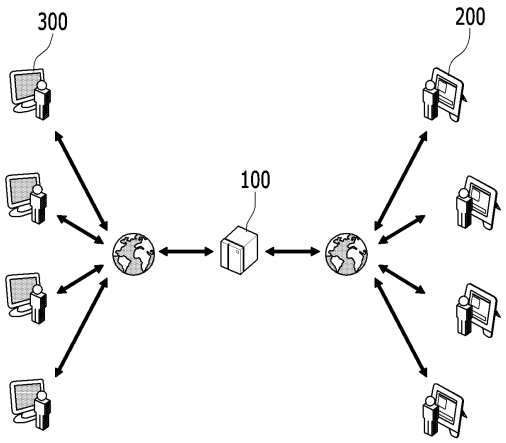
300
200
100

도면2

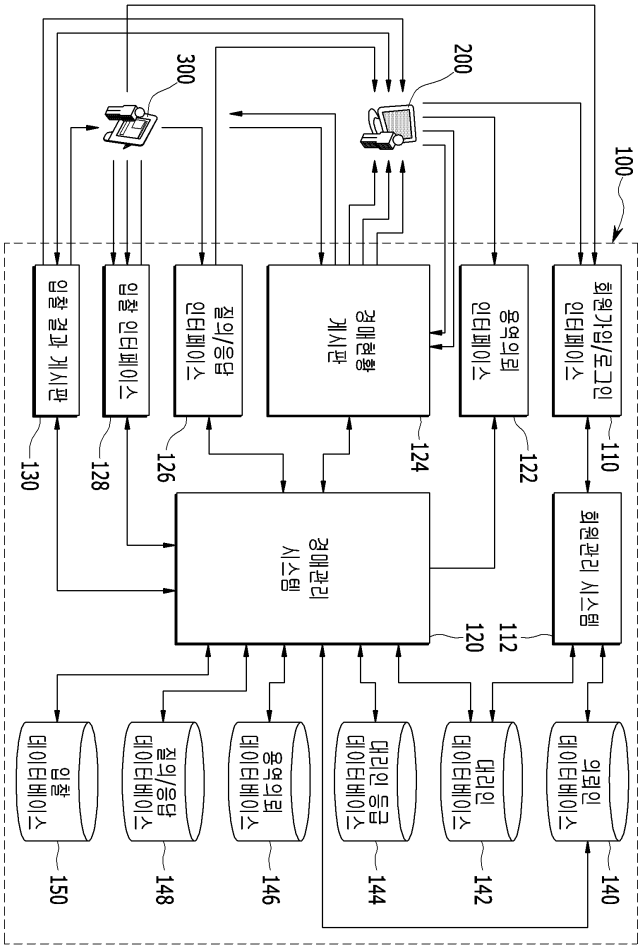
300
200
100
입찰 결과 게시판
입찰 인터페이스
질의/응답 인터페이스
경매현황 게시판
용역의뢰 인터페이스
회원가입/로그인 인터페이스
130
128
126
124
122
110
경매관리 시스템
회원관리 시스템
120
112
입찰 데이터베이스
질의/응답 데이터베이스
용역의뢰 데이터베이스
대리인 등급 데이터베이스
대리인 데이터베이스
의뢰인 데이터베이스
150
148
146
144
142
140

도면3

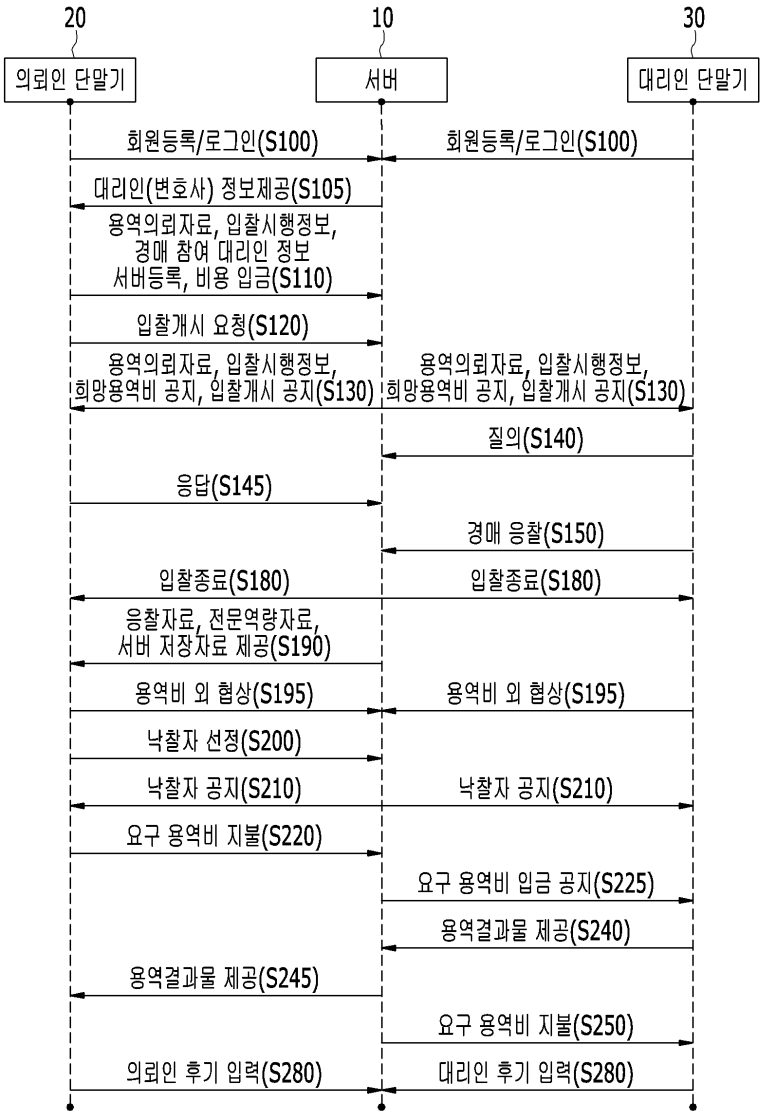
20
10
30
의뢰인 단말기
서버
대리인 단말기
회원등록/로그인(S100)
회원등록/로그인(S100)
대리인(변호사) 정보제공(S105)
용역의뢰자료, 입찰시행정보,
경매 참여 대리인 정보
서버등록, 비용 입금(S110)
입찰개시 요청(S120)
용역의뢰자료, 입찰시행정보,
희망용역비 공지, 입찰개시 공지(S130)
용역의뢰자료, 입찰시행정보,
희망용역비 공지, 입찰개시 공지(S130)
질의(S140)
응답(S145)
경매 응찰(S150)
입찰종료(S180)
입찰종료(S180)
응찰자료, 전문역량자료,
서버 저장자료 제공(S190)
용역비 외 협상(S195)
용역비 외 협상(S195)
낙찰자 선정(S200)
낙찰자 공지(S210)
낙찰자 공지(S210)
요구 용역비 지불(S220)
요구 용역비 입금 공지(S225)
용역결과물 제공(S240)
용역결과물 제공(S245)
요구 용역비 지불(S250)
의뢰인 후기 입력(S280)
대리인 후기 입력(S280)

도면4

의뢰인 데이터베이스

의뢰인ID	Password	성명	휴대폰	Email	주소	회원가입일시	회원탈퇴일시
sion2013	********	홍길이	01012344321	sion2013@sindae.co.kr	서울 마포구 상암동 123	20110819	
hopepass	********	임은박	01023455432	hopepass@justice.co.kr	인천 남구 대왕로7	20121127	
...	...	...	...	...	...	...	...

도면5

대리인 데이터베이스

변호사ID	Password	법률사무소명	사무실전화	휴대폰	Email	은행계좌	지역	학력	경력	검사장/법원장 경력년수	변호사 경력년수	승소 판결문	인사말	상담 분야
sion2013	********	신대	0212344321	01012344321	sion2013@sindae.co.kr	12345678123 (하나)	서울	(테이블)	(테이블)	12	5	null	null	부동산매매, 임대차/전세
hopepass	********	정의나라	0328765678	01023455432	hopepass@justice.co.kr	987654321234 (농협)	인천	(테이블)	(테이블)	0	8	(테이블)	파일명	채권양도, 손해배상
...	...	...	...	...	...	...	...	...	...	...	...	...	...	...

도면6

대리인 등급 데이터베이스

변호사 등급	변호사 활동 년 수	가중 경력사항	가중치	추천 상담료	추천 수임료	추천 성공보수율	평균 낙찰상담료	평균 낙찰수임료	평균 낙찰 성공보수율	변호사 리스트
A	변호사 경력 20년 이상	검사장, 법원장	1.5	50,000	4,000,000	20%	47,000	3,600,000	20	보기
B	10년 이상~ 20년 이하		1	200,000	3,000,000	15%	185,000	2,850,000	15	보기
C	5년 이상~ 10년 이하		1	150,000	2,500,000	13%	136,000	2,280,000	12	보기
D	5년 이하		1	100,000	2,000,000	10%	80,000	87,000	10	보기

도면7

상담의뢰 데이터베이스

매경번호	의뢰내용	상담분야	분쟁금액	거주지	첨부파일	입찰개시	입찰종료	매칭 변호사
215	보기	부동산매매, 임대차/전세	300,000,000	부산	보기	14071 50900	14071 01600	보기
214	보기	채권양도, 손해배상	60,000,000	서울	보기	140602 100	14070 51500	보기
213	보기	가정/이혼	900,000,000	대전	보기	1406041 400	14061 51000	보기
...	...	...	...	...	...	...	...	

도면8

질의/응답 데이터베이스

경매번호	순서	대리인 메시지	대리인 첨부자료	대리인 공개여부	의뢰인 메시지	의뢰인 첨부자료	의뢰인 공개여부
215	1	…	…	공개	…	…	없음
215	2	…	…	없음	…	…	비공개
215	3	…	…	비공개	…	…	공개
215	…	…	…	…	…	…	…
214	…	…	…	…	…	…	…
214	…	…	…	…	…	…	…
214	…	…	…	…	…	…	…
213	…	…	…	…	…	…	…

도면9

입찰 데이터베이스

경매 번호	의뢰인 ID	입찰자	희망 상담료	희망 수임료	희망 성공보수율	상담 소견서	의뢰인 후기	대리인 후기	낙찰자
215	inha 201408	bigbrother2	17	240		보기	보기	보기	
215	inha 201408	kim&lee12	25	330		보기	보기	보기	V
215	inha 201408	crosspeople7	13	210		보기	보기	보기	
215	inha 201408	plaza25	7	185		보기	보기	보기	
214	witkey 365	…	…	…		…	…	…	V
214	witkey 365	…	…	…		…	…	…	
214	witkey 365	…	…	…		…	…	…	
213	cross people	…	…	…		…	…	…	
213	cross people	…	…	…		…	…	…	V

도면10

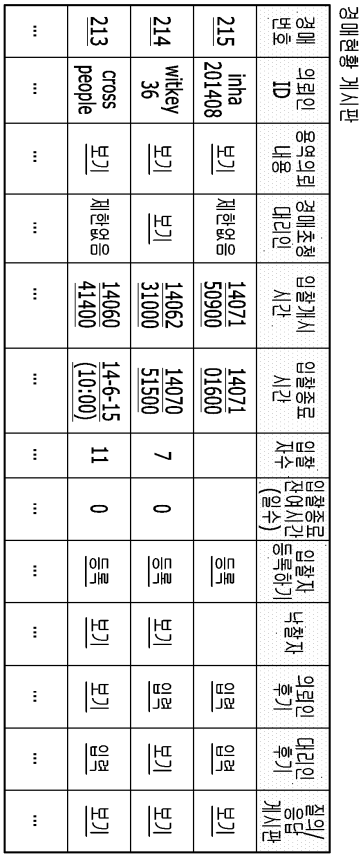
경매현황 게시판
경매 번호
의뢰인 ID
용역의뢰 내용
경매초청 대리인
입찰개시 시간
입찰종료 시간
입찰 자수
입찰종료 전여시간 (일수)
입찰자 등록하기
낙찰자
의뢰인 후기
대리인 후기
질의/ 응답 게시판
215
inha 201408
보기
제한없음
14071 50900
14071 01600
보기
보기
보기
보기
보기
214
witkey 36
보기
보기
14062 31000
14070 51500
7
0
등록
보기
입력
입력
보기
213
cross people
보기
제한없음
14060 41400
14-6-15 (10:00)
11
0
등록
보기
보기
입력
보기
...
...
...
...
...
...
...
...
...
...
...
...
...

도면11

입찰결과 게시판

입찰자 순서	대리인 ID	대리인 등급	추천 상담료	평균 낙찰 상담료	희망 상담료	요구 상담료	추천 수임료	평균 낙찰 수임료	희망 수임료	요구 수임료	희망 성공 보수율
1	big brother2	B	20	18	17	19	300	265	240	250	
2	kim& lee12	A	30	26	25	29	400	340	330	370	
3	cross people7	C	15	13	13	15	250	230	210	220	
4	plaza 25	D	10	7	7	9	200	190	185	190	

입찰자 순서	추천 성공 보수율	평균낙찰 성공 보수율	요구 성공 보수율	용역 결과물	대리인 학력/ 경력	승소 판결문	인사말	연락처	의뢰인 후기	대리인 후기	낙찰자
1	15	13	14	보기	보기	보기	보기	보기	보기	보기	
2	20	18	19	보기	보기	보기	보기	보기	보기	보기	v
3	12	11	11	보기	보기	보기	보기	보기	보기	보기	
4	10	9	9	보기	보기	보기	보기	보기	보기	보기	