(19)中华人民共和国国家知识产权局

(12)实用新型专利

(10)授权公告号 CN 202682575 U
(45)授权公告日 2013.01.23

(21)申请号 201220249989.6

(22)申请日 2012.05.29

(73)专利权人 刘翠兰
地址 528500 广东省佛山市高明区杨和镇高明大道中 118 号科奕卫浴公司内

(72)发明人 储新甲

(51)Int.Cl.
A61N 5/06(2006.01)
A61H 7/00(2006.01)

(ESM)同样的发明创造已同日申请发明专利

权利要求书 1 页 说明书 2 页 附图 3 页

(54)实用新型名称

一种带按摩椅的光波房

(57)摘要

本实用新型公开了一种带按摩椅的光波房，属于光波房技术领域，其技术要点包括房体，其中所述的房体内设有按摩椅，所述的按摩椅主要由支撑座、设置在支撑座的沙发垫靠背和沙发按摩坐垫以及设置在沙发按摩坐垫两侧的支撑座上的扶手组成，在沙发垫靠背上部设有颈部揉捏按摩装置，在颈部揉捏按摩装置下方的沙发垫靠背上设有背部光波装置；在支撑座前端面上设有与人体腿部相适应的腿部光波装置；本实用新型旨在提供一种结构简单、使用方便且效果良好的带按摩椅的光波房；用于日常保健和休闲娱乐。

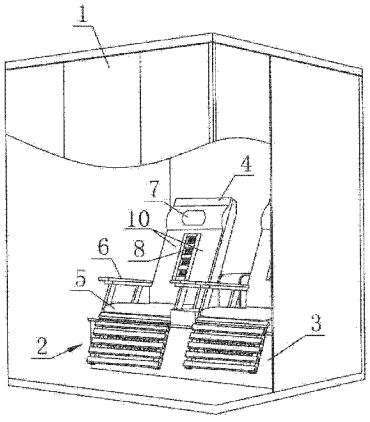

CN 202682575 U

1. 一种带按摩椅的光波房，包括房体 (1)，其特征在于，所述的房体 (1) 内设有按摩椅 (2)，所述的按摩椅 (2) 主要由支撑座 (3)、设置在支撑座 (3) 上的沙发垫靠背 (4) 和沙发按摩坐垫 (5) 以及设置在沙发按摩坐垫 (5) 两侧的支撑座 (3) 上的扶手 (6) 组成，在沙发垫靠背 (4) 上部设有颈部揉捏按摩装置 (7)，在颈部揉捏按摩装置 (7) 下方的沙发垫靠背 (4) 上设有背部光波装置 (8)；在支撑座 (3) 前端面上设有与人体腿部相适应的腿部光波装置 (9)。

2. 根据权利要求 1 所述的带按摩椅的光波房，其特征在于，所述的背部光波装置 (8) 设置在沙发垫靠背 (4) 中间，在背部光波装置 (8) 两侧的沙发垫靠背 (4) 上设有背部按摩装置 (10)。

3. 根据权利要求 2 所述的带按摩椅的光波房，其特征在于，所述的沙发垫靠背 (4) 由海绵和包裹在海绵外表面的沙发皮组成，所述的背部按摩装置 (10) 设置在海绵内。

4. 根据权利要求 2 所述的带按摩椅的光波房，其特征在于，所述的背部光波装置 (8) 由设置在沙发垫靠背 (4) 表面的支撑网格 (8a) 和设置在支撑网格 (8a) 后方的沙发垫靠背 (4) 内的第一光波发生装置 (8b) 组成。

5. 根据权利要求 1 所述的带按摩椅的光波房，其特征在于，所述的腿部光波装置 (9) 由设置在支撑座 (3) 前端面的防护网罩 (9a) 和设置在该防护网罩 (9a) 后方的支撑座 (3) 内的第二光波发生装置 (9b) 组成。

6. 根据权利要求 2 所述的带按摩椅的光波房，其特征在于，所述的扶手 (6) 上设的控制按钮 (11)，所述的控制按钮 (11) 分别与颈部揉捏按摩装置 (7) 和背部按摩装置 (10) 电路连接。

一种带按摩椅的光波房

技术领域

[0001] 本发明涉及一种光波房，更具体地说，尤其涉及一种带按摩椅的光波房。

背景技术

[0002] 目前市场上出售的光波房，其房体内一般设有供使用者坐卧的座椅，该座椅一般为纯木质材料制成。这种结构在使用时，存在使用者坐卧缺少舒适感的缺点，而且座椅本身不带有其他功能，使用较为单一。另外，现有的光波房，由于光波发生装置一般设置在房顶，而使用者一般是坐靠在木椅上，这就使得使用者的背部及腿背无法接受光波治疗。

发明内容

[0003] 本发明的目的在于针对上述现有技术的不足，提供一种结构简单、使用方便且效果良好的带按摩椅的光波房。

[0004] 本发明的技术方案是这样实现的：一种带按摩椅的光波房，包括房体，其中所述的房体内设有按摩椅，所述的按摩椅主要由支撑座、设置在支撑座的沙发垫靠背和沙发按摩坐垫以及设置在沙发按摩坐垫两侧的支撑座上的扶手组成，在沙发垫靠背上部设有颈部揉捏按摩装置，在颈部揉捏按摩装置下方的沙发垫靠背上设有背部光波装置；在支撑座前端面上设有与人体腿部相适应的腿部光波装置。

[0005] 上述的带按摩椅的光波房中，所述的背部光波装置设置在沙发垫靠背中间，在背部光波装置两侧的沙发垫靠背上设有背部按摩装置。

[0006] 上述的带按摩椅的光波房中，所述的沙发垫靠背由海绵和包裹在海绵外表面的沙发皮组成，所述的背部按摩装置设置在海绵内。

[0007] 上述的带按摩椅的光波房中，所述的背部光波装置由设置在沙发垫靠背表面的支撑网格和设置在支撑网格后方的沙发垫靠背内的第一光波发生装置组成。

[0008] 上述的带按摩椅的光波房中，所述的腿部光波装置由设置在支撑座前端面的防护网罩和设置在该防护网罩后方的支撑座内的第二光波发生装置组成。

[0009] 上述的带按摩椅的光波房中，所述的扶手上设的控制按钮，所述的控制按钮分别与颈部揉捏按摩装置和背部按摩装置电路连接。

[0010] 本发明采用上述结构后，通过在光波房内设置按摩椅，使得使用者在进行光波浴的同时，还可以根据实际情况，采用按摩椅上的按摩装置对身体各部位进行按摩，由于光波浴的作用，首先使人体血液加速循环，新陈代谢加快，这时结合按摩，可以有效达到缓解或消除疲劳的目的；同时，按摩椅采用仿沙发结构设计，坐卧均非常舒适。

附图说明

[0011] 下面结合附图中的实施例对本发明作进一步的详细说明，但并不构成对本发明的任何限制。

[0012] 图 1 是本发明的结构示意图；

[0013] 图 2 是本发明按摩椅的结构示意图；

[0014] 图 3 是本发明按摩椅的分解结构示意图；

[0015] 图 4 是图 3 中 A 处的局部放大示意图；

[0016] 图 5 是图 4 中 B 处的局部放大示意图。

[0017] 图中：房体 1、按摩椅 2、支撑座 3、沙发垫靠背 4、沙发按摩坐垫 5、扶手 6、颈部揉捏按摩装置 7、背部光波装置 8、支撑网格 8a、第一光波发生装置 8b、腿部光波装置 9、防护网罩 9a、第二光波发生装置 9b、背部按摩装置 10、控制按钮 11。

具体实施方式

[0018] 参阅图 1 至图 5 所示，本发明的一种带按摩椅的光波房，包括房体 1，在房体 1 内设有按摩椅 2，所述的按摩椅 2 主要由支撑座 3、设置在支撑座 3 上的沙发垫靠背 4 和沙发按摩坐垫 5 以及设置在沙发按摩坐垫 5 两侧的支撑座 3 上的扶手 6 组成，在沙发垫靠背 4 上部设有颈部揉捏按摩装置 7，在颈部揉捏按摩装置 7 下方的沙发垫靠背 4 上设有背部光波装置 8，所述的背部光波装置 8 设置在沙发垫靠背 4 中间，在背部光波装置 8 两侧的沙发垫靠背 4 上设有背部按摩装置 10；在支撑座 3 前端面上设有与人体腿部相适应的腿部光波装置 9。

[0019] 本实施例中的沙发垫靠背 4 由海绵和包裹在海绵外表面的沙发皮组成，所述的背部按摩装置 10 设置在海绵内；沙发按摩坐垫 5 同样是采用海绵和包裹在海绵外表面的沙发皮组成，在沙发按摩坐垫 5 内设有按摩器。进一步地，本实施例中的背部光波装置 8 由设置在沙发垫靠背 4 表面的支撑网格 8a 和设置在支撑网格 8a 后方的沙发垫靠背 4 内的第一光波发生装置 8b 组成。腿部光波装置 9 由设置在支撑座 3 前端面的防护网罩 9a 和设置在该防护网罩 9a 后方的支撑座 3 内的第二光波发生装置 9b 组成。为了方便操作，在扶手 6 上设的控制按钮 11，所述的控制按钮 11 分别与颈部揉捏按摩装置 7 和背部按摩装置 10 电路连接。

[0020] 具体使用时，首先启动房体 1 内的各光波发生装置进行光波浴，当使用者感觉身体有微发热时，即可根据需要选择启动颈部、背部或是坐垫上的按摩器进行按摩，从而与光波配合，达到有效达到缓解或消除疲劳的目的。

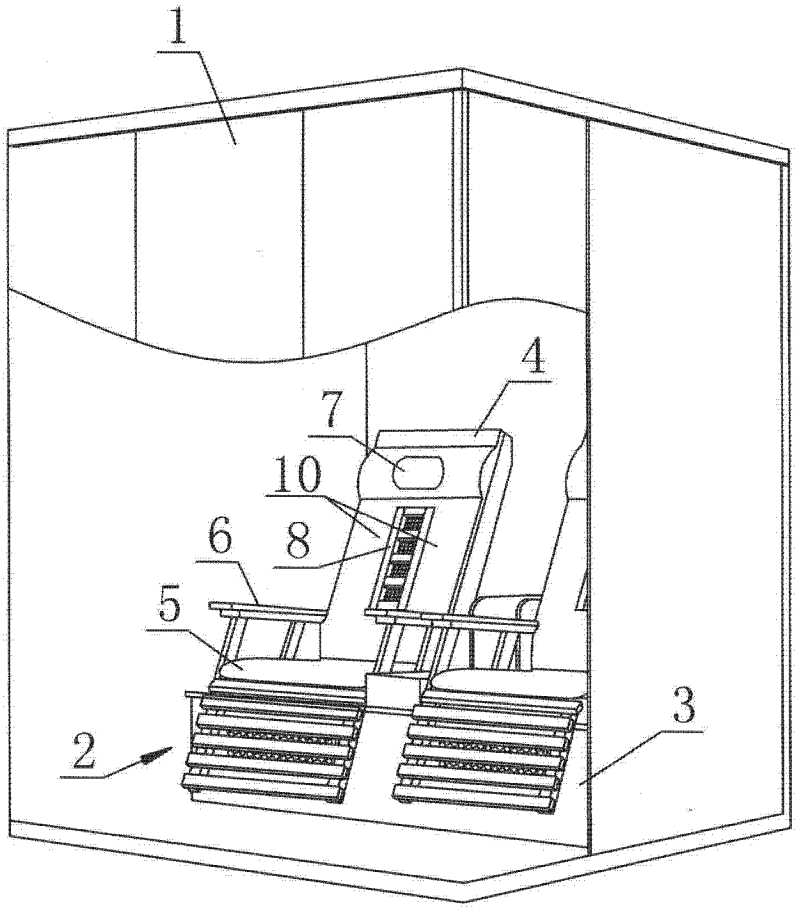

图 1

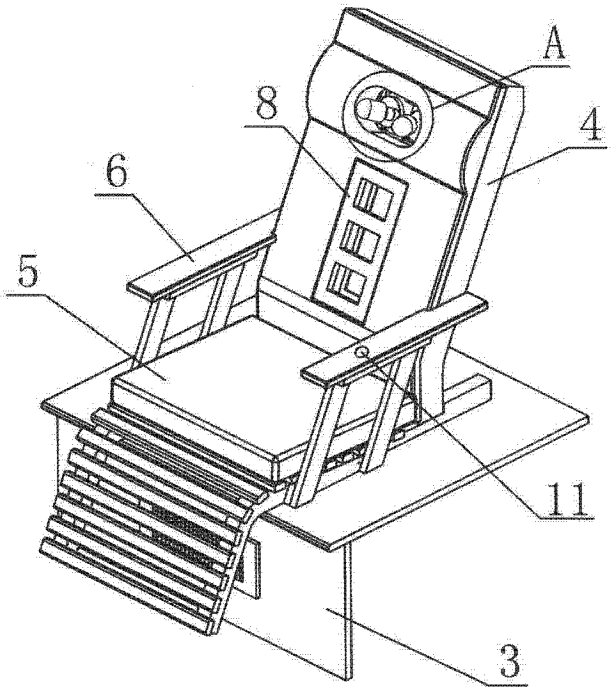

图 2

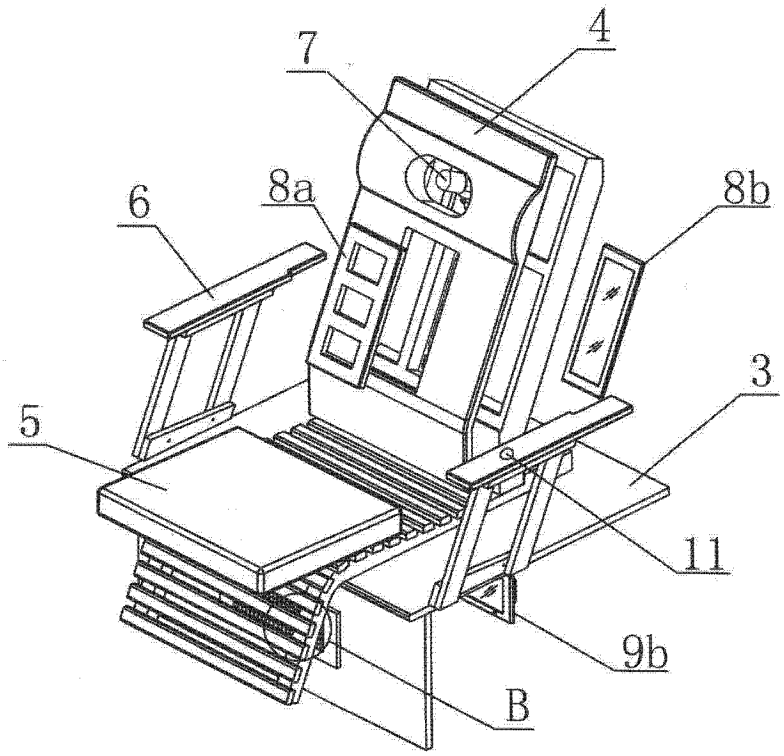

图 3

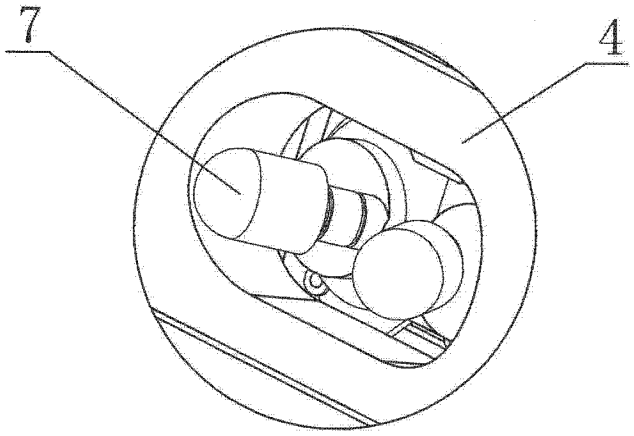

图 4

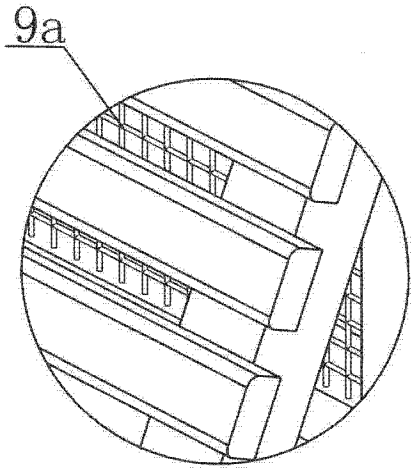

图 5