(19)国家知识产权局

(12)实用新型专利

(10)授权公告号 CN 222121076 U
(45)授权公告日 2024.12.06

(21)申请号 202420688424.0

(22)申请日 2024.04.03

(73)专利权人 温州市龙峰移动板房有限公司
地址 325000 浙江省温州市瓯海区娄桥街道继红路399号娄桥轻工产业园综合服务中心二楼211

(72)发明人 郑洁峰 龚斌斌

(74)专利代理机构 浙江维创盈嘉专利代理有限公司 33477
专利代理师 龚子雄

(51)Int.Cl.
E04H 1/12(2006.01)
F24F 7/00(2021.01)

权利要求书1页 说明书4页 附图3页

(54)实用新型名称

一种岗亭

(57)摘要

本实用新型属于岗亭技术领域,尤其涉及一种岗亭,包括岗亭本体及设置于岗亭本体内的活动腔,包括:两个第一安装孔,分别设置于岗亭本体前端的顶端两侧上;两个进风机,分别安装两个第一安装孔内;两个第二安装孔,分别设置于岗亭本体后端并且位于顶端中部的两侧上;以及两个出风机,分别安装于两个第二安装孔内;其中,所述进风机用于给活动腔内送风,所述出风机用于活动腔内的气体抽出排送至岗亭本体外;本实用新型的有益效果为:通风效果极佳及散热效果极佳。

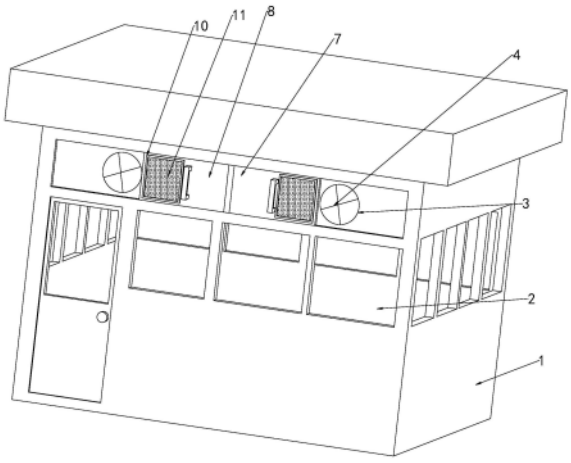

CN 222121076 U

1.一种岗亭,包括岗亭本体(1)及设置于岗亭本体(1)内的活动腔(2),其特征在于,包括:

两个第一安装孔(3),分别设置于岗亭本体(1)前端的顶端两侧上;

两个进风机(4),分别安装两个第一安装孔(3)内;

两个第二安装孔(5),分别设置于岗亭本体(1)后端并且位于顶端中部的两侧上;

以及两个出风机(6),分别安装于两个第二安装孔(5)内;

其中,所述进风机(4)用于给活动腔(2)内送风,所述出风机(6)用于活动腔(2)内的气体抽出排送至岗亭本体(1)外。

2.根据权利要求1所述的一种岗亭,其特征在于,所述岗亭本体(1)前端和后端的顶端两侧均设有两个相对设置的滑动槽(7),四个所述滑动槽(7)分别连通于两个第一安装孔(3)和第二安装孔(5),所述滑动槽(7)内均滑动有遮挡板(8)。

3.根据权利要求2所述的一种岗亭,其特征在于,所述滑动槽(7)两侧内壁上均设有滑动限位槽,所述遮挡板(8)两侧均设有滑动于滑动限位槽内的滑动条(9)。

4.根据权利要求2所述的一种岗亭,其特征在于,所述遮挡板(8)上设有与第一安装孔(3)或第二安装孔(5)配合的通风孔,所述遮挡板(8)背离滑动槽(7)的一侧上设有沿通风孔边沿设置的防尘结构。

5.根据权利要求4所述的一种岗亭,其特征在于,所述防尘结构包括:

安装框(10),可拆卸连接于通风空边沿的遮挡板(8)上;

防尘网(11),设置于安装框(10)内。

6.根据权利要求2所述的一种岗亭,其特征在于,所述遮挡板(8)外侧壁上均设有把手(12)。

一种岗亭

技术领域

[0001] 本实用新型涉及岗亭技术领域,特别涉及一种岗亭。

背景技术

[0002] 岗亭,就是岗哨站岗、值班的工作地。岗亭也分为长期岗亭与短期岗亭,长期岗亭为固定一个地方使用,短期岗亭为工地或者施工地方使用,当一个工程完成后就会出现搬运,并且由于是短期的,所以不会在岗亭上安装空调。

[0003] 现有技术中,大多岗亭内的空气流动较差,导致岗亭内气体持续存在,造成岗亭内温度持续上升并且达到较高温度。

实用新型内容

[0004] 针对现有技术存在的不足,本实用新型的目的在于提供一种岗亭,以解决上述问题。

[0005] 有鉴于此,本实用新型提供一种岗亭,包括岗亭本体及设置于岗亭本体内的活动腔,包括:

[0006] 两个第一安装孔,分别设置于岗亭本体前端的顶端两侧上;

[0007] 两个进风机,分别安装两个第一安装孔内;

[0008] 两个第二安装孔,分别设置于岗亭本体后端并且位于顶端中部的两侧上;

[0009] 以及两个出风机,分别安装于两个第二安装孔内;

[0010] 其中,所述进风机用于给活动腔内送风,所述出风机用于活动腔内的气体抽出排送至岗亭本体外。

[0011] 通过采用上述技术方案,通过两个第一安装孔的设置,能够安装两个进风机,通过两个进风机的设置,能够将更多的风吹入活动腔内,通过两个第二安装孔的设置,能够使两个出风机得到安装,通过两个出风机的设置,能让更多的气体从活动腔内排出岗亭本体外,通过进风机与出风机的配合,能够更好的使活动腔内的气体对流,从而将原有的高温气体排出,从而达到对活动腔内更好的降温与散热。

[0012] 进一步的,所述岗亭本体前端和后端的顶端两侧均设有两个相对设置的滑动槽,四个所述滑动槽分别连通于两个第一安装孔和第二安装孔,所述滑动槽内均滑动有遮挡板。

[0013] 进一步的,所述滑动槽两侧内壁上均设有滑动限位槽,所述遮挡板两侧均设有滑动于滑动限位槽内的滑动条。

[0014] 进一步的,所述遮挡板上设有与第一安装孔或第二安装孔配合的通风孔,所述遮挡板背离滑动槽的一侧上设有沿通风孔边沿设置的防尘结构。

[0015] 进一步的,所述防尘结构包括:

[0016] 安装框,可拆卸连接于通风空边沿的遮挡板上;

[0017] 防尘网,设置于安装框内。

[0018] 进一步的,所述遮挡板外侧壁上均设有把手。

附图说明

[0019] 为了更清楚地说明本实用新型实施例或现有技术中的技术方案,下面将对实施例或现有技术描述中所需要使用的附图作简单地介绍,显而易见地,下面描述中的附图仅仅是本实用新型的一些实施例,对于本领域普通技术人员来讲,在不付出创造性劳动性的前提下,还可以根据这些附图获得其他的附图。

[0020] 图1为本实用新型具体实施方式整体结构示意图;

[0021] 图2为本实用新型具体实施方式整体结构后视图;

[0022] 图3为本实用新型具体实施方式遮挡板结构示意图。

[0023] 附图标记:1、岗亭本体;2、活动腔;3、第一安装孔;4、进风机;5、第二安装孔;6、出风机;7、滑动槽;8、遮挡板;9、滑动条;10、安装框;11、防尘网;12、把手。

具体实施方式

[0024] 下面将结合本申请实施例中的附图,对本申请实施例中的技术方案进行清楚地描述,显然,所描述的实施例是本申请的一部分实施例,而不是全部的实施例。基于本申请中的实施例,本领域普通技术人员获得的所有其他实施例,都属于本申请保护的范围。

[0025] 在本申请的描述中,需要说明的是,这里所使用的术语仅是为了描述具体实施方式,而非意图限制根据本申请的示例性实施方式。为了便于描述,附图中所示出的各个部分的尺寸并不是按照实际的比例关系绘制的。对于相关领域普通技术人员已知的技术、方法和设备可能不作详细讨论,但在适当情况下,所述技术、方法和设备应当被视为授权说明书的一部分。在这里示出和讨论的所有示例中,任何具体值应被解释为仅仅是示例性的,而不是作为限制。因此,示例性实施例的其它示例可以具有不同的值。应注意到:相似的标号和字母在下面的附图中表示类似项,因此,一旦某一项在一个附图中被定义,则在随后的附图中不需要对其进行进一步讨论。

[0026] 需要说明的是,本申请的说明书和权利要求书中的术语“第一”、“第二”等是用于区别类似的对象,而不用于描述特定的顺序或先后次序。应该理解这样使用的数据在适当情况下可以互换,以便本申请的实施例能够以除了在这里图示或描述的那些以外的顺序实施,且“第一”、“第二”等所区分的对象通常为一类,并不限定对象的个数,例如第一对象可以是一个,也可以是多个。此外,说明书以及权利要求中“和/或”表示所连接对象的至少其中之一,字符“/”,一般表示前后关联对象是一种岗亭“或”的关系。

[0027] 需要说明的是,在本申请的描述中,术语方位词如“前、后、上、下、左、右”、“横向、竖向、垂直、水平”和“顶、底”等所指示的方位或位置关系通常是基于附图所示的方位或位置关系,仅是为了便于描述本申请和简化描述,在未作相反说明的情况下,这些方位词并不指示和暗示所指的装置或元件必须具有特定的方位或者以特定的方位构造和操作,因此不能理解为对本申请保护范围的限制;方位词“内、外”是指相对于各部件本身的轮廓的内外。

[0028] 需要说明的是,在本申请中,术语“包括”、“包含”或者其任何其他变体意在涵盖非排他性的包含,从而使得包括一系列要素的过程、方法、物品或者装置不仅包括那些要素,而且还包括没有明确列出的其他要素,或者是还包括为这种过程、方法、物品或者装置所固

有的要素。在没有更多限制的情况下,由语句“包括一个……”限定的要素,并不排除在包括该要素的过程、方法、物品或者装置中还存在另外的相同要素。此外,需要指出的是,本申请实施方式中的方法和装置的范围不限按示出或讨论的顺序来执行功能,还可包括根据所涉及的功能按基本同时的方式或按相反的顺序来执行功能,例如,可以按不同于所描述的次序来执行所描述的方法,并且还可以添加、省去、或组合各种步骤。另外,参照某些示例所描述的特征可在其他示例中被组合。

[0029] 实施例1:

[0030] 本实施例提供了一种岗亭,包括岗亭本体1及设置于岗亭本体1内的活动腔2,包括:

[0031] 两个第一安装孔3,分别设置于岗亭本体1前端的顶端两侧上;

[0032] 两个进风机4,分别安装两个第一安装孔3内;

[0033] 两个第二安装孔5,分别设置于岗亭本体1后端并且位于顶端中部的两侧上;

[0034] 以及两个出风机6,分别安装于两个第二安装孔5内;

[0035] 其中,所述进风机4用于给活动腔2内送风,所述出风机6用于活动腔2内的气体抽出排送至岗亭本体1外;

[0036] 通过两个第一安装孔3的设置,能够安装两个进风机4,通过两个进风机4的设置,能够将更多的风吹入活动腔2内,通过两个第二安装孔5的设置,能够使两个出风机6得到安装,通过两个出风机6的设置,能让更多的气体从活动腔2内排出岗亭本体1外,通过进风机4与出风机6的配合,能够更好的使活动腔2内的气体对流,从而将原有的高温气体排出,从而达到对活动腔2内更好的降温与散热。

[0037] 实施例2:

[0038] 本实施例中,除了包括前述实施例的结构特征,进一步的所述岗亭本体1前端和后端的顶端两侧均设有两个相对设置的滑动槽7,四个所述滑动槽7分别连通于两个第一安装孔3和第二安装孔5,所述滑动槽7内均滑动有遮挡板8;

[0039] 位于岗亭本体1前端的两个遮挡板8相互背离移动于滑动槽7时,两个第一安装孔3被遮挡板8遮挡,位于岗亭本体1后端的两个遮挡板8相互靠近移动于滑动槽7时,两个第二安装孔5被遮挡板8遮挡,通过遮挡板8对第一安装孔3和第二安装孔5的遮挡,能够在环境较冷的情况下减少外部的风进入活动腔2内。

[0040] 实施例3:

[0041] 本实施例中,除了包括前述实施例的结构特征,进一步的所述滑动槽7两侧内壁上均设有滑动限位槽,所述遮挡板8两侧均设有滑动于滑动限位槽内的滑动条9;

[0042] 通过滑动限位槽与滑动条9的配合,能够更好的移动遮挡板8,并且防止遮挡板8的掉出。

[0043] 实施例4:

[0044] 本实施例中,除了包括前述实施例的结构特征,进一步的述遮挡板8上设有与第一安装孔3或第二安装孔5配合的通风孔,所述遮挡板8背离滑动槽7的一侧上设有沿通风孔边沿设置的防尘结构;

[0045] 通过通风孔的设置,能够在通风孔与第一安装孔3或第二安装孔5正对时,防尘结构处于工作状态,通过防尘结构的设置,能够起到防尘效果,并且在进风机4与出风机6不工

作时也能起到防尘作用。

[0046] 实施例5：

[0047] 本实施例中,除了包括前述实施例的结构特征,所述防尘结构包括：

[0048] 安装框10,可拆卸连接于通风空边沿的遮挡板8上；

[0049] 防尘网11,设置于安装框10内；

[0050] 通过安装框10的可拆卸连接设置,能够进行拆卸清洗防尘网11,通过防尘网11的设置,能够在粉尘较大的时候使用,达到防止粉尘大量进入活动腔2内。

[0051] 实施例6：

[0052] 本实施例中,除了包括前述实施例的结构特征,进一步的所述遮挡板8外侧壁上均设有把手12；

[0053] 通过把手12的设置,能更好的移动遮挡板8。

[0054] 以上所述仅为本实用新型的较佳实施例而已,并不用以限制本实用新型,凡在本实用新型的精神和原则之内,所作的任何修改、等同替换、改进等,均应包含在本实用新型的保护范围之内。

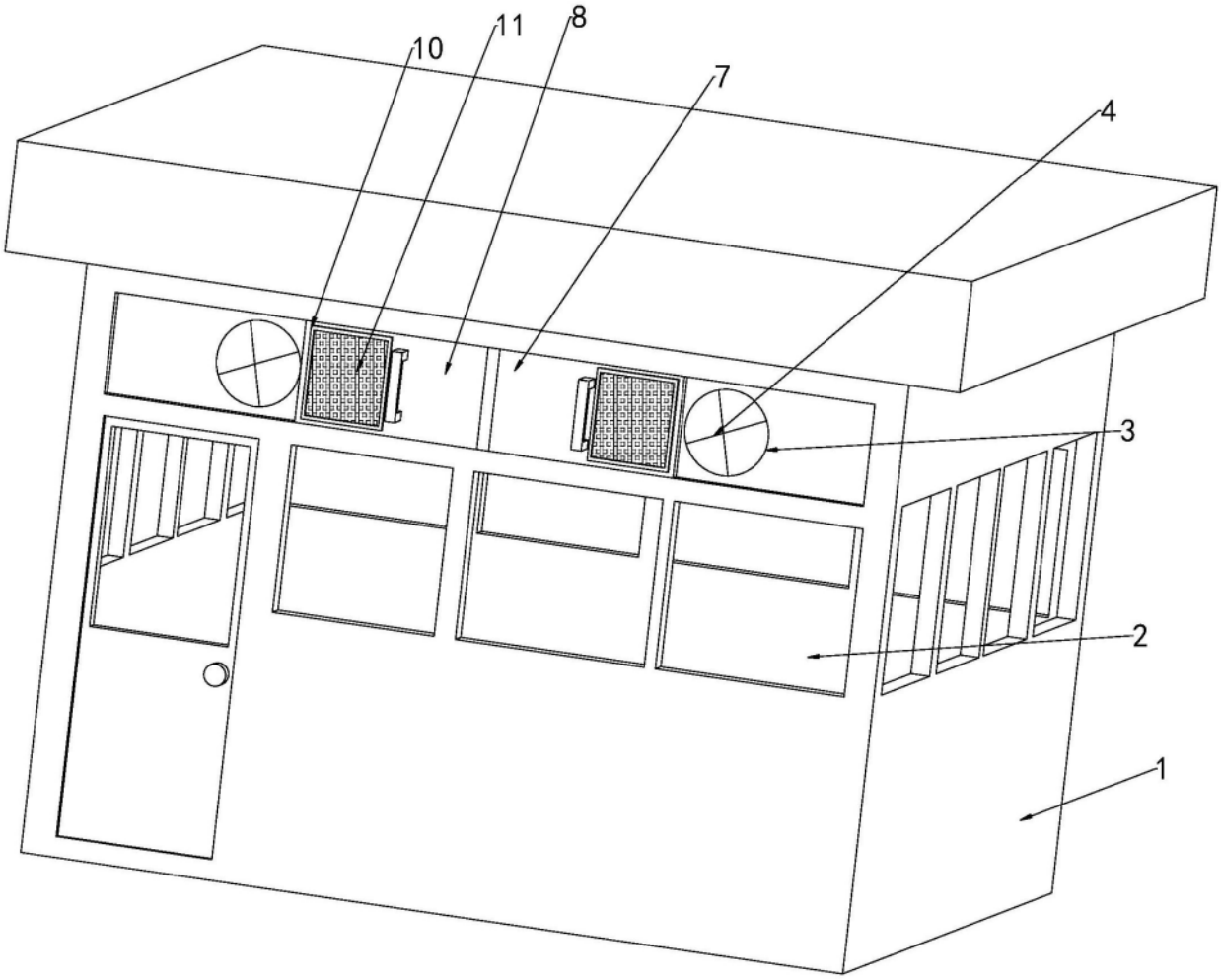

图1

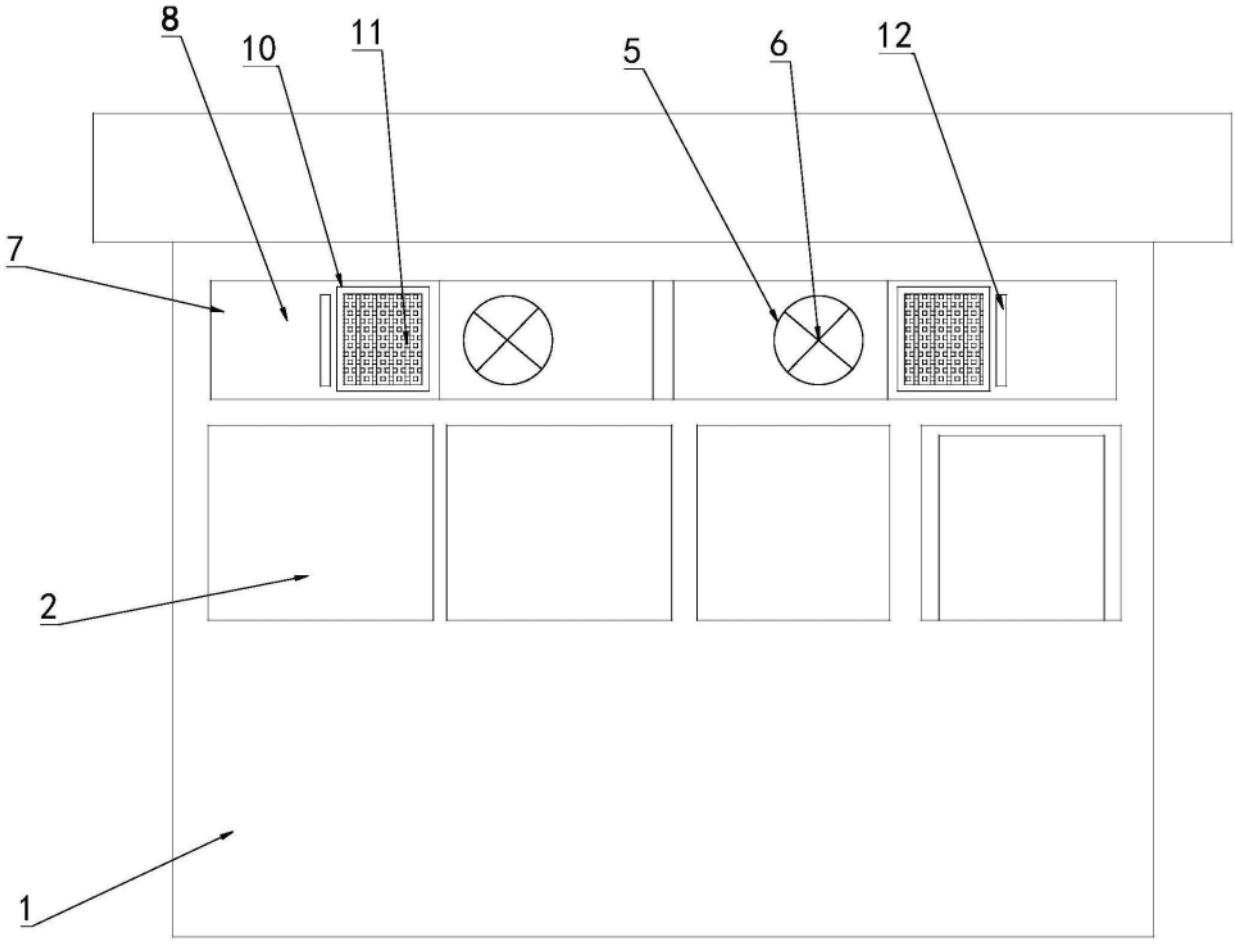

图2

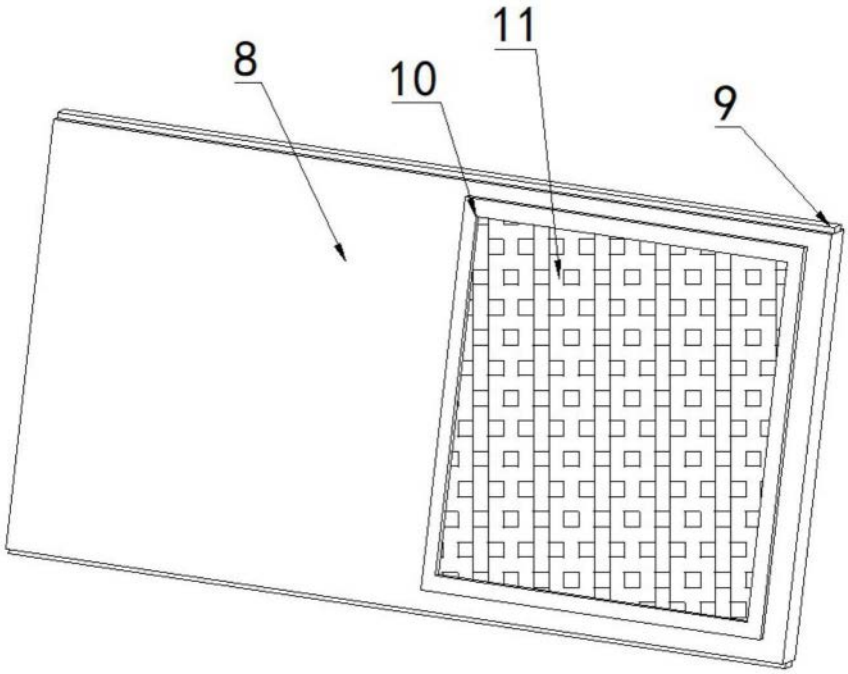

图3