(19) 대한민국특허청(KR)
(12) 공개특허공보(A)

(51) Int. Cl.[6]
G11B 17/02

(11) 공개번호 특1996-0019201
(43) 공개일자 1996년06월17일

(21) 출원번호 특1995-0040377
(22) 출원일자 1995년11월08일
(30) 우선권주장 94-321363 1994년11월30일 일본(JP)
(71) 출원인 다나신덴키 가부시키가이샤 다나카 신사쿠
일본국 도쿄도 세다가야구 후카자와 8-19-20
(72) 발명자 기도 구니오
일본국 도쿄도 세다가야구 후카자와 8-19-20 다나센덴키 가부시키가이샤나이
아오야마 요시쓰구
일본국 도쿄도 세다가야구 후카자와 8-19-20 다나신덴키 가부시키가이샤나이
(74) 대리인 손은진

심사청구 : 없음

(54) 디스크 로딩장치

요약

본 발명은 CD의 이젝트시 간단한 구조로 로더에서의 CD튀어나옴을 방지가능하게 한 디스크 로딩장치를 제공하는 것을 목적으로 하는 것으로, 디스크 로딩장치는 레버유닛(16R)을 구성하고, 각각 회전운동 탄성지지된 프론트레버(18) 및 리어레버(20)와, 프론트레버(18)의 기단에서부터 일체로 연장되는 스토퍼암(52)과, 이 스토퍼암(52)의 선단에 형성된 원호형의 스토퍼면(54)과, 리어레버(20)에서 돌출된 스토퍼핀(60)을 구비하고, 로더내로의 CD삽입에 따라 프론트 및 리어레버(18,20)가 제1 및 제2회전운동 위치까지 회전운동되었을 때, 스토퍼핀(60)은 스토퍼면(54)상에 위치하고, 리어레버(20)의 회전운동 복귀를 방해한다.

대표도

도3

명세서

[발명의 명칭]

디스크 로딩장치

[도면의 간단한 설명]

제3도는 로더홀더내의 이젝트위치에 있는 로더의 평면도,

제4도는 로더상의 프론트 및 리어레버의 일부를 확대하여 도시하는 도면.

본 내용은 요부공개 건이므로 전문 내용을 수록하지 않았음

(57) 청구의 범위

청구항 1

이젝트위치와 로딩위치 사이에서 이동가능하고, 그 내부에 디스크(CD)가 삽입가능한 로더(12)와, 상기 이젝트위치에서 로더내로 일부가 삽입된 디스크를 보유하는 레버유닛(16L,16R)을 구비한 디스크 로딩장치에 있어서, 상기 레버유닛은, 상기 로더에 기단이 회전운동 자유롭게 설치되고, 상기 디스크의 삽입에 따라 이 디스크의 외주가장자리에 의해 선단이 눌려져 제1회전 운동위치까지 회전운동하는 프론트레버(18)와, 상기 프론트레버에 회전운동 복귀력을 부여하는 제1탄성수단(26)과, 상기 로더에 상기 프론트레버의 기단측에 위치하여 회전운동 자유롭게 설치되고, 상기 디스크의 삽입에 따라 상기 디스크의 외주가장자리 안쪽부분에 의해 일단이 눌려져 제2외전운동위치까지 회전운동하는 리어레버(20)와, 상기 리어레버에 회전운동 복귀력을 부여하는 제2탄성수단(42)과, 상기 리어레버상에 돌출설치된 스토퍼

핀(60)과, 상기 프론트레버의 기단에서 상기 리어레버상에 연장되고, 상기 프론트 및 리업레버가 제1 및 제2회전운동위치에 위치되었을 때, 상기 스토퍼핀에 접촉하여 상기 제2탄성수단에 의한 상기 리어레버의 복귀회전운동을 방해하는 스토퍼면(54,86)을 갖는 스토프암(52)을 구비한 것을 특징으로 하는 디스크 로딩장치.

청구항 2

제1항에 있어서, 상기 리어레버의 회전운동지점(38)을 상기 디스크의 삽입방향과 교차하는 교차방향으로 변위 자유롭게 지지하는 슬라이드수단(40)을 또한 포함하고, 상기 스토퍼면은 상기 프론트레버가 제1회전운동위치를 향해 회전운동할 때, 상기 스토퍼핀에 접속하여 상기 리어레버를 상기 교차방향으로 변위시키고, 상기 리어레버가 제2회전운동위치를 향해 회전운동할 때에는 상기 리어레버의 상기 변위를 수반하면서 상기 스토퍼핀의 이동을 안내하는 원호면이고, 이 원호면의 곡률반경(R2)이 상기 회전운동지점과 상기 스토퍼핀까지의 거리(R1)보다 긴 것을 특징으로 하는 디스크 로딩장치.

청구항 3

제1항에 있어서, 상기 리어레버의 회전운동지점(38)을 상기 디스크의 삽입방향과 교차하는 교차방향으로 변위 자유롭게 지지하는 슬라이드수단(40)을 또한 포함하고, 상기 스토퍼암은 상기 프론트레버가 제1회전운동위치를 향해 회전운동할 때, 상기 스토퍼핀에 접촉하여 상기 리어레버를 상기 교차방향으로 변위시키고, 상기 리어레버가 제2회전운동위치를 향해 회전운동할 때에는 상기 리어레버의 상기 변위를 수반하면서 상기 스토퍼핀(60)의 이동을 안내하는 노름면(80)과, 이 누름면에서 상기 스토퍼면(86)을 개재시켜 이어지고 또 상기 리어레버가 제2회전운동위치까지 회전운동되었 때에는, 상기 스토퍼핀이 위치되는 단차(84)를 또한 갖고, 상기 스토퍼면(86)은 반원형을 이루고 있는 것을 특징으로 하는 디스크 로딩장치.

※ 참고사항 : 최초출원 내용에 의하여 공개하는 것임.

도면

도면3

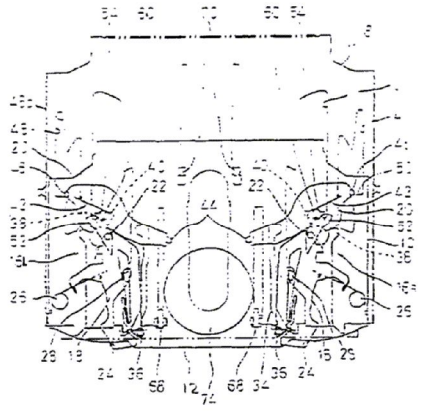

도면4

