(19)中华人民共和国国家知识产权局

(12)实用新型专利

(10)授权公告号 CN 205043743 U
(45)授权公告日 2016.02.24

(21)申请号 201520815798.5

(22)申请日 2015.10.15

(73)专利权人 黑龙江民族职业学院
地址 150066 黑龙江省哈尔滨市哈南工业新城核心区哈南十五路1号

(72)发明人 苏晓琳 解铁民 赵百忠 姜旭德 赵亚中 张寒冰 国勇

(51)Int.Cl.
B25H 1/00(2006.01)

权利要求书1页 说明书2页 附图1页

(54)实用新型名称

一种便于调节的食品加工台

(57)摘要

本实用新型公开了一种便于调节的食品加工台，它涉及食品设备技术领域；工作台面的内部安装有电动滑轨机构，电动滑轨机构的电动滑块上安装有杀菌器，工作台面的左端安装有导向板，工作台面的两端均安装有挡板，挡板的上端安装有安装板，安装板上安装有丝杠，丝杠上安装有丝母座，驱动电机与丝杠的一端连接，丝母座的下端安装有调节电机，调节电机的转轴上安装有刮板，刮板的底部安装有刮条；本实用新型便于实现快速调节，能实现杀菌与下料，使用方便，操作简便，工作效率高。

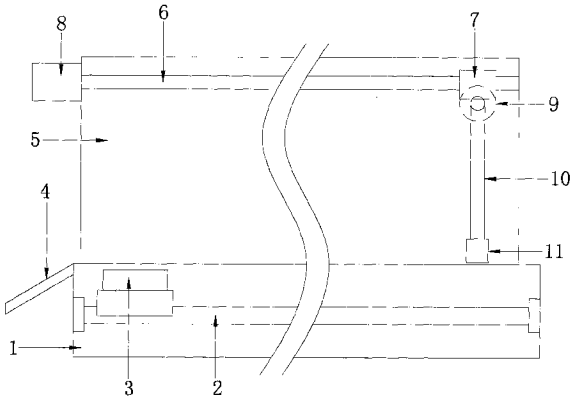

CN 205043743 U

1. 一种便于调节的食品加工台，其特征在于：它包含工作台面、电动滑轨机构、杀菌器、导向板、挡板、丝杠、丝母座、驱动电机、调节电机、刮板、刮条；工作台面的内部安装有电动滑轨机构，电动滑轨机构的电动滑块上安装有杀菌器，工作台面的左端安装有导向板，工作台面的两端均安装有挡板，挡板的上端安装有安装板，安装板上安装有丝杠，丝杠上安装有丝母座，驱动电机与丝杠的一端连接，丝母座的下端安装有调节电机，调节电机的转轴上安装有刮板，刮板的底部安装有刮条。

2. 根据权利要求 1 所述的一种便于调节的食品加工台，其特征在于：所述的杀菌器为紫外线高温杀菌器。

3. 根据权利要求 1 所述的一种便于调节的食品加工台，其特征在于：所述的调节电机的转轴上安装有锁接器。

一种便于调节的食品加工台

技术领域：

[0001] 本实用新型涉及一种便于调节的食品加工台，属于食品设备技术领域。

背景技术：

[0002] 食品设备包括筛选与清洗机械、粉碎与切割机械、搅拌均匀与均质机械、成型机械、分离机械、蒸发与浓缩机械、干燥机械、烘烤机械、冷冻机械、挤压膨化机械、输送机械等。

[0003] 我国食品机械的发展任重而道远、空间广阔，究其主要原因是我国人民消费的食品大多是来自农业的未加工食品，每年因缺乏必要的食品加工机械使食品资源不能直接加工、贮藏、保鲜而造成的损失高达几十亿元，未能深加工综合利用而造成的资源浪费损失更高，因此我国食品机械具有广阔的市场前景，发展前途。

[0004] 中国的食品机械制造业近几年呈上升趋势，食品安全日益严峻，设备更新换代成为一个大的趋势，正因为如此，中国食品机械制造业在今后相当长的一段时间内会保持增长，而且自动化程度越来越高，同样带动自动化原件的飞速发展。

[0005] 现有的食品加工台在使用时不方便调节，而且浪费时间，工作效率低。

实用新型内容：

[0006] 针对上述问题，本实用新型要解决的技术问题是提供一种便于调节的食品加工台。

[0007] 本实用新型的一种便于调节的食品加工台，它包含工作台面、电动滑轨机构、杀菌器、导向板、挡板、丝杠、丝母座、驱动电机、调节电机、刮板、刮条；工作台面的内部安装有电动滑轨机构，电动滑轨机构的电动滑块上安装有杀菌器，工作台面的左端安装有导向板，工作台面的两端均安装有挡板，挡板的上端安装有安装板，安装板上安装有丝杠，丝杠上安装有丝母座，驱动电机与丝杠的一端连接，丝母座的下端安装有调节电机，调节电机的转轴上安装有刮板，刮板的底部安装有刮条。

[0008] 作为优选，所述的杀菌器为紫外线高温杀菌器。

[0009] 作为优选，所述的调节电机的转轴上安装有锁接器。

[0010] 本实用新型的有益效果为：便于实现快速调节，能实现杀菌与下料，使用方便，操作简便，工作效率高。

附图说明：

[0011] 为了易于说明，本实用新型由下述的具体实施及附图作以详细描述。

[0012] 图 1 为本实用新型的结构示意图。

[0013] 图中：1- 工作台面；2- 电动滑轨机构；3- 杀菌器；4- 导向板；5- 挡板；6- 丝杠；7- 丝母座；8- 驱动电机；9- 调节电机；10- 刮板；11- 刮条。

具体实施方式：

[0014] 为使本实用新型的目的、技术方案和优点更加清楚明了，下面通过附图中示出的具体实施例来描述本实用新型。但是应该理解，这些描述只是示例性的，而并非要限制本实用新型的范围。此外，在以下说明中，省略了对公知结构和技术的描述，以避免不必要地混淆本实用新型的概念。

[0015] 如图 1 所示，本具体实施方式采用以下技术方案：它包含工作台面 1、电动滑轨机构 2、杀菌器 3、导向板 4、挡板 5、丝杠 6、丝母座 7、驱动电机 8、调节电机 9、刮板 10、刮条 11；工作台面 1 的内部安装有电动滑轨机构 2，电动滑轨机构 2 的电动滑块上安装有杀菌器 3，工作台面 1 的左端安装有导向板 4，工作台面 1 的两端均安装有挡板 5，挡板 5 的上端安装有安装板，安装板上安装有丝杠 6，丝杠 6 上安装有丝母座 7，驱动电机 8 与丝杠 6 的一端连接，丝母座 7 的下端安装有调节电机 9，调节电机 9 的转轴上安装有刮板 10，刮板 10 的底部安装有刮条 11。

[0016] 进一步的，所述的杀菌器 3 为紫外线高温杀菌器。

[0017] 进一步的，所述的调节电机 9 的转轴上安装有锁接器。

[0018] 本具体实施方式的工作原理为：通过电动滑轨机构 2 带动杀菌器 3 实现移动式杀菌，当需要下料时，通过调节电机 9 调节刮板 10 的角度，再通过驱动电机 8 带动丝母座 7 移动来实现下料，其速度快，工作效率高。

[0019] 以上显示和描述了本实用新型的基本原理和主要特征和本实用新型的优点。本行业的技术人员应该了解，本实用新型不受上述实施例的限制，上述实施例和说明书中描述的只是说明本实用新型的原理，在不脱离本实用新型精神和范围的前提下，本实用新型还会有各种变化和改进，这些变化和改进都落入要求保护的本实用新型范围内。本实用新型要求保护范围由所附的权利要求书及其等效物界定。

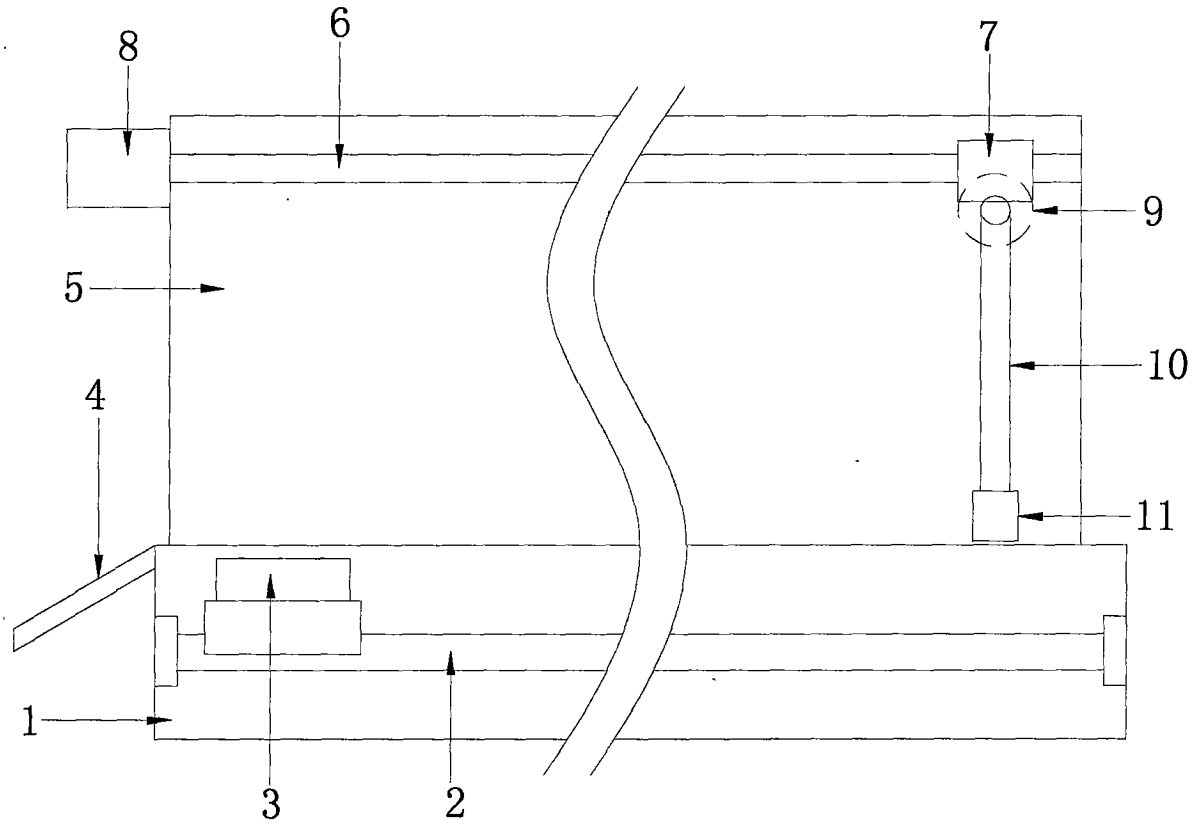

图 1