(19)中华人民共和国国家知识产权局

(12)实用新型专利

(10)授权公告号 CN 204844350 U
(45)授权公告日 2015.12.09

(21)申请号 201520602228.8

(22)申请日 2015.08.12

(73)专利权人 贵阳鑫恒泰实业有限公司
地址 550009 贵州省贵阳市经济技术开发区开发大道乌江路海信工业园旁

(72)发明人 邱绪军

(74)专利代理机构 贵阳中新专利商标事务所 52100
代理人 吴无惧

(51)Int.Cl.
B26F 1/44(2006.01)

权利要求书1页 说明书2页 附图3页

(54)实用新型名称

一种泡沫拉花模具

(57)摘要

本实用新型公开了一种泡沫拉花模具，包括底板、压板、折刀片和直刀片，所述底板上固定设置有多个折弯形的折刀片和直刀片，所述折刀片摆设形状为拉花结构，刀片的两端交叉到另一刀片凹槽内，顺着一个方向摆设到两直刀片间，所述压板固定连接在压床上，可向下移动到与折刀片和直刀片刃口接触。本实用新型采用折刀片和直刀片通过切割泡沫板，获得具有可伸缩的拉花形状的泡沫条，该模具能够大大提高产品精度、生产效率和降低生产成本，特别适合大批量的生产，具有结构简单、操作使用方便、装拆维护方便的特点。

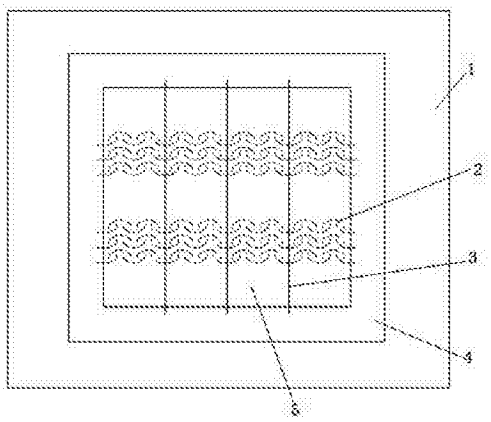

CN 204844350 U

1. 一种泡沫拉花模具，其特征在于：包括底板（1）、压板（6）、折刀片（2）和直刀片（3），所述底板（1）上固定设置有多个折弯形的折刀片（2）和直刀片（3），所述折刀片（2）摆设形状为拉花结构，刀片的两端交叉到另一刀片凹槽内，顺着一个方向摆设到两直刀片（3）间，所述压板（6）固定连接在压床上，可向下移动到与折刀片（2）和直刀片（3）刃口接触。

2. 根据权利要求 1 所述的一种泡沫拉花模具，其特征在于：所述底板（1）上的刀片内设置有泡沫垫板（5），所述泡沫垫板（5）高度小于刀片刃口高度。

3. 根据权利要求 1 所述的一种泡沫拉花模具，其特征在于：所述折刀片（2）摆设成双排，间隔排列。

4. 根据权利要求 1 所述的一种泡沫拉花模具，其特征在于：所述折刀片（2）还可摆设成相邻的双排。

5. 根据权利要求 1 所述的一种泡沫拉花模具，其特征在于：所述底板（1）上围绕刀片四周设置有弹性的环条（4），通过胶水粘接方式固定连接。

6. 根据权利要求 1 所述的一种泡沫拉花模具，其特征在于：所述折刀片（2）和直刀片（3）采用镶嵌的方式嵌入到底板（1）上进行固定。

7. 根据权利要求 1 所述的一种泡沫拉花模具，其特征在于：所述底板（1）和压板（6）采用压木板或实木板。

一种泡沫拉花模具

技术领域

[0001] 本实用新型属于泡沫板成型加工模具技术领域，具体涉及一种泡沫拉花模具。

背景技术

[0002] 现有的包装行业，采用泡沫进行包装，起到缓冲减震的作用，提高运输过程中产品的安全性，尤其是易碎产品的运输，然而，现有的泡沫使用过程中常采用固定大小的泡沫进行包装，一次使用后就扔掉，造成大量浪费，并且污染环境，因此设计了一种可适应多种包装箱体的泡沫垫条加工的模具，通过对其进行拉花处理，获得可延伸的结构，如图 4~6 所示中的 a、b、c 为可伸长的拉花部分，从而可以适应不同大小的箱体包装，减少一次使用和应用范围窄的问题，并且降低了生产成本。

发明内容

[0003] 本实用新型要解决的技术问题是 :提供一种结构简单、操作使用方便、产品精度和生产效率高的泡沫拉花模具。

[0004] 本实用新型采取的技术方案为 :一种泡沫拉花模具，包括底板、压板、折刀片和直刀片，所述底板上固定设置有多个折弯形的折刀片和直刀片，所述折刀片摆设形状为拉花结构，刀片的两端交叉到另一刀片凹槽内，顺着一个方向摆设到两直刀片间，所述压板固定连接在压床上，可向下移动到与折刀片和直刀片刃口接触。

[0005] 优选的，上述刀片内设置有泡沫垫板，起到缓冲稳固刀片的作用，所述泡沫垫板高度小于刀片刃口高度，便于将泡沫板彻底切割。

[0006] 优选的，上述折刀片摆设成双排，间隔排列，能够实现泡沫条两段式拉花的切割。

[0007] 优选的，上述折刀片还可摆设成相邻的双排，相邻的两排的直刀片间距不同，能够实现多种宽窄不同的单段式拉花泡沫条加工。

[0008] 优选的，上述底板上刀片四周设置有弹性的环条，通过胶水粘接方式固定连接，能够将内部的泡沫垫板进行定位稳固。

[0009] 所述折刀片和直刀片采用镶嵌的方式嵌入到底板上进行固定，装拆维护方便。

[0010] 优选的，上述底板和压板采用压木板或实木板，该材料易于固定刀片。

[0011] 本实用新型的有益效果 :与现有技术相比，本实用新型采用折刀片和直刀片通过切割泡沫板，获得具有可伸缩的拉花形状的泡沫条，该模具能够大大提高产品精度、生产效率和降低生产成本，特别适合大批量的生产，具有结构简单、操作使用方便、装拆维护方便的特点。

附图说明

[0012] 图 1 为本实用新型的去除压板后的俯视示意图 ;

[0013] 图 2 为本实用新型的前视图 ;

[0014] 图 3 为本实用新型的紧邻刀片布置示意图 ;

[0015] 图 4 为本实用新型加工的泡沫垫条粘接后的结构示意图；

[0016] 图 5 为图 4 的左视图；

[0017] 图 6 为图 4 的俯视图。

[0018] 图中，1- 底板，2- 折刀片，3- 直刀片，4- 环条，5- 泡沫垫板，6- 压板。

具体实施方式

[0019] 下面结合附图及具体的实施例对实用新型进行进一步介绍。

[0020] 如图 1~ 图 6 所示，一种泡沫拉花模具，包括底板 1、压板 6、折刀片 2 和直刀片 3，所述底板 1 上固定设置有多个折弯形的折刀片 2 和直刀片 3，所述折刀片 2 摆设形状为拉花结构，刀片的两端交叉到另一刀片凹槽内，顺着一个方向摆设到两直刀片 3 间，所述压板 6 固定连接在压床上，可向下移动到与折刀片 2 和直刀片 3 刃口接触，本实用新型采用折刀片 2 和直刀片 3 通过切割泡沫板，获得具有可伸缩的拉花形状的泡沫条，该模具能够大大提高产品精度、生产效率和降低生产成本，特别适合大批量的生产，具有结构简单、操作使用方便、装拆维护方便的特点。

[0021] 优选的，上述折刀片 2 和直刀片 3 内设置有泡沫垫板 5，所述泡沫垫板 5 高度小于刀片刃口高度；上述折刀片 2 摆设成双排，间隔排列；上述折刀片 2 还可摆设成相邻的双排，相邻的两排的直刀片间距不同，从而实现不同条状的一次加工；上述底板 1 上刀片四周设置有弹性的环条 4，通过胶水粘接方式固定连接；上述折刀片 2 和直刀片 3 采用镶嵌的方式嵌入到底板 1 上进行固定；上述底板 1 和压板 6 采用压木板或实木板。

[0022] 通过本实用新型加工的泡沫条，将其粘接成包装箱的垫板，如图 4~6 所示，适应不同大小箱体的应用，应用范围广，能够回收多次利用，大大降低生产成本和使用成本，加工制作方便。

[0023] 以上所述，仅为本实用新型的具体实施方式，但本实用新型的保护范围并不局限于此，任何熟悉本技术领域的技术人员在本实用新型揭露的技术范围内，可轻易想到变化或替换，都应涵盖在本实用新型的保护范围之内，因此，本实用新型的保护范围应以所述权利要求的保护范围为准。

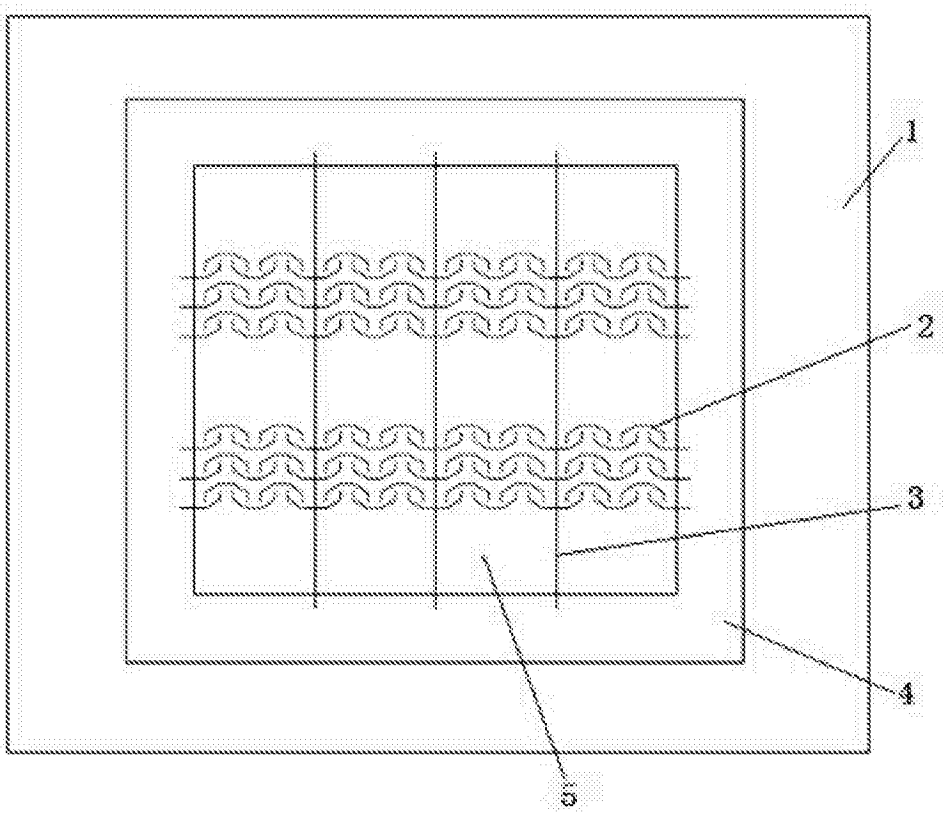

图 1

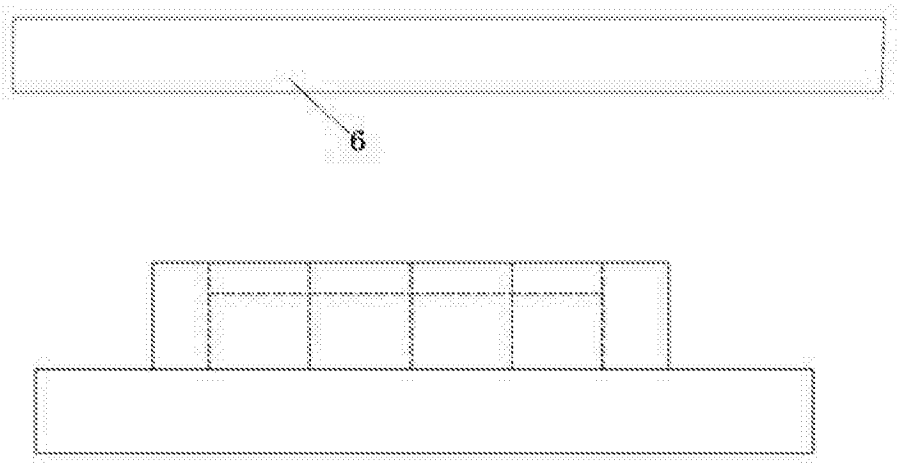

图 2

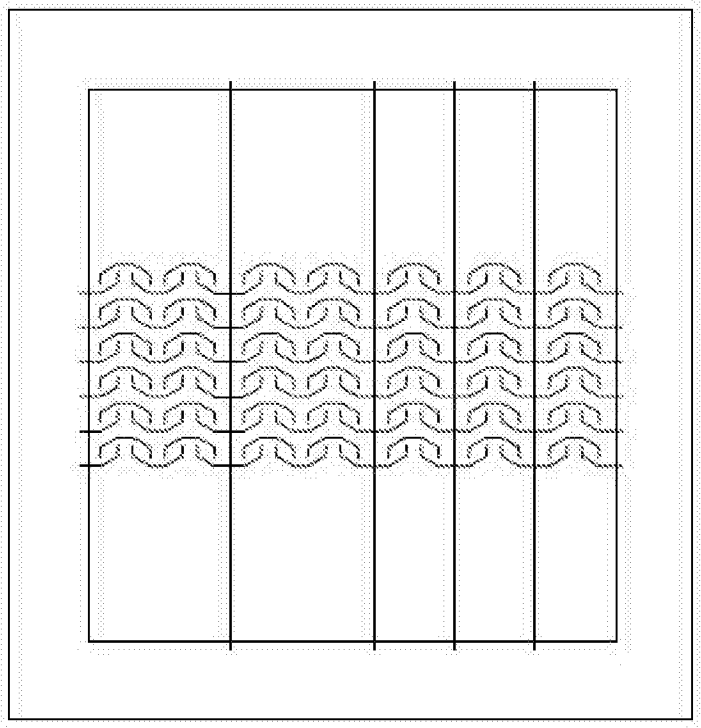

图 3

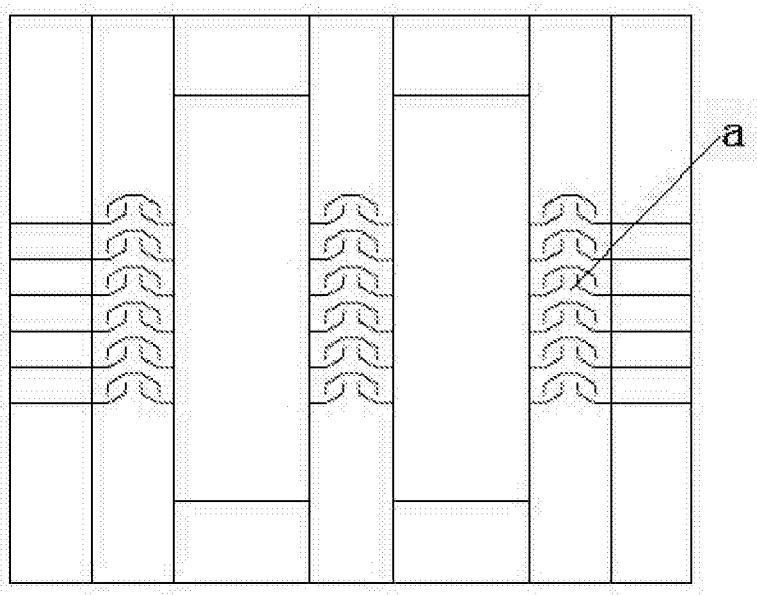

图 4

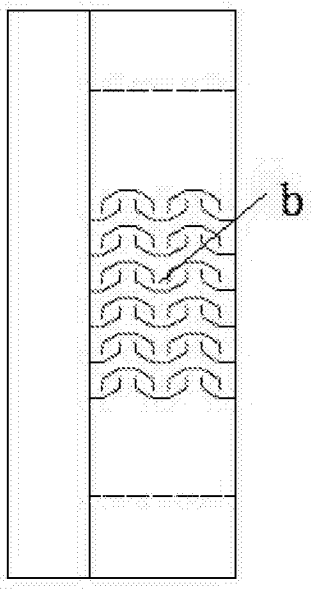

图 5

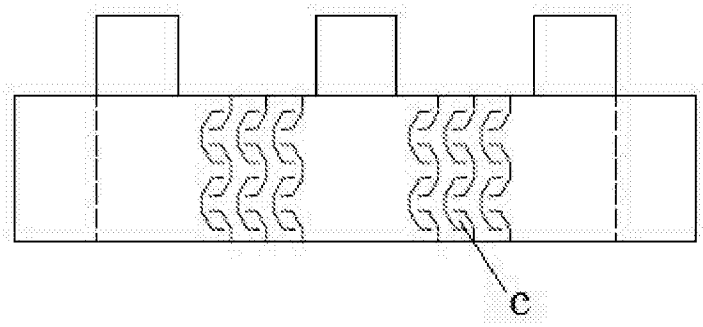

图 6