(19)中华人民共和国国家知识产权局

(12)实用新型专利

(10)授权公告号 CN 202413208 U
(45)授权公告日 2012.09.05

(21)申请号 201120559329.3

(22)申请日 2011.12.28

(73)专利权人 杨婷婷
地址 250100 山东省济南市历城区董家镇843号济南市历城第二中学科技创新办公室

(72)发明人 杨婷婷

(74)专利代理机构 济南诚智商标专利事务所有限公司 37105
代理人 王汝银

(51)Int.Cl.
B43M 11/06(2006.01)
B65D 85/20(2006.01)

权利要求书 1 页 说明书 1 页 附图 1 页

(54)实用新型名称

一种固体胶盒

(57)摘要

一种固体胶盒，属于包装盒，它包括盒体与盒盖，所述的盒体为一顶端开口的长方形槽，盒体的底面为活动面，底面的下方设有推手；盒体顶端开口处与盒盖相配合。本实用新型的盒体设为长方形槽，适应一般试卷和资料的形状，提高涂抹效率，节省人们的时间。

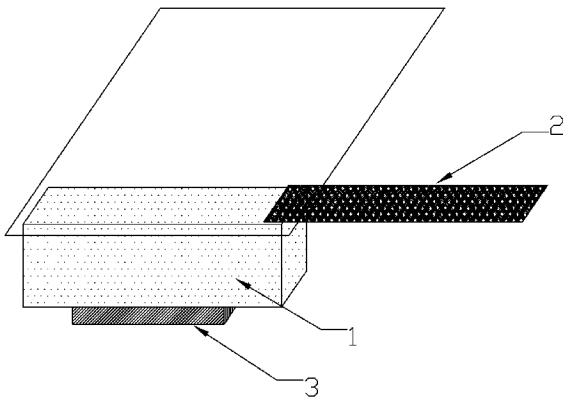

CN 202413208 U

1. 一种固体胶盒，包括盒体与盒盖，其特征是，所述的盒体为一顶端开口的长方形槽，盒体的底面为活动面，底面的下方设有推手；盒体顶端开口处与盒盖相配合。

一种固体胶盒

技术领域

[0001] 本实用新型涉及一种固体胶包装容器，具体地说是一种固体胶盒。

背景技术

[0002] 在学校里面，我们经常把试卷黏贴到一起，这样便于归类复习，但是在黏贴试卷的过程中，由于试卷较大，目前现有的固体胶棒，胶体面积小，需要多次涂抹才能把试卷粘好，一不小心就弄到手上或者桌子上，很不方便。

实用新型内容

[0003] 本实用新型的目的在于提供一种固体胶盒，该固体胶盒盛装的固体胶块涂抹面积较大，提高涂抹效率。

[0004] 本实用新型解决其技术问题所采取的技术方案是：一种固体胶盒，包括盒体与盒盖，所述的盒体为一顶端开口的长方形槽，盒体的底面为活动面，底面的下方设有推手；盒体顶端开口处与盒盖相配合。

[0005] 本实用新型的有益效果是：盒体设为长方形槽，适应一般试卷和资料的形状，提高涂抹效率，节省人们的时间。

附图说明

[0006] 图 1 为本实用新型的结构示意图。

[0007] 图中：1 盒体，2 盒盖，3 推手。

具体实施方式

[0008] 如图 1 所示。一种固体胶盒，包括盒体 1 与盒盖 2，所述的盒体 1 为一 顶端开口的长方形槽，盒体 1 的底面为活动面，底面的下方设有推手 3；盒体 1 顶端开口处与盒盖 2 相配合。

[0009] 使用时，取下盒盖 2，通过推手 3 推动盒体 1 的底面使得固体胶块的顶端露出盒体 1，将固体胶块的边缘与待粘贴的试卷或资料的边缘对齐，划一道便可以将固体胶均匀的涂抹在试卷或资料上，涂抹效率高。使用完毕后，通过推手使得固体胶块陷入盒体 1 内部，盖上盒盖即可。

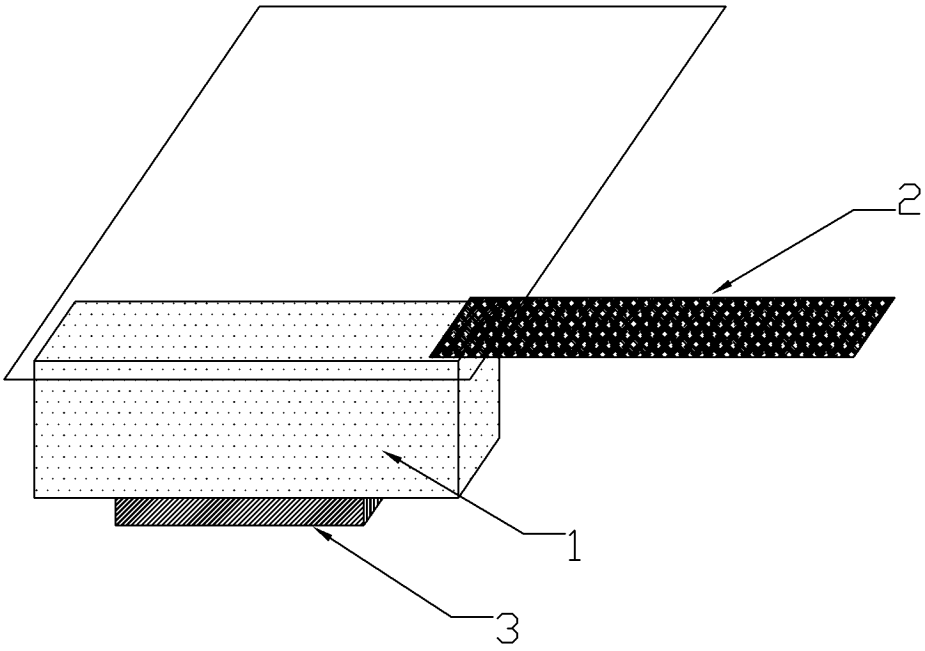

图 1