СОЮЗ СОВЕТСКИХ СОЦИАЛИСТИЧЕСКИХ РЕСПУБЛИК

(19) SU (11) 1133220 A

(51) B 66 C 13/18

ГОСУДАРСТВЕННЫЙ КОМИТЕТ СССР ПО ДЕЛАМ ИЗОБРЕТЕНИЙ И ОТКРЫТИЙ

[illegible] 13 [illegible] 3 БИБЛИОТЕКА

ОПИСАНИЕ ИЗОБРЕТЕНИЯ

К АВТОРСКОМУ СВИДЕТЕЛЬСТВУ

(21) 3595715/27-11
(22) 24.05.83
(46) 07.01.85. Бюл. № 1
(72) В. Н. Клоков
(71) Всесоюзный научно-исследовательский и проектный институт по организации, экономике и технологии материально-технического снабжения сельского хозяйства
(53) 621.874(088.8)
(56) 1. Авторское свидетельство СССР № 1009977, кл. B 66 C 13/18, 11.12.81.

(54) (57) УСТРОЙСТВО ДЛЯ ТОЧНОЙ ОСТАНОВКИ ПОДЪЕМНО-ТРАНСПОРТНОГО СРЕДСТВА, содержащее упор, расположенный на пути подъемно-транспортного средства и взаимодействующий с кулачком, установленным на оси кронштейна, расположенного на подъемно-транспортном средстве, причем на кронштейне по обе стороны кулачка установлены выключатели привода передвижения подъемно-транспортного средства, а кулачок подпружинен относительно кронштейна, *отличающееся* тем, что, с целью повышения точности остановки, оно снабжено закрепленным на подъемно-транспортном средстве подпружиненным штоком, на котором установлен кронштейн, а также выключателем привода механического торможения подъемно-транспортного средства, установленным на кронштейне над кулачком, и роликами, смонтированными в нижней части кулачка, а упор выполнен со скошенными торцами и углублением в его средней части.

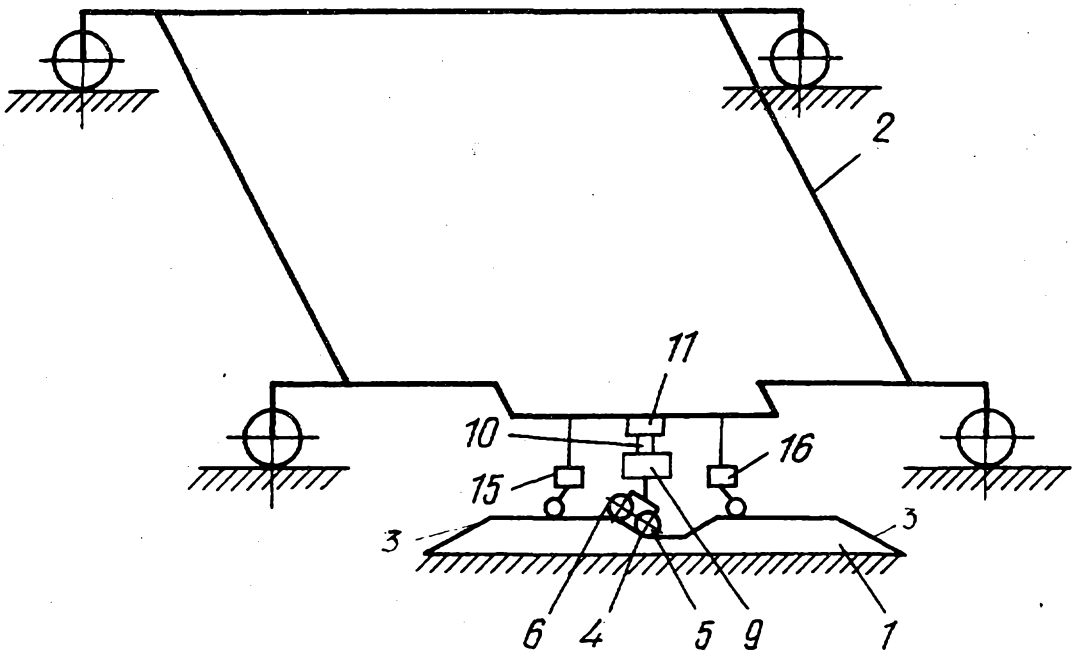

Фиг. 1

(19) SU (11) 1133220 A

Изобретение относится к подъемно-транспортному оборудованию, а именно к устройствам для точной остановки подъемно-транспортных средств.

Известно устройство для точной остановки подъемно-транспортного средства, содержащее упор, расположенный на пути подъемно-транспортного средства и взаимодействующий с кулачком, установленным на оси кронштейна, расположенного на подъемно-транспортном средстве, причем на кронштейне по обе стороны кулачка установлены выключатели привода передвижения подъемно-транспортного средства, а кулачок подпружинен относительно кронштейна [1].

Недостатком известного устройства является сравнительно низкая точность остановки подъемно-транспортного средства.

Цель изобретения — повышение точности остановки.

Указанная цель достигается тем, что устройство для точной остановки подъемно-транспортного средства, содержащее упор, расположенный на пути подъемно-транспортного средства и взаимодействующий с кулачком, установленным на оси кронштейна, расположенного на подъемно-транспортном средстве, причем на кронштейне по обе стороны кулачка установлены выключатели привода передвижения подъемно-транспортного средства, а кулачок подпружинен относительно кронштейна, снабжено закрепленным на подъемно-транспортном средстве подпружиненным штоком, на котором установлен кронштейн, а также выключателем привода механического торможения подъемно-транспортного средства, установленным на кронштейне над кулачком, и роликами, смонтированными в нижней части кулачка, а упор выполнен со скошенными торцами и углублением в его средней части.

На фиг. 1 изображено подъемно-транспортное средство с устройством для его точной остановки, общий вид; на фиг. 2 — кронштейн с выключателями устройства, вид сбоку.

Устройство для точной остановки подъемно-транспортного средства содержит упор 1, расположенный на пути подъемно-транспортного средства 2 и выполненный со скошенными торцами 3 и углублением 4 в его средней части. Упор 1 взаимодействует с роликами 5 и 6 кулачка 7, свободно установленного на оси 8, закрепленной на кронштейне 9, который расположен на штоке 10, один из концов которого подпружинен и расположен в цилиндре 11, закрепленном на подъемно-транспортном средстве 2. Кулачок 7 подпружинен относительно кронштейна 9 и взаимодействует с расположенными по обе его стороны выключателями 12 и 13 привода передвижения подъемно-транспортного средства и выключателем 14 привода механического торможения, расположенным над кулачком 7. Выключатели 12—14 установлены на кронштейне 9. На подъемно-транспортном средстве 2 по обе стороны кронштейна 9 установлены дополнительно выключатели 15 и 16 привода торможения.

Устройство работает следующим образом.

При подходе к месту точной остановки выключатель, например, 15 взаимодействует с упором 1 и подъемно-транспортное средство 2 останавливается. Однако из-за сравнительно большой скорости движения, изменения нагрузки и других факторов подъемно-транспортное средство может, например, проехать место точного останова. В этом случае оператор воздействует на привод передвижения и подъемно-транспортное средство 2 перемещается с небольшой скоростью до тех пор, пока оба ролика 5 и 6 не попадают в углубление 4 упора 1, при этом кулачок 7 воздействует на выключатель 14, замыкается механический тормоз и подъемно-транспортное средство 2 останавливается.

Таким образом, предлагаемое устройство для точной остановки подъемно-транспортного средства позволяет произвести его точную остановку.

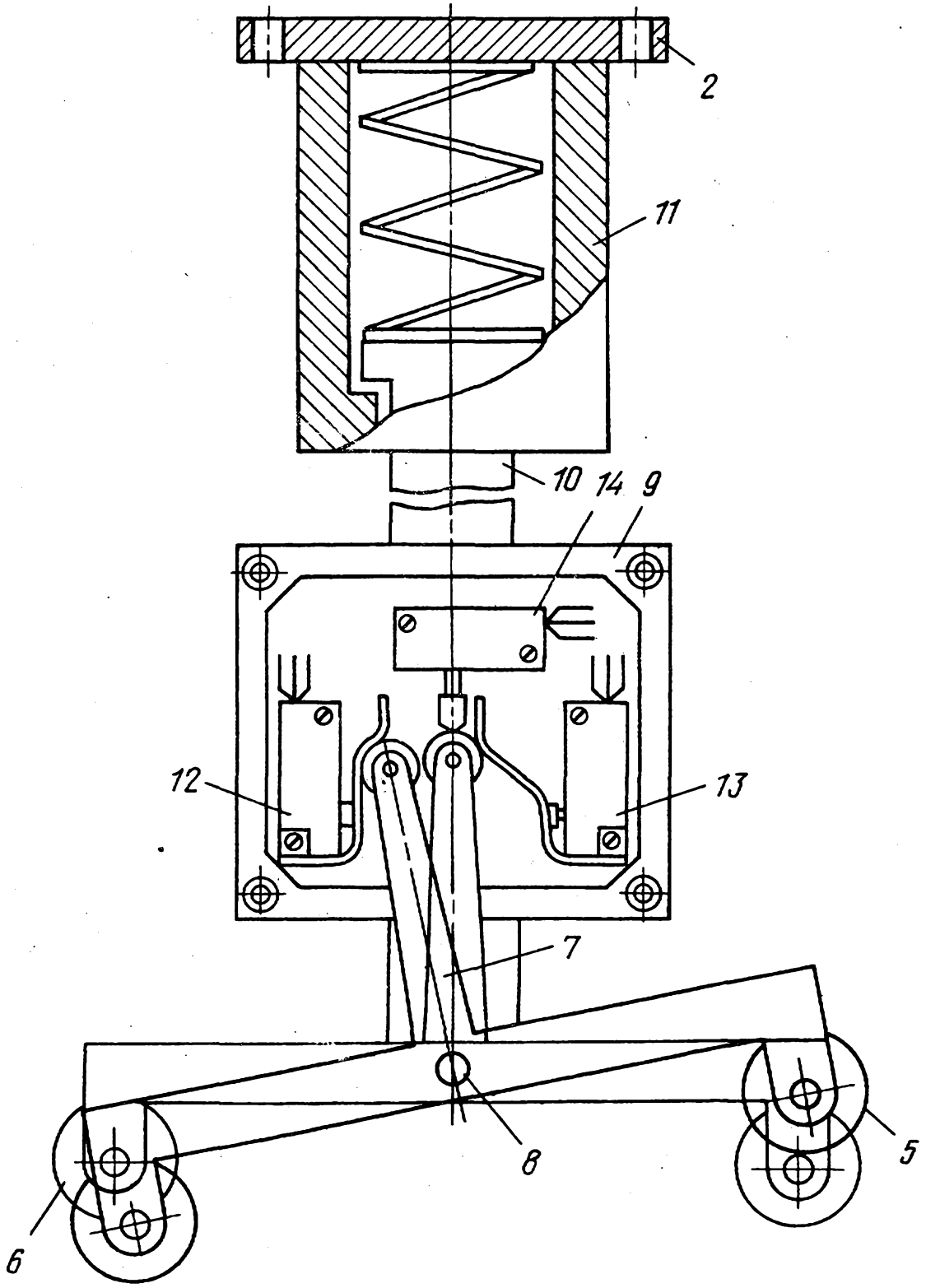

Фиг. 2

Составитель А. Гедеонов
Редактор С. Саенко Техред И. Верес Корректор М. Максимишинец
Заказ 9564/21 Тираж 804 Подписное
ВНИИПИ Государственного комитета СССР
по делам изобретений и открытий
113035, Москва, Ж—35, Раушская наб., д. 4/5
Филиал ППП «Патент», г. Ужгород, ул. Проектная, 4