【公報種別】特許法第１７条の２の規定による補正の掲載
【部門区分】第１部門第２区分
【発行日】平成21年11月5日(2009.11.5)

【公開番号】特開2008-200300(P2008-200300A)
【公開日】平成20年9月4日(2008.9.4)
【年通号数】公開・登録公報2008-035
【出願番号】特願2007-40133(P2007-40133)
【国際特許分類】
Ａ６１Ｂ　8/00　(2006.01)
Ｈ０４Ｒ　17/00　(2006.01)
【ＦＩ】
Ａ６１Ｂ　8/00
Ｈ０４Ｒ　17/00　３３２Ｂ

【手続補正書】
【提出日】平成21年9月14日(2009.9.14)
【手続補正１】
【補正対象書類名】図面
【補正対象項目名】図５
【補正方法】変更
【補正の内容】
【図５】

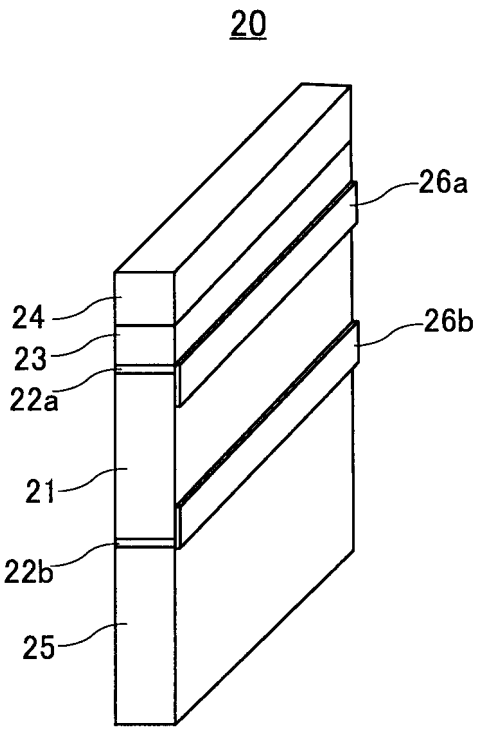

【手続補正２】
【補正対象書類名】図面
【補正対象項目名】図６
【補正方法】変更
【補正の内容】

【図６】

(a)

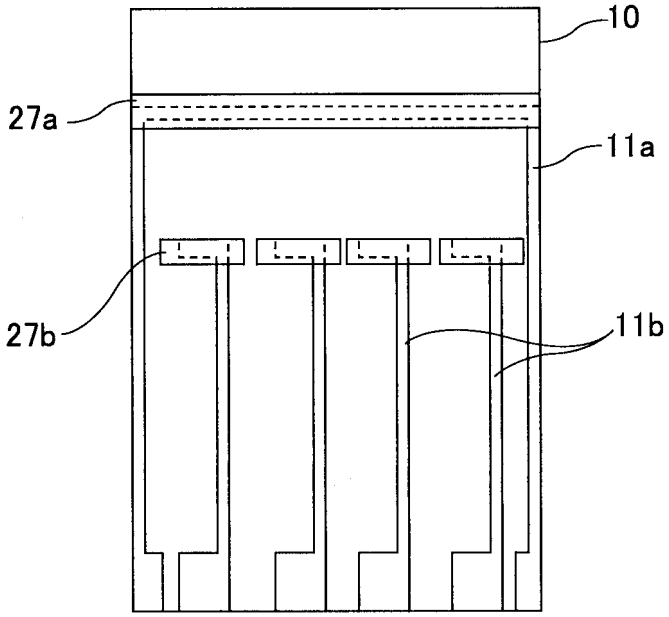

(b)

