(19)国家知识产权局

(12)实用新型专利

(10)授权公告号 CN 222135187 U
(45)授权公告日 2024.12.10

(21)申请号 202420728335.4

(22)申请日 2024.04.10

(73)专利权人 江苏奥凯新材料科技有限公司
地址 225400 江苏省泰州市泰兴市济川街道办事处大生村杨岱组、卜岱组

(72)发明人 丁浩 郭程

(74)专利代理机构 北京投知圈知识产权代理事务所(普通合伙) 16064
专利代理师 张晶

(51)Int.Cl.
B26D 7/18(2006.01)
B26D 7/08(2006.01)
B26D 7/00(2006.01)
B01D 46/10(2006.01)

权利要求书1页 说明书3页 附图5页

(54)实用新型名称

一种特氟龙胶带生产用裁断装置

(57)摘要

本实用新型公开了一种特氟龙胶带生产用裁断装置,涉及特氟龙胶带生产技术领域,该特氟龙胶带生产用裁断装置,包括裁断机壳体,所述裁断机壳体上设置有切割机,切割机的外壳上固定安装有固定架,固定架的一侧固定安装有推杆电机,推杆电机的输出端与固定架的内部滑动连接,推杆电机的输出端固定安装有空心移动架,该特氟龙胶带生产用裁断装置,启动吸风机,使吸风机对空心移动架的内部进行吸气,使空气通过吸气口进入到空心移动架的内部,并将清理下来的杂质吸进空心移动架的内部,进而通过过滤网过滤,进而便于对清理后的杂质进行收集处理,防止杂质分散在空气中,对工作人员造成影响,提高对杂质清理的效果。

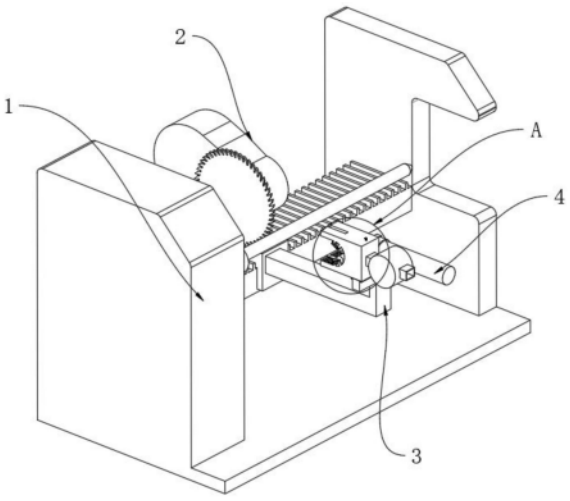

CN 222135187 U

1.一种特氟龙胶带生产用裁断装置,包括裁断机壳体(1),其特征在于:所述裁断机壳体(1)上设置有切割机(2),切割机(2)的外壳上固定安装有固定架(3),固定架(3)的一侧固定安装有推杆电机(4),推杆电机(4)的输出端与固定架(3)的内部滑动连接,推杆电机(4)的输出端固定安装有空心移动架(5),空心移动架(5)上开设有凹槽(9),空心移动架(5)的内部转动连接有两个转动轴(12),两个转动轴(12)上均固定套接有抵接辊(11)。

2.根据权利要求1所述的一种特氟龙胶带生产用裁断装置,其特征在于:所述空心移动架(5)的内部转动连接有两个转动支撑轴(15),两个转动支撑轴(15)上均固定套接有清理刷(14),两个转动支撑轴(15)上均固定套接有链轮(16)。

3.根据权利要求2所述的一种特氟龙胶带生产用裁断装置,其特征在于:两个所述转动轴(12)上同样固定套接有链轮(16),底部的两个链轮(16)上和顶部的两个链轮(16)上均传动连接有链条(13)。

4.根据权利要求3所述的一种特氟龙胶带生产用裁断装置,其特征在于:所述空心移动架(5)的内部开设有吸气口(10),空心移动架(5)的一侧固定安装有吸风机(8),吸风机(8)与空心移动架(5)的内部连通。

5.根据权利要求4所述的一种特氟龙胶带生产用裁断装置,其特征在于:所述空心移动架(5)的内部固定安装有过滤网(17)。

6.根据权利要求5所述的一种特氟龙胶带生产用裁断装置,其特征在于:所述空心移动架(5)的内部滑动连接有拉杆(6),拉杆(6)的表面上活动套接有拉力弹簧(7),拉力弹簧(7)的两端分别与拉杆(6)和空心移动架(5)固定连接。

7.根据权利要求6所述的一种特氟龙胶带生产用裁断装置,其特征在于:所述拉杆(6)的下端固定安装有毛刷(18),毛刷(18)与过滤网(17)的表面接触。

8.根据权利要求7所述的一种特氟龙胶带生产用裁断装置,其特征在于:所述空心移动架(5)的底部固定安装有两个限制架(20),两个限制架(20)的内部滑动连接有收集盒(19)。

一种特氟龙胶带生产用裁断装置

技术领域

[0001] 本实用新型涉及特氟龙胶带生产技术领域,特别涉及一种特氟龙胶带生产用裁断装置。

背景技术

[0002] 铁氟龙胶带,又叫特氟龙胶带,或铁氟龙粘胶带,或特氟龙粘胶带。是先采用玻璃纤维为基布,涂覆以铁氟龙乳液经烘干后制成铁氟龙玻璃纤维布。再经二次涂覆以硅粘胶制成的一种耐高温胶带。

[0003] 在对特氟龙胶带进行裁断的时候,需要使用到切胶带机,然而现有的一些切胶带机,在使用的时候,不能很好的对切割产生的杂质进行清理和收集,进而造成切割的残渣出现飞溅的现象,进而容易造成工作人员将残渣吸进口腔内,进而对工作人员的身体造成影响。

实用新型内容

[0004] 本实用新型的目的在于至少解决现有技术中存在的技术问题之一,提供一种特氟龙胶带生产用裁断装置,能够解决背景技术的问题。

[0005] 为实现上述目的,本实用新型提供如下技术方案:一种特氟龙胶带生产用裁断装置,包括裁断机壳体,所述裁断机壳体上设置有切割机,切割机的外壳上固定安装有固定架,固定架的一侧固定安装有推杆电机,推杆电机的输出端与固定架的内部滑动连接,推杆电机的输出端固定安装有空心移动架,空心移动架上开设有凹槽,空心移动架的内部转动连接有两个转动轴,两个转动轴上均固定套接有抵接辊。

[0006] 优选的,所述空心移动架的内部转动连接有两个转动支撑轴,两个转动支撑轴上均固定套接有清理刷,两个转动支撑轴上均固定套接有链轮。

[0007] 优选的,两个所述转动轴上同样固定套接有链轮,底部的两个链轮上和顶部的两个链轮上均传动连接有链条。

[0008] 优选的,所述空心移动架的内部开设有吸气口,空心移动架的一侧固定安装有吸风机,吸风机与空心移动架的内部连通。

[0009] 优选的,所述空心移动架的内部固定安装有过滤网。

[0010] 优选的,所述空心移动架的内部滑动连接有拉杆,拉杆的表面上活动套接有拉力弹簧,拉力弹簧的两端分别与拉杆和空心移动架固定连接。

[0011] 优选的,所述拉杆的下端固定安装有毛刷,毛刷与过滤网的表面接触。

[0012] 优选的,所述空心移动架的底部固定安装有两个限制架,两个限制架的内部滑动连接有收集盒。

[0013] 与现有技术相比,本实用新型的有益效果是:

[0014] (1)、该特氟龙胶带生产用裁断装置,启动吸风机,使吸风机对空心移动架的内部进行吸气,使空气通过吸气口进入空心移动架的内部,并将清理下来的杂质吸进空心移动

架的内部,进而通过过滤网过滤,进而便于对清理后的杂质进行收集处理,防止杂质分散在空气中,对工作人员造成影响,提高对杂质清理的效果。

[0015] (2)、该特氟龙胶带生产用裁断装置,通过四个链轮和两个链条带动两个清理刷转动,进而实现对特氟龙胶带卷上切割的残渣进行清理,防止残渣吸附在特氟龙胶带卷的表面上。

附图说明

[0016] 下面结合附图和实施例对本实用新型进一步地说明:

[0017] 图1为本实用新型一种特氟龙胶带生产用裁断装置的结构示意图;

[0018] 图2为本实用新型图1中A处放大示意图;

[0019] 图3为本实用新型图2中B处放大示意图;

[0020] 图4为本实用新型空心移动架的示意图;

[0021] 图5为本实用新型图4中C处放大示意图。

[0022] 附图标记:1、裁断机壳体;2、切割机;3、固定架;4、推杆电机;5、空心移动架;6、拉杆;7、拉力弹簧;8、吸风机;9、凹槽;10、吸气口;11、抵接辊;12、转动轴;13、链条;14、清理刷;15、转动支撑轴;16、链轮;17、过滤网;18、毛刷;19、收集盒;20、限制架。

具体实施方式

[0023] 下面将结合本实用新型实施例中的附图,对本实用新型实施例中的技术方案进行清楚、完整地描述,显然,所描述的实施例仅仅是本实用新型一部分实施例,而不是全部的实施例。基于本实用新型中的实施例,本领域普通技术人员在没有做出创造性劳动前提下所获得的所有其他实施例,都属于本实用新型保护的范围。

[0024] 为进一步了解本实用新型的内容,结合附图对本实用新型作详细描述。

[0025] 请参阅图1-5,本实用新型提供一种技术方案:一种特氟龙胶带生产用裁断装置,包括裁断机壳体1,裁断机壳体1上设置有切割机2,切割机2的外壳上固定安装有固定架3,固定架3的一侧固定安装有推杆电机4,推杆电机4的输出端与固定架3的内部滑动连接,推杆电机4的输出端固定安装有空心移动架5,空心移动架5上开设有凹槽9,空心移动架5的内部转动连接有两个转动轴12,两个转动轴12上均固定套接有抵接辊11。

[0026] 启动切割机2对裁断机壳体1上的特氟龙胶带卷进行裁剪,同时启动推杆电机4,使推杆电机4推动空心移动架5进行移动,进而使两个抵接辊11与特氟龙胶带卷接触,进而便于对特氟龙胶带卷限制,便于辅助切割机2进行切割。

[0027] 空心移动架5的内部转动连接有两个转动支撑轴15,两个转动支撑轴15上均固定套接有清理刷14,两个转动支撑轴15上均固定套接有链轮16,两个转动轴12上同样固定套接有链轮16,底部的两个链轮16上和顶部的两个链轮16上均传动连接有链条13。

[0028] 在两个抵接辊11与特氟龙胶带卷接触的时候,由于特氟龙胶带卷放在裁断机壳体1上的转动轴上,通过抵接辊11对特氟龙胶带卷挤压,进而使特氟龙胶带卷转动,进而带动两个抵接辊11转动,进而通过四个链轮16和两个链条13带动两个清理刷14转动,进而实现对特氟龙胶带卷上切割的残渣进行清理,防止残渣吸附在特氟龙胶带卷的表面上。

[0029] 空心移动架5的内部开设有吸气口10,空心移动架5的一侧固定安装有吸风机8,吸

风机8与空心移动架5的内部连通,空心移动架5的内部固定安装有过滤网17。

[0030] 启动吸风机8,使吸风机8对空心移动架5的内部进行吸气,使空气通过吸气口10进入到空心移动架5的内部,并将清理下来的杂质吸进空心移动架5的内部,进而通过过滤网17过滤,进而便于对清理后的杂质进行收集处理,防止杂质分散在空气中,对工作人员造成影响,提高对杂质清理的效果。

[0031] 空心移动架5的内部滑动连接有拉杆6,拉杆6的表面上活动套接有拉力弹簧7,拉力弹簧7的两端分别与拉杆6和空心移动架5固定连接,拉杆6的下端固定安装有毛刷18,毛刷18与过滤网17的表面接触,空心移动架5的底部固定安装有两个限制架20,两个限制架20的内部滑动连接有收集盒19。

[0032] 拉动拉杆6,进而将拉力弹簧7拉伸,进而使毛刷18对过滤网17的表面清理,清理下来的杂质进入到收集盒19的内部,进而完成对杂质的收集。

[0033] 工作原理:

[0034] 在两个抵接辊11与特氟龙胶带卷接触的时候,由于特氟龙胶带卷放在裁断机壳体1上的转动轴上,通过抵接辊11对特氟龙胶带卷挤压,进而使特氟龙胶带卷转动,进而带动两个抵接辊11转动,进而通过四个链轮16和两个链条13带动两个清理刷14转动,进而实现对特氟龙胶带卷上切割的残渣进行清理。

[0035] 启动吸风机8,使吸风机8对空心移动架5的内部进行吸气,使空气通过吸气口10进入空心移动架5的内部,并将清理下来的杂质吸进空心移动架5的内部,进而通过过滤网17过滤,进而便于对清理后的杂质进行收集处理。

[0036] 最后应说明的是:以上所述仅为本实用新型的优选实施例而已,并不用于限制本实用新型,尽管参照前述实施例对本实用新型进行了详细的说明,对于本领域的技术人员来说,其依然可以对前述各实施例所记载的技术方案进行修改,或者对其中部分技术特征进行等同替换,凡在本实用新型的精神和原则之内,所作的任何修改、等同替换、改进等,均应包含在本实用新型的保护范围之内。

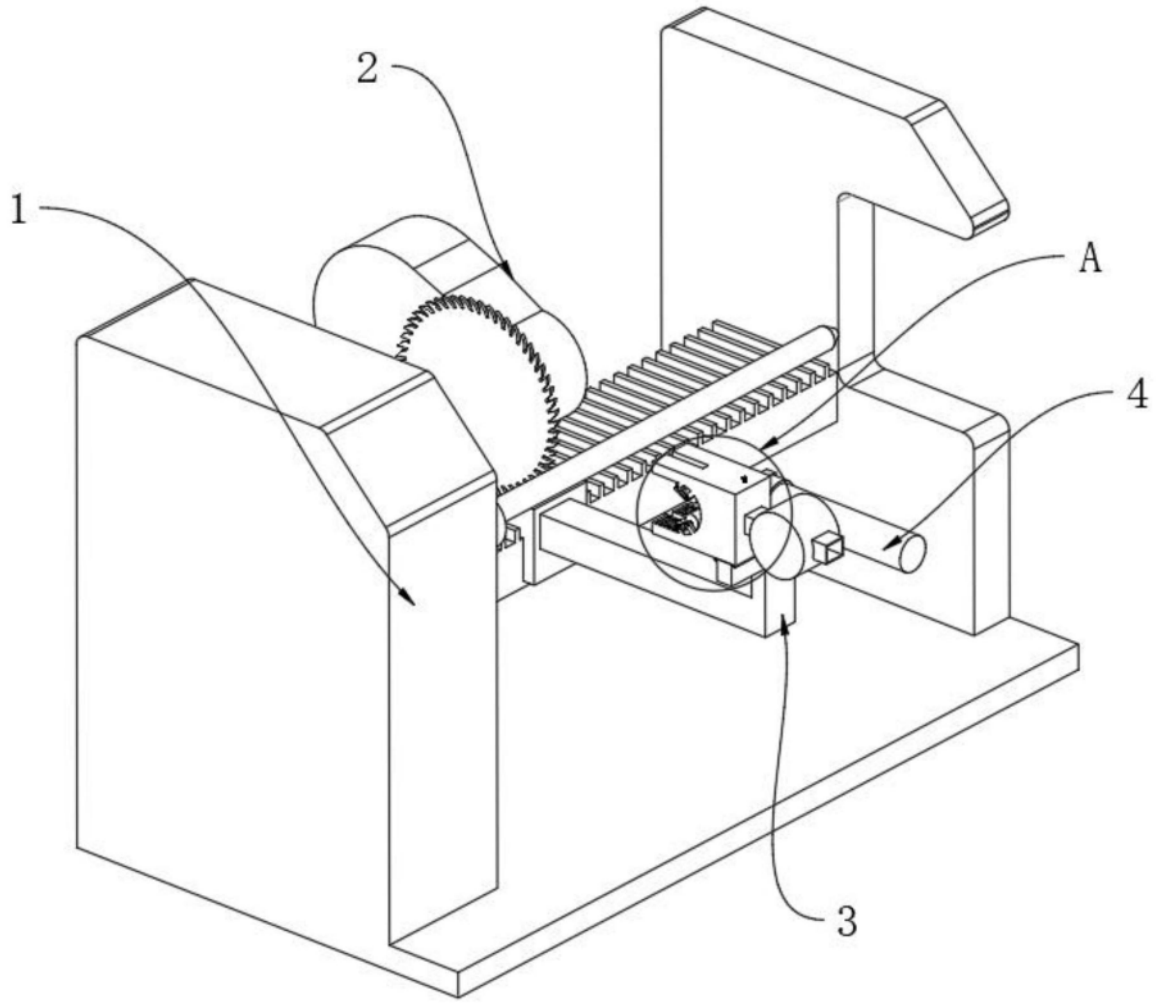

图1

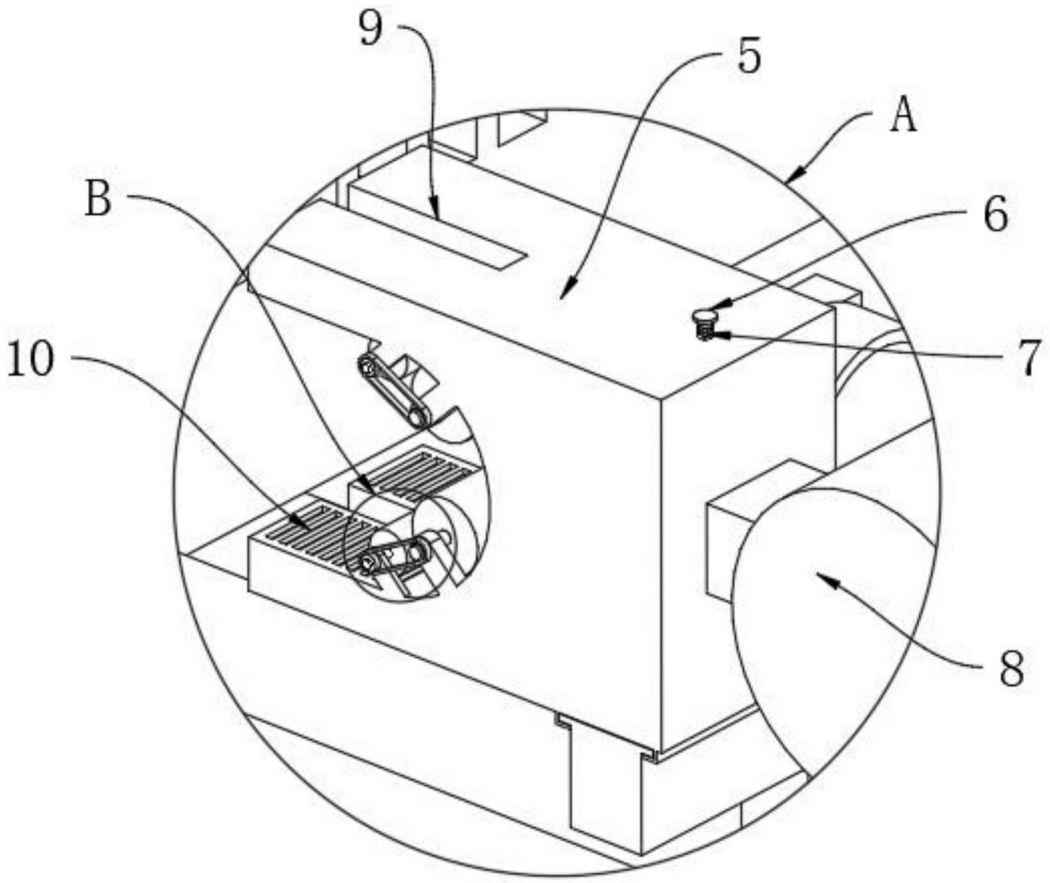

图2

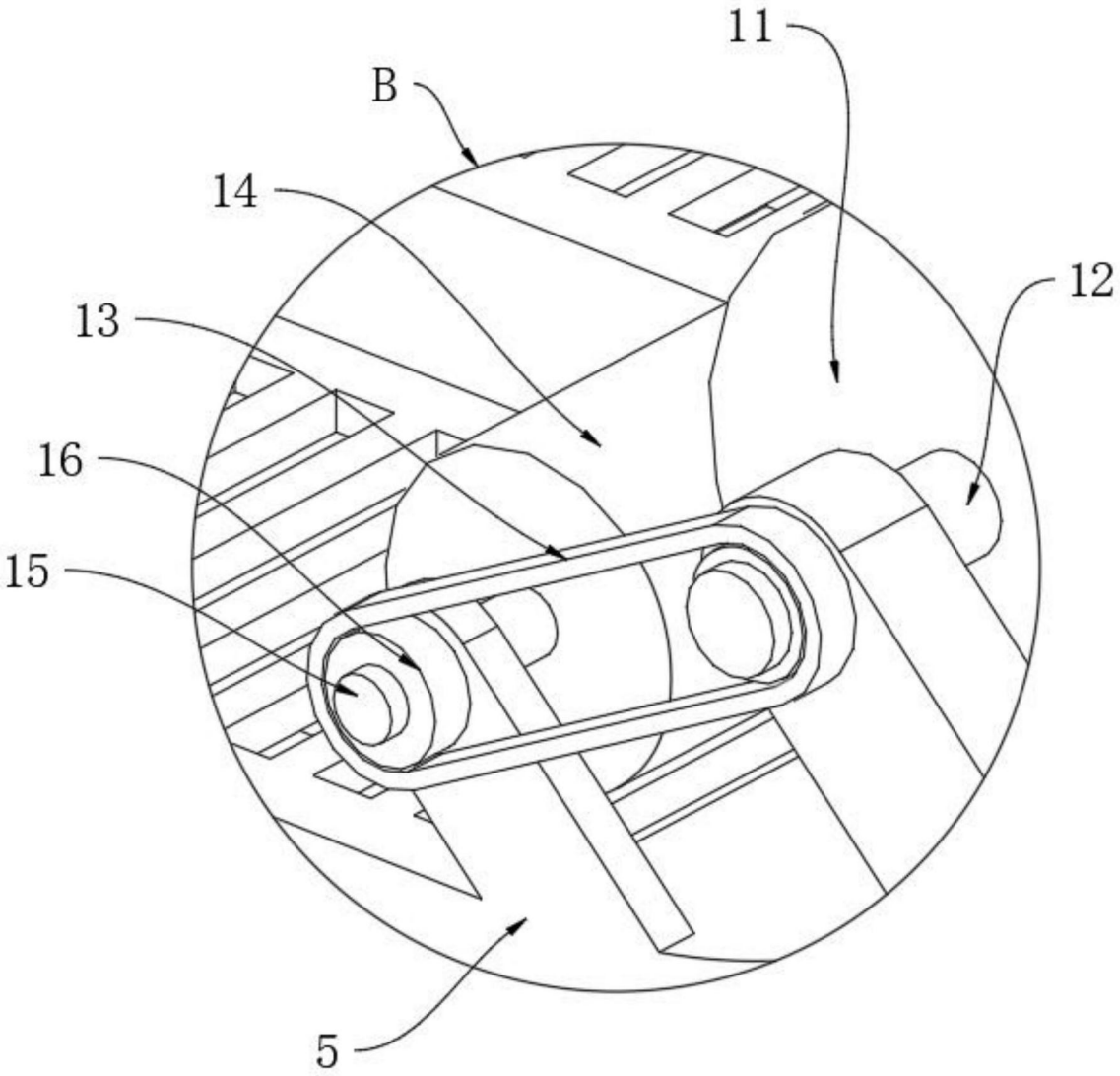

图3

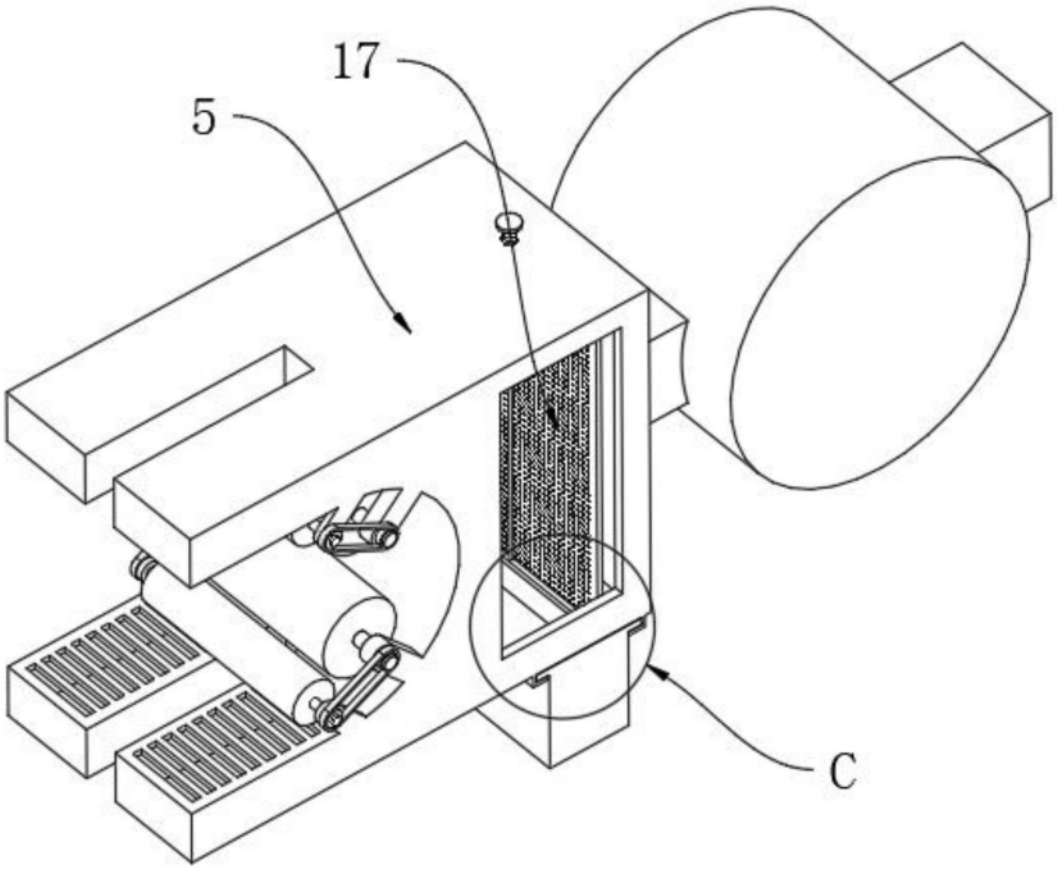

图4

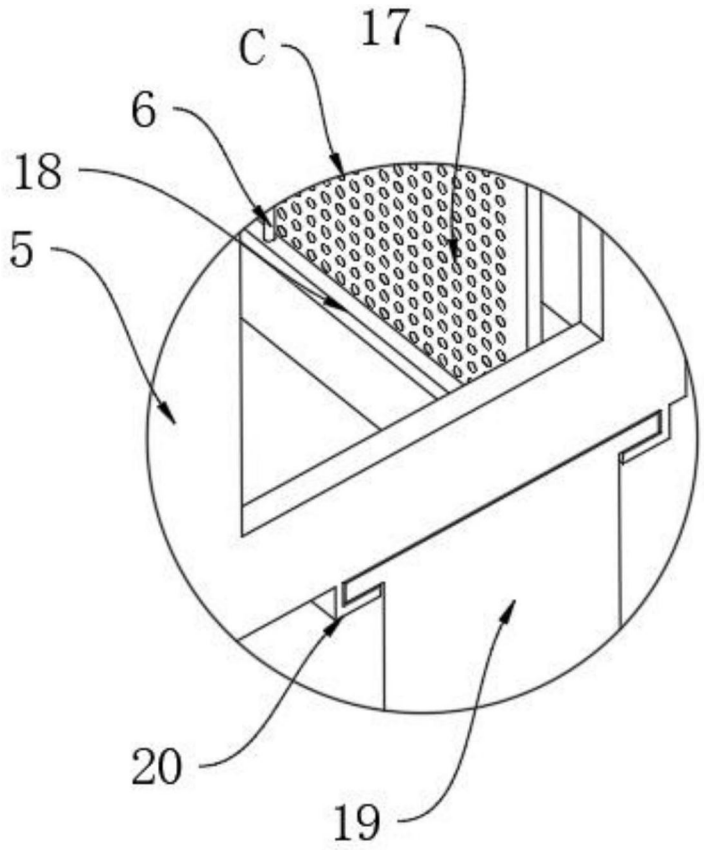

图5