(19)国家知识产权局

(12)实用新型专利

(10)授权公告号 CN 220249867 U
(45)授权公告日 2023.12.26

(21)申请号 202321419547.6

(22)申请日 2023.06.05

(73)专利权人 东莞市城通照明有限公司
地址 523000 广东省东莞市企石镇霞朗新围仔一巷33号

(72)发明人 陈书金 李杰

(51)Int.Cl.
F21V 21/22(2006.01)
F21V 21/36(2006.01)
F21V 15/00(2015.01)
A47L 25/00(2006.01)
B08B 1/00(2006.01)

权利要求书1页 说明书3页 附图4页

(54)实用新型名称

一种落地灯

(57)摘要

本实用新型公开了一种落地灯,涉及落地灯技术领域,包括底座,所述底座顶部中心固定设有伸缩杆,所述伸缩杆顶部设有灯体,所述底座顶部设有调节组件,用于根据不同的使用需求,调节灯体照明高度,所述灯体上活动设有刮除组件,用于蚊虫对灯体表面造成的污渍进行刮除。本实用新型通过手动拉动提拉杆带动圆形刮杆对灯体表面蚊虫留下的污渍进行刮除,及时清理蚊虫留下的污渍,同时转动两个摇把带动两个螺纹连接块在螺纹杆上水平运动,对两个连接杆与伸缩杆之间的高度进行调节,从而实现根据使用需求对灯体的照明高度进行调节,提高适用范围和照明效果。

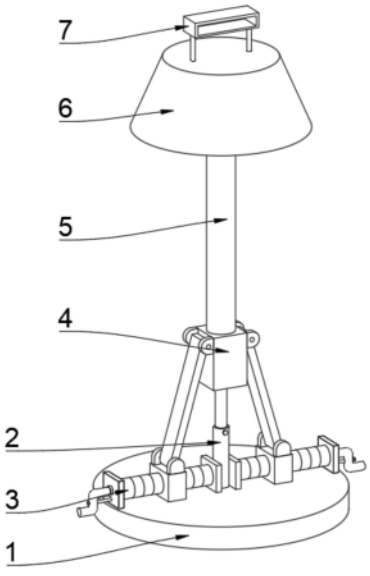

CN 220249867 U

1.一种落地灯,包括底座(1),其特征在于:所述底座(1)顶部中心固定设有伸缩杆(2),所述伸缩杆(2)顶部设有灯体(9);

所述底座(1)顶部设有调节组件(3),用于根据不同的使用需求,调节灯体(9)照明高度;

所述灯体(9)上活动设有刮除组件(7),用于蚊虫对灯体(9)表面造成的污渍进行刮除;

所述刮除组件(7)包括圆形刮杆(71),所述圆形刮杆(71)套设于灯体(9)外壁,所述圆形刮杆(71)顶部两端均固定设有提拉杆(72),所述灯体(9)顶部螺纹连接有顶块(10),所述顶块(10)顶部固定设有灯罩(6),两个所述提拉杆(72)均贯穿灯罩(6)顶端延伸至灯罩(6)顶部,两个所述提拉杆(72)顶端固定设有同一个手框(73),且手框(73)设于灯罩(6)顶部。

2.根据权利要求1所述的一种落地灯,其特征在于:两个所述提拉杆(72)上均套设有弹簧(74),两个所述弹簧(74)两端分别与灯罩(6)内部顶端和圆形刮杆(71)顶部固定连接。

3.根据权利要求1所述的一种落地灯,其特征在于:所述调节组件(3)包括四个固定块(32),且四个固定块(32)固定设于底座(1)顶部两侧,四个所述固定块(32)分别两两设于伸缩杆(2)两侧,所述伸缩杆(2)一侧的两个固定块(32)之间转动设有螺纹杆(31)。

4.根据权利要求3所述的一种落地灯,其特征在于:两个所述螺纹杆(31)上均螺纹连接有螺纹连接块(33),且螺纹连接块(33)底部与底座(1)顶部相接触。

5.根据权利要求3所述的一种落地灯,其特征在于:所述螺纹杆(31)远离伸缩杆(2)的一端贯穿固定块(32)并固定连接有摇把(34),所述摇把(34)与固定块(32)之间轴承连接,所述摇把(34)与固定块(32)之间通过螺栓锁定。

6.根据权利要求4所述的一种落地灯,其特征在于:两个所述螺纹连接块(33)顶部均固定设有第一铰座(35),两个所述第一铰座(35)上均转动设有连接杆(36),两个所述连接杆(36)远离第一铰座(35)的一端均转动设有第二铰座(37),所述伸缩杆(2)顶端固定设有连接块(4),且两个第二铰座(37)分别固定设于连接块(4)两侧。

7.根据权利要求6所述的一种落地灯,其特征在于:所述灯罩(6)内部固定设有导光板(8),所述连接块(4)顶部固定设有灯杆(5),所述灯体(9)设于灯杆(5)顶部并与灯杆(5)之间螺纹连接。

一种落地灯

技术领域

[0001] 本实用新型涉及落地灯技术领域,具体为一种落地灯。

背景技术

[0002] 灯具根据种类的不同,可分为吊灯、壁灯、台灯、落地灯等,其中,落地灯不仅可用于室内,还可以用于户外,而落地灯即放在地上用来照明的灯,现有的户外落地灯大多安装在公园道路或者小区道路边,用于夜间照明,随着人们生活水平的提高,人们在享受落地灯带来光明与时尚的同时,不仅在外观上的需求逐渐多样化,而且对落地灯的功能也有越来越高的要求。

[0003] 例如中国专利申请号CN201720501528.6的一种灯,特别涉及一种落地灯,用于家居装饰或照明。包括灯杆,所述的灯杆的底部设有底座,所述的灯杆的中端设有向外延伸的中座,所述的中座中设有USB充电口,所述的灯杆的顶部设有灯座,所述的灯杆的上部设有与灯座相套接的灯罩组件。

[0004] 但在实际使用时,上述装置在使用过程中,夏季蚊虫较多,气候炎热,蚊虫容易聚集在落地灯表面,造成落地灯表面沾染污渍,难以清洁,导致照明效果差,同时落地灯的高度无法根据使用需求进行调节,降低了落地灯的适用范围。

实用新型内容

[0005] (一)解决的技术问题

[0006] 针对现有技术的不足,本实用新型提供了一种落地灯,通过手动拉动提拉杆带动圆形刮杆对灯体表面蚊虫留下的污渍进行刮除,及时清理蚊虫留下的污渍,同时转动两个摇把带动两个螺纹连接块在螺纹杆上水平运动,对两个连接杆与伸缩杆之间的高度进行调节,从而实现根据使用需求对灯体的照明高度进行调节,提高适用范围和照明效果,可以有效解决背景技术中的问题。

[0007] (二)技术方案

[0008] 为实现上述目的,本实用新型采取的技术方案为:一种落地灯,包括底座,所述底座顶部中心固定设有伸缩杆,所述伸缩杆顶部设有灯体;

[0009] 所述底座顶部设有调节组件,用于根据不同的使用需求,调节灯体照明高度;

[0010] 所述灯体上活动设有刮除组件,用于蚊虫对灯体表面造成的污渍进行刮除;

[0011] 所述刮除组件包括圆形刮杆,所述圆形刮杆套设于灯体外壁,所述圆形刮杆顶部两端均固定设有提拉杆,所述灯体顶部螺纹连接有顶块,所述顶块顶部固定设有灯罩,两个所述提拉杆顶端均贯穿灯罩顶端延伸至灯罩顶部,两个所述提拉杆顶端固定设有同一个手框,且手框设于灯罩顶部。

[0012] 优选的,两个所述提拉杆上均套设有弹簧,两个所述弹簧两端分别与灯罩内部顶端和圆形刮杆顶部固定连接,便于圆形刮杆移动对弹簧拉伸或收缩。

[0013] 优选的,所述调节组件包括四个固定块,且四个固定块固定设于底座顶部两侧,四

个所述固定块分别两两设于伸缩杆两侧,所述伸缩杆一侧的两个固定块之间转动设有螺纹杆。

[0014] 优选的,两个所述螺纹杆上均螺纹连接有螺纹连接块,且螺纹连接块底部与底座顶部相接触,便于螺纹连接块沿着螺纹杆水平运动。

[0015] 优选的,所述螺纹杆远离伸缩杆的一端贯穿固定块并固定连接有摇把,所述摇把与固定块之间轴承连接,所述摇把与固定块之间通过螺栓锁定,便于转动摇把带动螺纹杆转动。

[0016] 优选的,两个所述螺纹连接块顶部均固定设有第一铰座,两个所述第一铰座上均转动设有连接杆,两个所述连接杆远离第一铰座的一端均转动设有第二铰座,所述伸缩杆顶端固定设有连接块,且两个第二铰座分别固定设于连接块两侧,便于调节连接块距离底座的高度。

[0017] 优选的,所述灯罩内部固定设有导光板,所述连接块顶部固定设有灯杆,所述灯体设于灯杆顶部并与灯杆之间螺纹连接,便于对灯体进行拆卸,方便替换。

[0018] (三)有益效果

[0019] 与现有技术相比,本实用新型提供了一种落地灯,具备以下有益效果:

[0020] 1、通过手动转动两个摇把控制两个螺纹杆转动,使得两个螺纹杆转动带动两个螺纹连接块沿螺纹杆的长度方向向伸缩杆相互靠近或远离,从而通过连接杆带动灯体上下运动,实现对灯体的高度进行随意调节,提高适用范围。

[0021] 2、通过手动拉动手框带动两个提拉杆上移或下移,使得对两个弹簧拉伸或挤压,同时两个提拉杆上下移动带动圆形刮杆对灯体外壁进行上下刮除,避免蚊虫留下的污渍对照明范围造成影响,便于清洁,提高照明效果。

附图说明

[0022] 图1为本实用新型的整体结构图;

[0023] 图2为本实用新型的整体结构剖视平面图;

[0024] 图3为本实用新型的调节组件结构示意图;

[0025] 图4为本实用新型的整体结构去掉调节组件和底座剖视图;

[0026] 图5为本实用新型的刮除组件结构示意图;

[0027] 图6为本实用新型的图2中A处放大图。

[0028] 图中:1底座、2伸缩杆、3调节组件、4连接块、5灯杆、6灯罩、7刮除组件、8导光板、9灯体、10顶块;

[0029] 31螺纹杆、32固定块、33螺纹连接块、34摇把、35第一铰座、36连接杆、37第二铰座、71圆形刮杆、72提拉杆、73手框、74弹簧。

具体实施方式

[0030] 为了使本领域的技术人员更好地理解本实用新型的技术方案,下面将结合附图对本实用新型作进一步的详细介绍。

[0031] 为针对现有技术的不足,如图1-6所示,本实用新型提供了一种落地灯,包括底座1,所述底座1顶部中心固定设有伸缩杆2,所述伸缩杆2顶部设有灯体9,所述伸缩杆2顶端固

定设有连接块4,所述连接块4顶部固定设有灯杆5,所述灯体9设于灯杆5顶部并与灯杆5之间螺纹连接,便于对灯体9进行拆卸,方便替换。

[0032] 如图1-3所示,所述底座1顶部设有调节组件3,用于根据不同的使用需求,调节灯体9照明高度,所述调节组件3包括四个固定块32,且四个固定块32固定设于底座1顶部两侧,四个所述固定块32分别两两设于伸缩杆2两侧,所述伸缩杆2一侧的两个固定块32之间转动设有螺纹杆31,两个所述螺纹杆31上均螺纹连接有螺纹连接块33,且螺纹连接块33底部与底座1顶部相接触,便于螺纹连接块33沿着螺纹杆31水平运动。

[0033] 所述螺纹杆31远离伸缩杆2的一端贯穿固定块32并固定连接有摇把34,所述摇把34与固定块32之间轴承连接,所述摇把34与固定块32之间通过螺栓锁定,便于转动摇把34带动螺纹杆31转动,两个所述螺纹连接块33顶部均固定设有第一铰座35,两个所述第一铰座35上均转动设有连接杆36,两个所述连接杆36远离第一铰座35的一端均转动设有第二铰座37,且两个第二铰座37分别固定设于连接块4两侧,便于调节连接块4距离底座1的高度。

[0034] 通过设置调节组件3,将本实用新型放置于合适的位置,然后根据使用需求,手动转动两个摇把34控制两个螺纹杆31转动,使得两个螺纹杆31转动带动两个螺纹连接块33沿螺纹杆31的长度方向向伸缩杆2相互靠近或远离,从而两个连接杆36带动连接块4向上或向下运动,连接块4向上或向下运动通过灯杆5带动灯体9向上或向下运动,调整好灯体9的高度后,拧紧摇把34上的螺栓对灯体9的位置固定,实现对灯体9的高度进行随意调节,提高适用范围。

[0035] 如图1、2、4-6所示,所述灯体9上活动设有刮除组件7,用于蚊虫对灯体9表面造成的污渍进行刮除,所述刮除组件7包括圆形刮杆71,所述圆形刮杆71套设于灯体9外壁,所述圆形刮杆71顶部两端均固定设有提拉杆72,所述灯体9顶部螺纹连接有顶块10,所述顶块10顶部固定设有灯罩6,所述灯罩6内部固定设有导光板8,两个所述提拉杆72均贯穿灯罩6顶端延伸至灯罩6顶部,两个所述提拉杆72顶端固定设有同一个手框73,且手框73设于灯罩6顶部,两个所述提拉杆72上均套设有弹簧74,两个所述弹簧74两端分别与灯罩6内部顶端和圆形刮杆71顶部固定连接,便于圆形刮杆71移动对弹簧74拉伸或收缩。

[0036] 通过设置刮除组件7,使用结束后,将本实用新型调低高度,然后手动拉动手框73,调动手框73上下移动,同时手框73带动两个提拉杆72上移或下移,使得对两个弹簧74拉伸或挤压,同时两个提拉杆72上下移动带动圆形刮杆71对灯体9外壁进行上下刮除,避免蚊虫留下的污渍对照明范围造成影响,便于清洁,提高照明效果。

[0037] 以上显示和描述了本实用新型的基本原理和主要特征和本实用新型的优点。本行业的技术人员应该了解,本实用新型不受上述实施例的限制,上述实施例和说明书中描述的只是说明本实用新型的原理,在不脱离本实用新型精神和范围的前提下,本实用新型还会有各种变化和改进,这些变化和改进都落入要求保护的本实用新型范围内。

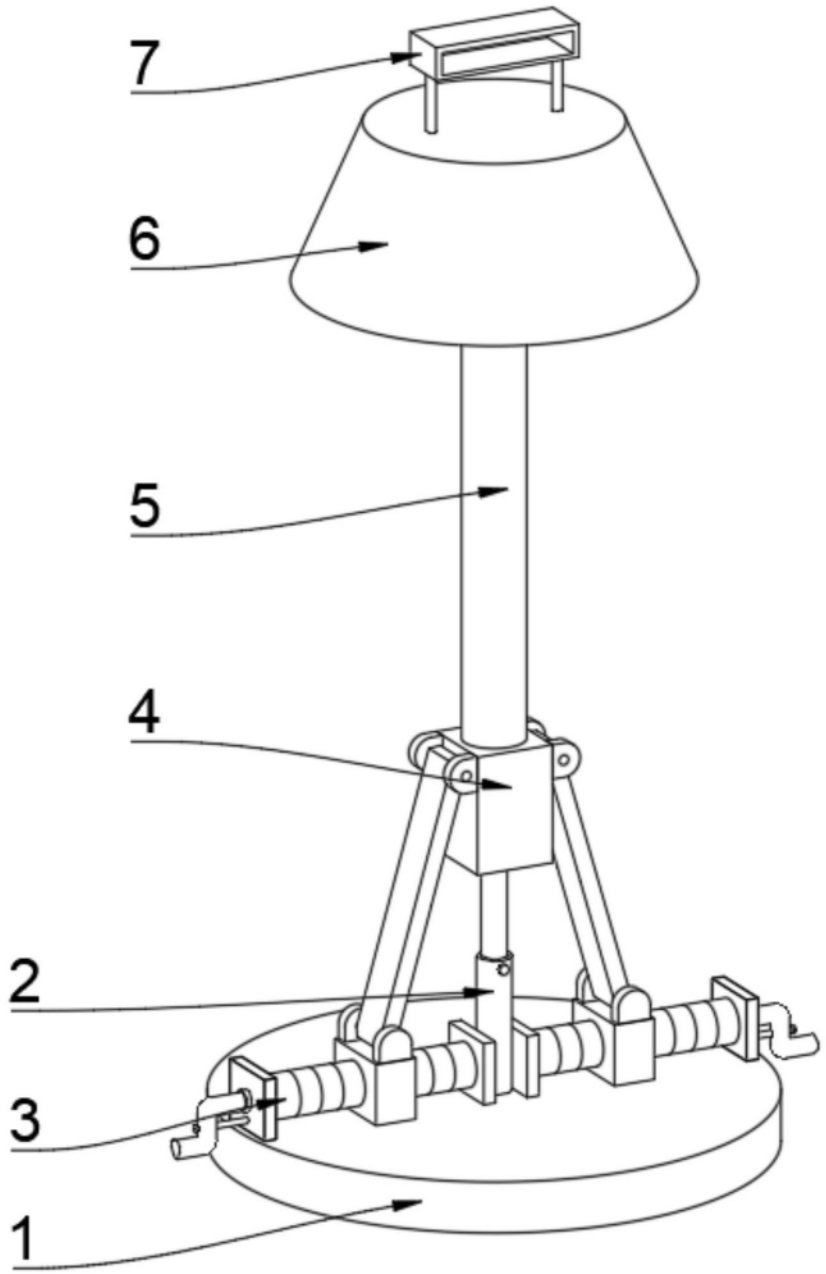

图1

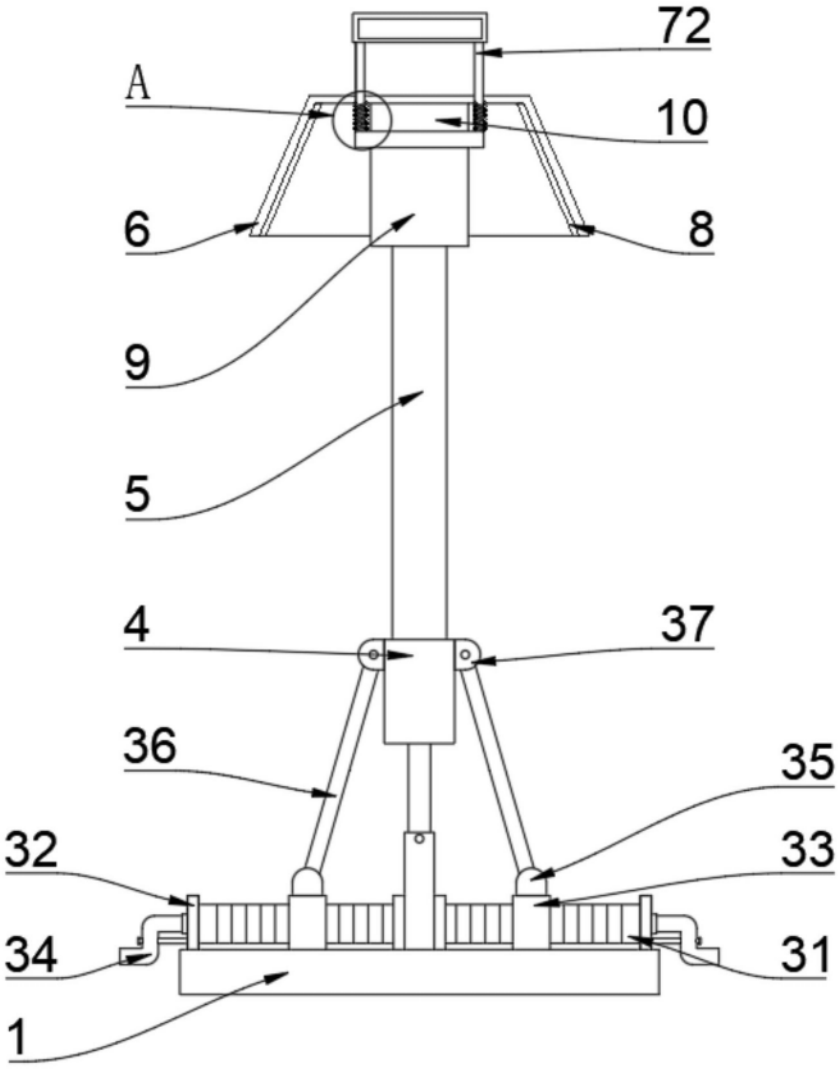

图2

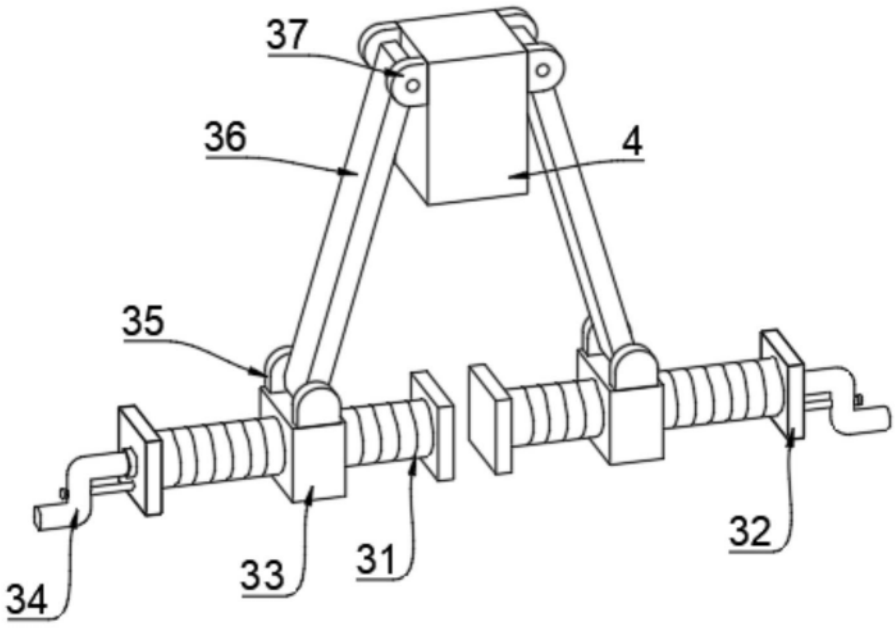

图3

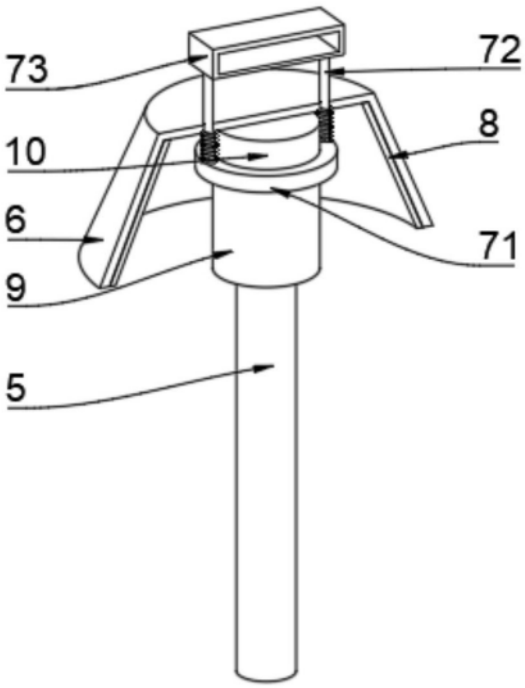

图4

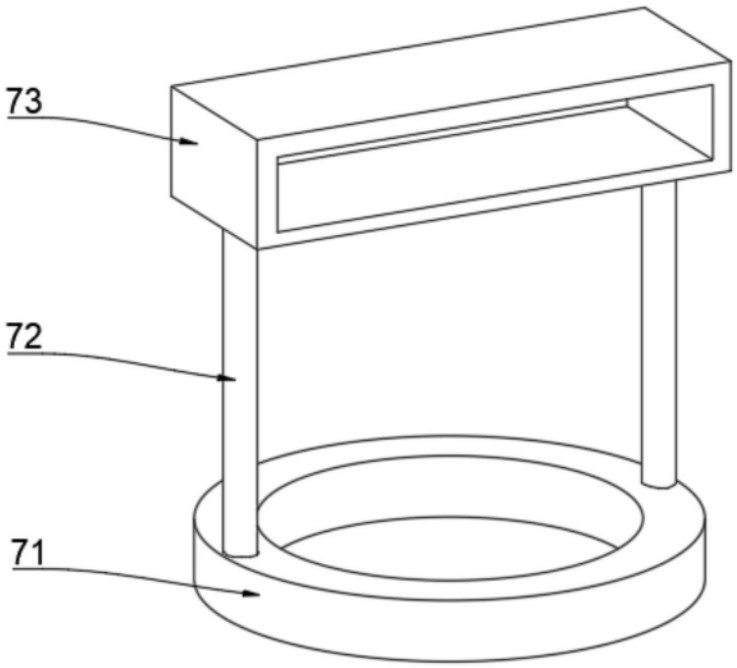

图5

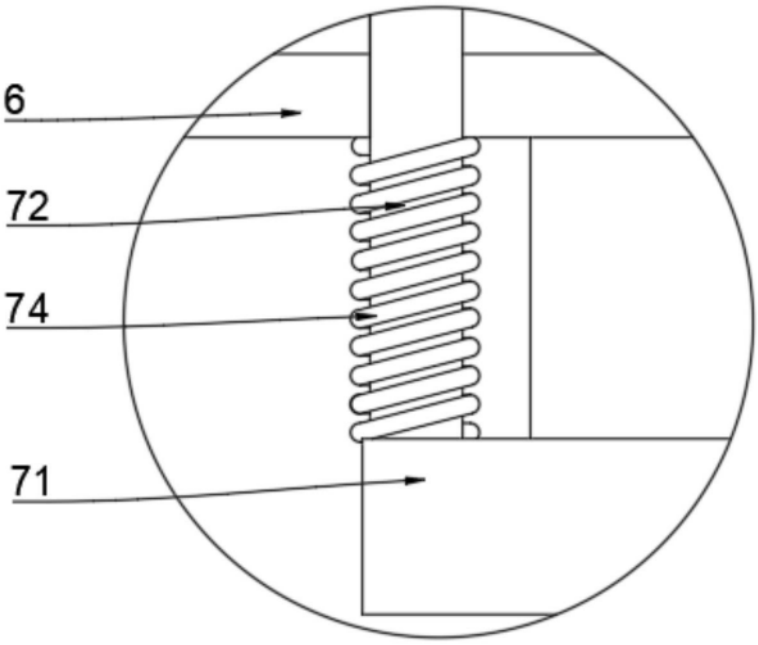

图6