(19) 대한민국특허청(KR)
(12) 공개특허공보(A)

(51) Int. Cl.[3]
B65G 23/00

(11) 공개번호 특1984-0007703
(43) 공개일자 1984년12월10일

(21) 출원번호 특1984-0000783
(22) 출원일자 1984년02월18일
(30) 우선권주장 8304634 1983년02월18일 영국(GB)
8332830 1983년02월18일 영국(GB)
(71) 출원인 통월 컨설턴시 서어비시즈 리미티드
영국, 레스터셔 엘이 6 5지엔, 애쉬비-드-라-조우취, 로던 테라스, 로던하우스
(72) 발명자 제랄드 리차드 올드햄 펜티스
영국, 레스터셔 엘이 6 5지엔, 애쉬비-드-라-조우취, 로던 테라스, 로던하우스
(74) 대리인 남상육, 남상선

심사청구 : 없음

(54) 벨트 콘베이어

요약

내용 없음.

대표도

도1

명세서

[발명의 명칭]

벨트 콘베이어

[도면의 간단한 설명]

제1도는 본 발명의 따른 벨트콘베이어의 첫번째 예에 대한 투시도.

제2도는 제1도의 일부를 도시한 확대도.

제3도는 본 발명에 따른 벨트콘베이어의 두번째 예의 일부를 도시한 측면도.

제4도는 제3도에 대한 평면도.

본 내용은 요부공개 건이므로 전문 내용을 수록하지 않았음

(57) 청구의 범위

청구항 1

양쪽에 로울러를 갖추고 있는 긴 프레임과 적어도 하나가 구동되는 로울러주위를 통과하는 연속벨트와 프레임을 따라 일정간격으로 설치되며 벨트의 상부 운행부를 지지하는 상부부재 및 벨트의 하부운행부를 지지하는 하부부재를 포함하는 다수의 회전부재와 측면으로 일정간격 떨어져 부재주위를 운행하며 다수의 연속 로우프로 구성되는 벨트콘베이어에 있어서, 벨트가 로울러중의 하나를 떠날때 벨트를 비틀어줌으로서 하부 운행경로를 뒤집어 벨트가 다시 로우프에 지지되어 운행되게 하는 제1수단고 다른쪽 로울러에 도달하기 전에 벨트를 다시 뒤집어 로우프의 하부운행부 아랫쪽에 원상복귀시키는 제2수단을 특징으로 하는 벨트콘베이어.

청구항 2

제1항에 있어서, 벨트의 측면방향으로 일정간격 설치되어 대응되는 횔에 지지된 다수의 로우프(23)가 구비되어 있는 것을 특징으로 하는 벨트콘베이어.

청구항 3

제1항 또는 제2항에 있어서, 벨트의 하부운행부를 이탈시키는 제 1 및 제2수단이 로울러(30,31)인 것을 특징으로 하는 벨트콘베이어.

청구항 4

제1항, 제2항 또는 제3항에 있어서, 로우프(23)에 접촉시키기 위해 벨트의 길이 방향으로 뻗은 수단(15)을 구비하고 있으며, 상기 수단은 벨트의 내측면에만 설치되어 있고, 제1수단은 벨트의 하부 운행부를 뒤집으며, 제2수단은 벨트의 하부운행부를 다시 뒤집어 주는 것을 특징으로 하는 벨트콘베이어.

청구항 5

상기항중 어느 한 항에 있어서, 벨트가 로우프상에 다시 회복되거나 또는 로우프의 하부운행부 아랫쪽으로 윈상복귀되기 전에 벨트가 비틀리는 동안 제 1 및 제2수단(30,31)의 각각은 벨트를 부재(22) 및 로우프(23)를 넘어 측면으로 이탈시키는 것을 특징으로 하는 벨트콘베이어.

청구항 6

제1항에서 제4항중 어느 한 항에 있어서, 벨트의 상부운행부(14a)밑에서 로우프(23)의 경로를 위쪽 그리고, 아랫쪽으로 바꾸어 줌으로서 벨트의 상부운행부(14a)밑에서 벨트의 하부운행부(14b)를 비틀어줄 수 있는 공간을 부여하는 제 3 및 제4수단(131,132 및 133,134)이 포함되어 있는 것을 특징으로 하는 벨트콘베이어.

※ 참고사항 : 최초출원 내용에 의하여 공개하는 것임.

도면

도면1

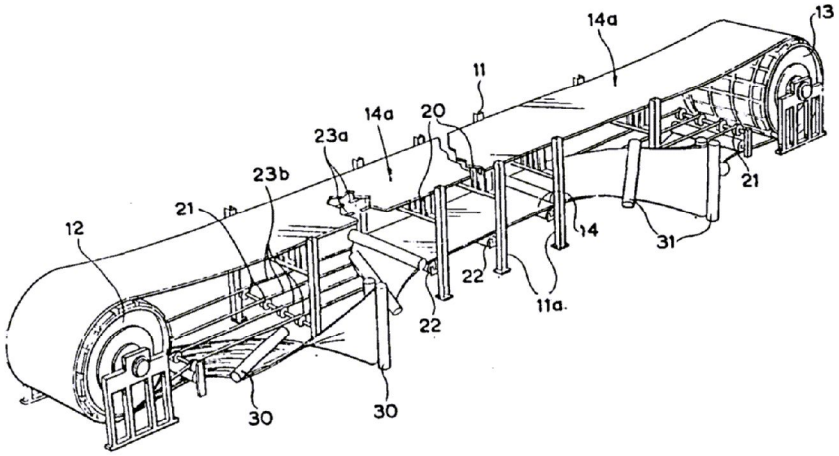

도면2

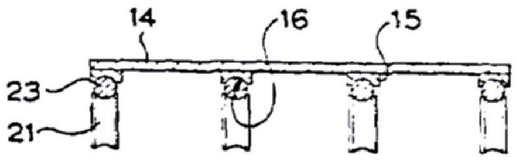

도면3

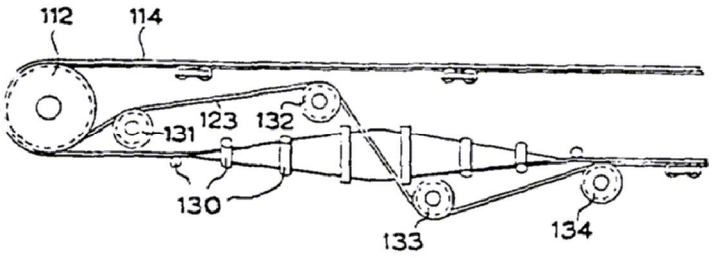

도면4

