(19)中华人民共和国国家知识产权局

(12)实用新型专利

(10)授权公告号 CN 206350330 U
(45)授权公告日 2017.07.25

(21)申请号 201621419099.X

(22)申请日 2016.12.22

(73)专利权人 广西中烟工业有限责任公司
地址 530001 广西壮族自治区南宁市北湖南路28号广西中烟工业有限责任公司
专利权人 贵州大学

(72)发明人 张纪利 韦建玉 罗建钦 吴峰 齐永杰 张大斌

(74)专利代理机构 贵阳中新专利商标事务所 52100
代理人 刘楠

(51)Int.Cl.
A01D 45/16(2006.01)

权利要求书1页 说明书2页 附图1页

(54)实用新型名称

一种烟草拔秆机刀辊

(57)摘要

本实用新型公开了一种烟草拔秆机刀辊，包括刀辊轴，所述刀辊轴上对称设置有两个传送齿轮，在刀辊轴上并且在两个传送齿轮之间对称设置有两个外圆盘，在两个外圆盘之间焊接有弧形连接杆，在弧形连接杆上设置有入土齿，本实用新型不仅结构简单，操作方便，能解决拔杆刀具拆卸困难，不易搬动的特点，工作时通过动力传递到传送齿轮上，带动整个拔秆刀辊运动，通过入土齿进入土壤把烟秆刨出，由于惯性烟秆会沿着刀辊旋转的方向运动而被刨出。

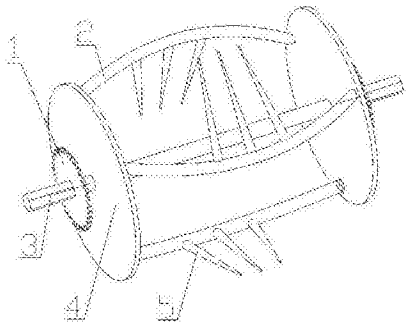

CN 206350330 U

1.一种烟草拔秆机刀辊，包括刀辊轴(3)，其特征在于：所述刀辊轴(3)上对称设置有两个传送齿轮(1)，在刀辊轴(3)上并且在两个传送齿轮(1)之间对称设置有两个外圆盘(4)，在两个外圆盘(4)之间焊接有弧形连接杆(2)，在弧形连接杆(2)上设置有入土齿(5)。

2.根据权利要求1所述的烟草拔秆机刀辊，其特征在于：所述弧形连接杆(2)的弧形水平高度高于外圆盘高度。

3.根据权利要求2所述的烟草拔秆机刀辊，其特征在于：所述入土齿(5)焊接在弧形连接杆(2)的中部，并且入土齿(5)与弧形连接杆(2)之间的夹角为90°。

4.根据权利要求1所述的烟草拔秆机刀辊，其特征在于：在弧形连接杆(2)上焊接有3～5根入土齿(5)。

一种烟草拔秆机刀辊

技术领域

[0001] 本实用新型专利涉及一种刀辊，特别是一种烟草拔秆机刀辊。

背景技术

[0002] 随着经济的发展，烟草种植的面积越来越广，当随之而来也带来了一定的问题。由于烟秆中存在大量的细菌及有害物质，如果任其荒废在田间将会造成土地污染，对来年种植作物带来影响，所以在烟农在烟叶收完之后，要进行拔杆作业，人为拔杆劳动强度大，费时，效率低，所以必须借助机械化手段，但是现存的拔秆机械大多体型较大，拔秆刀具也不易搬动，拆卸困难，所以现有的拔秆机械还是不够完善。

实用新型内容

[0003] 本实用新型的目的是：提供一种结构简单、安全可靠、易拆卸，方便搬动，通过入土齿进入土壤把烟秆刨出的一种烟草拔秆机刀辊，以克服现有技术的不足。

[0004] 本实用新型是这样实现的：一种烟草拔秆机刀辊，包括刀辊轴，所述刀辊轴上对称设置有两个传送齿轮，在刀辊轴上并且在两个传送齿轮之间对称设置有两个外圆盘，在两个外圆盘之间焊接有弧形连接杆，在弧形连接杆上设置有入土齿。

[0005] 所述弧形连接杆的弧形水平高度高于外圆盘高度。

[0006] 所述入土齿焊接在弧形连接杆的中部，并且入土齿与弧形连接杆之间的夹角为90°。

[0007] 在弧形连接杆上焊接有3～5根入土齿。

[0008] 由于采用了上述技术方案，与现有技术相比，本实用新型不仅结构简单，操作方便，能解决拔秆刀具拆卸困难，不易搬动的特点，工作时通过动力传递到传送齿轮上，带动整个拔秆刀辊运动，通过入土齿进入土壤把烟秆刨出，由于惯性烟杆会沿着刀辊旋转的方向运动而被刨出。

附图说明

[0009] 图1为本实用新型的结构示意图；

[0010] 附图标记说明：1-传送齿轮，2-弧形连接杆，3-刀辊轴，4-外圆盘，5-入土齿。

具体实施方式

[0011] 下面结合附图和实施例对本实用新型作进一步的详细说明，但不作为对本实用新型的限制。

[0012] 本实用新型的实施例：一种烟草拔秆机刀辊，包括刀辊轴3，所述刀辊轴3上对称设置有两个传送齿轮1，在刀辊轴3上并且在两个传送齿轮1之间对称设置有两个外圆盘4，在两个外圆盘4之间焊接有弧形连接杆2，在弧形连接杆2上设置有入土齿5。

[0013] 所述弧形连接杆2的弧形水平高度高于外圆盘高度。

[0014] 所述入土齿5焊接在弧形连接杆2的中部，并且入土齿5与弧形连接杆2之间的夹角为90°。

[0015] 在弧形连接杆2上焊接有3～5根入土齿5。

[0016] 本实用新型弧形连接杆2与两边的外圆盘4是焊接在一起的，入土齿5与弧形连接杆2也是焊接到一起的，刀辊轴3与外圆盘4直接也是焊接在一起的。

[0017] 本实用新型能解决拔秆刀具拆卸困难，不易搬动的特点。工作时通过动力传递到传送齿轮上，带动整个拔秆刀辊运动，通过入土齿进入土壤把烟秆刨出，由于惯性烟秆会沿着刀辊旋转的方向运动被刨出。

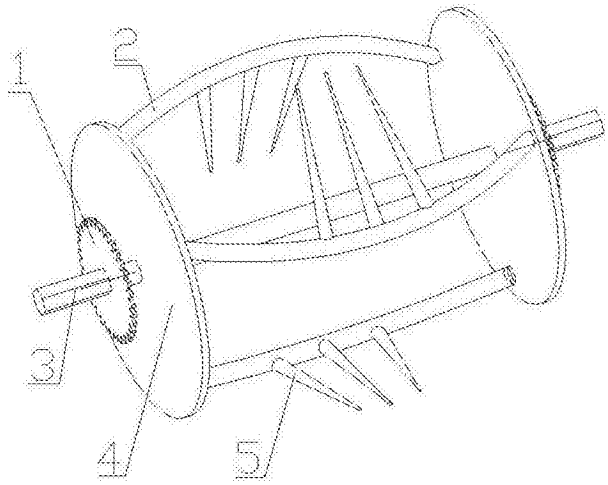

图1