[19] 中华人民共和国国家知识产权局

[51] Int. Cl.
A61H 7/00 (2006.01)
A61M 1/08 (2006.01)
A61N 5/06 (2006.01)
A61N 1/32 (2006.01)

[12] 实用新型专利说明书

专利号 ZL 200720010431.1

[45] 授权公告日 2008 年 1 月 2 日

[11] 授权公告号 CN 200998397Y

[22] 申请日 2007.2.2
[21] 申请号 200720010431.1
[73] 专利权人 李京花
地址 110102 辽宁省沈阳市苏家屯区金钱松路 32 号
[72] 发明人 李京花

[74] 专利代理机构 沈阳科威专利代理有限责任公司
代理人 杨 滨
权利要求书 2 页 说明书 7 页 附图 4 页

[54] 实用新型名称

具有拔罐和温热功能的低频治疗仪

[57] 摘要

一种具有拔罐和温热功能的低频治疗仪，其技术要点是：利用压缩空气形成可以粘贴在身体上的导电性拔罐形态低频治疗仪的电极，以便达到方面和牢固地粘贴在身体的任何部位和内置了放射远红外线的灯泡的方法，以便可以达到低频治疗的同时可以进行温热治疗的具有拔罐和放射远红外线功能的低频治疗仪的目的而采用了具有导电性和依靠树脂材料的自身弹性起到拔罐功能的拔罐杯、按照拔罐杯的中心轴达到顶部和在内径部分形成螺丝的端子、从端子的上面用螺丝结合而达到保持拔罐杯内部气压的封闭盖、封闭盖上面形成的电线配线罩子并且内置了放射远红外线的灯泡。 从而形成了把拔罐粘贴在身体以后就可以进行低频刺激或利用内置的远红外线放射灯泡进行温热治疗。

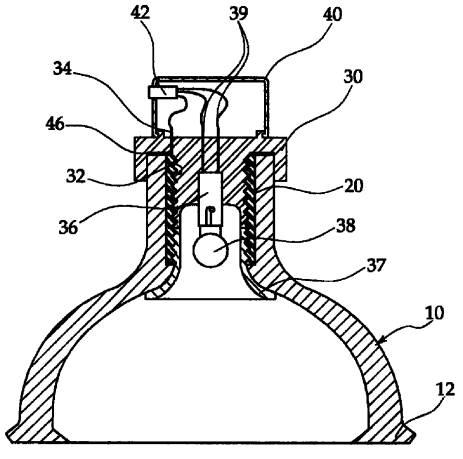

1、一种具有拔罐和温热功能的低频治疗仪，它包括拔罐杯，其特征是：该杯为具有导电性并依靠自身弹性而起到拔罐器功能的拔罐杯（10），该拔罐杯（10）的中心轴达到顶部并且与内径形成镶嵌式结构的螺纹端子（20），在螺纹端子（20）的顶部螺纹密封连接有保持拔罐杯内部压力并且其螺纹密封连接部分的导向端（34）插座（32）进行镶嵌成型的封闭盖（30），封闭盖（30）的顶端上还设置有一形成电线配线空间的罩子（40）。

2、根据权利要求 1 所述的具有拔罐和温热功能的低频治疗仪，其特征是：在封闭盖（30）的螺纹密封连接部分的中央内置了插入放射远红外线灯泡的插座（36），该插座的导向端（39）突出到盖（30）的上面镶嵌成型，在上述插座（36）内插入有发射远红外线灯泡或温热灯泡（38）。

3、根据权利要求 1 或 2 所述的具有拔罐和温热功能的低频治疗仪，其特征是：在螺纹端子（20）的内径部分用螺纹连接有一从底部向下反射的远红外线反射圆锥体（37）。

4、根据权利要求 1 或 2 所述的具有拔罐和温热功能的低频治疗仪，其特征是：在拔罐杯（10）的下端按照内外径方向设有能够紧密粘贴到身体皮肤上的形成了突出的接触部分（12）。

5、根据权利要求 1 或 2 所述的具有拔罐和温热功能的低频治疗仪，其特征是：在具有导电性树脂的拔罐杯（10）的侧面设有的以隔离形式贯穿的通孔（14），该通孔（14）上设有透明或半透明的视窗（16）。

6、根据权利要求 1 或 2 所述的具有拔罐和温热功能的低频治疗仪，其特征是：具有导电性树脂的拔罐杯（10）主体部分包括构成拔罐杯下端的接触部分（12）及构成导电性接触部分（12a），除导电性接触部分以外的主体部分采用透明或半透明树脂成型后与导电性接触部分相互连接成型，成型时在上述透明或半透明主体的内部放置了从上述导电性接触部分（12）到上述螺纹端子（20）的导线（18）。

7、根据权利要求 2 所述的具有拔罐和温热功能的低频治疗仪，其特征是：在反射圆锥体的外径上设置有便于变换发射远红外线灯泡（38）光线的反射圆锥体（37），该反射圆锥体（37）的底部均匀分布有通过螺丝连接、内径形成空腔的反射孔（371）而构成了阴离子发射体（37a）。

具有拔罐和温热功能的低频治疗仪

技术领域

本实用新型属于低频治疗仪器相关的内容。更详细的内容是利用压缩力在身体上形成容易粘贴和拿下的拔罐器形态低频刺激，并且安装了发射远红外线温热功能的灯泡而达到进行温热治疗的同时可以进行拔罐治疗的低频治疗仪器相关内容的具有拔罐和温热功能的低频治疗仪。

背景技术

一般而言，拔罐器是利用负压的方法粘贴到皮肤的小容器，负压的形成有火罐、水罐及排气等形式。拔罐是粘贴到皮肤经络上面用负压的作用清除非生理性的体内各种液体-痰饮和淤血的方法净化体内各种液体的疗法。此种方法在生理上具有气体交换顺畅的新陈代谢和净化血液（把二氧化碳较多的血液转换成氧气较多）、扩张毛细血管来增加血液循环、把各种营养输送到细胞内、排出体内废物和毒素的效果。并且利用负压的作用刺激脊椎的中枢神经来稳定兴奋的神经、协助恢复功能降低和麻痹的神经、缓解痛症、刺激自律神经来促进消化和调节排便及改善睡眠等。但是，拔罐的治疗方法需要特殊的技术，所以只能在特定的医院进行治疗而不能成为大众化。

为了提高拔罐的治疗效果后来采用了同时进行温热治疗的方法。但是，先前的温热治疗方式是进行拔罐治疗前在皮肤上裹上热敷袋进行加热或进行拔罐治疗中用远红外线灯进行照射的方法进行加热或把拔罐容器用热水加热后把热的拔罐器粘贴到皮肤上之后利用拔罐器冷却时产生的拔罐器内部温度的变化形成的负压来粘牢到皮肤上面并利用自身的温度获得温热效果的水灌式拔罐器等等。

但是，上述拔罐器的治疗方式具有程序烦琐、治疗时间长等缺点，而水罐式拔罐器具有加热的拔罐容器接触到皮肤时容易引起疼痛的缺点。既，为了提高拔罐器的治疗效果最好应同时进行温热治疗，但存在先前的技术不适

合的问题。

另一方面，低频治疗仪是把低频治疗仪的电极片粘贴到皮肤上面并通过低频的电信号的方法刺激人体的局部部位来缓解肥胖和疼痛。但是，由于这种低频治疗仪是直接作用于脂肪细胞和脂肪细胞内的脂质的方法分解脂肪细胞并通过两个电极之间形成的电场导致局部范围的身体发生生理变化。上述低频的电刺激同时具有抗炎症效果（Anti-inflammatory effect）、焦耳效果（Joule effect）、电解质和能量效果（Electrolytic and energy effect）及神经荷尔蒙效果（Neuro-hormonal effect）。

先前低频治疗仪的形成电刺激的电极片采用了类似橡胶垫片的弹性体粘贴到身体上面。但是，这种电极片不便于粘贴到身体上面、行动受到限制、身体的关节部位等特定部位很难粘贴和粘贴以后也容易掉下来等缺点，所以人们不喜欢使用类似的电极片。一些改良的电极片结构是电极片的底下铺上放热体，其粘贴的表面涂上类似凝胶体种类的黏糊状物质之后接触到皮肤。但这种改良的电极片也存在使用过程中涂上凝胶体时容易粘附异物（皮肤角质，灰尘等）而难以反复使用，也不便于多人共同使用等问题。表面上的放热体具有使用一段之后容易在皮肤上留下放热体形状的热伤痕迹或导致烫伤皮肤的弊端。

总而言之，为了达到最大的拔罐效果和温热治疗效果及低频刺激的治疗效果，需要采用各自的专用设备进行治疗。因此，这种方法具有治疗烦琐、同时需要具备各种专用设备及治疗时间长等缺点。

发明内容

本实用新型的目的是提供一种提高集中治疗的效果而设计的具有拔罐和放射远红外线功能的低频治疗仪。

本实用新型的目的是提供内置放射远红外线灯泡的低频治疗仪的同时可以进行温热治疗的具有拔罐和放射远红外线温热功能的低频治疗仪。

本实用新型的目的是在放射远红外线温热灯泡的前面附加阴离子或远

红外线放射体，以便提供促进人体功能的具有拔罐和放射远红外线温热功能的低频治疗仪。

本实用新型的目的是进行低频治疗的同时可以选择进行依靠所放射的远红外线进行温热治疗和拔罐治疗，以便提供 方便地在家使用的具有拔罐和放射远红外线温热功能的低频治疗仪。

本实用新型的目的是这样实现的：它包括拔罐杯，其特征是：该杯为具有导电性并依靠自身弹性而起到拔罐器功能的拔罐杯，该拔罐杯的中心轴达到顶部并且与内径形成镶嵌式结构的螺纹端子，在螺纹端子的顶部螺纹密封连接有保持拔罐杯内部压力并且其螺纹密封连接部分的导向端插座进行镶嵌成型的封闭盖，封闭盖的顶端上还设置有一形成电线配线空间的罩子。

本实用新型还包括：在封闭盖的螺纹密封连接部分的中央内置了插入放射远红外线灯泡的插座，该插座的导向端突出到盖的上面镶嵌成型，在上述插座内插入有发射远红外线灯泡或温热灯泡；在螺纹端子的内径部分用螺纹连接有一从底部向下反射的远红外线反射圆锥体。

上述的在反射圆锥体的外径上设置有便于变换发射远红外线灯泡光线的反射圆锥体，该反射圆锥体的底部均匀分布有通过螺丝连接、内径形成空腔的反射孔而构成了阴离子发射体。

本实用新型还包括：在拔罐杯的下端按照内外径方向设有能够紧密粘贴到身体皮肤上的形成了突出的接触部分。

本实用新型还包括：在具有导电性树脂的拔罐杯的侧面设有的以隔离形式贯穿的通孔，该通孔上设有透明或半透明的视窗。

本实用新型还包括：具有导电性树脂的拔罐杯主体部分包括构成拔罐杯下端的接触部分及构成导电性接触部分，除导电性接触部分以外的主体部分采用透明或半透明树脂成型后与导电性接触部分相互连接成型，成型时在上述透明或半透明主体的内部放置了从上述导电性接触部分到上述螺纹端子的导线；

本实用新型由于将低频治疗仪的电极由可以压缩粘贴的导电性拔罐形态构成，所以具有可以很方便而牢固地粘贴在任何身体部位的效果。并且，由于内置了放射远红外线的灯泡，所以进行低频治疗的同时可以进行温热治疗。因此，本治疗仪具有复合治疗的功能和增加治疗疾病的效果。在放射远红外线温热灯泡的前面附加阴离子或远红外线放射体时，由于可以促进和激活人体功能而可以使用到身体的多种部位。本实用新型可以进行低频治疗时可以同时或选择性地进行依据放射远红外线的温热治疗和拔罐治疗，所以扩大了治疗疾病的使用范围和使用者自己就可以方便地使用的多种功效。

附图说明

图 1 是本实用新型的基本实施举例的剖面图；

图 2 是本实用新型的另一个实施举例的剖面图；

图 3 是本实用新型的又另一个实施举例的剖面图；

图 4 是本实用新型的变形举例的剖面图；

图 5 是本实用新型的使用顺序图；

图 6 是本实用新型的工作结合状态的参考图；

图 7 是本实用新型的变形举例的使用状态图。

图纸主要部分符号的说明

10. 拔罐杯

12. 接触皮肤部分

12a.导电性接触皮肤部分

14. 通孔

16.视窗

18.导线

20. 螺纹端子

30.密封盖

32, 36: 插座

39: 导向端

37.反射圆锥体

37a. 阴离子放射体

38: 放射远红外线的灯泡

40: 罩子

371: 放射孔

下面将结合附图通过实例对本实用新型作进一步详细说明，但下述的实例仅仅是本实用新型其中的例子而已，并不代表本实用新型所限定的权利保护范围，本实用新型的权利保护范围以权利要求书为准。

具体实施方式

如图 1 所示，本实用新型是由具有导电性并依靠树脂材料的自身弹性起到拔罐功能的拔罐杯 10、按照拔罐杯 10 的中心轴达到顶部并且在内径形成螺丝的螺纹端子 20、从螺纹端子 20 的顶部用螺丝结合并具有保持拔罐杯内部气压的封闭结构和在螺丝结合部分导向端 34 插座 32 镶嵌形成所构成的封闭盖 30、在封闭盖 30 的顶端结合了形成电线配线空间的罩子 40 的部分组成。

上述封闭盖 30 的螺丝结合部分的中央追加内置了插入放射远红外线灯泡的插座 36 并且把导向端 39 突出到盖子 30 上面镶嵌成型、在插座 36 内插入放射远红外线的灯泡 38、在上述螺纹端子 20 的内径螺丝上用螺丝结合的方法增加了发射远红外线光线的反射圆锥体 37 的结构。

上述拔罐杯 10 的底部采用了按照内外径方向突出的接触皮肤部分 12，以便能够使拔罐杯牢固粘贴到身体的皮肤上面。

上述拔罐杯 10 的导电性树脂是按照拔罐杯的侧面放射状隔离形式贯穿通孔 14、上述通孔 14 上面可以形成透明或半透明视窗 16。

上述视窗 16 中可以用肉眼确认远红外线的放射光线（参考图 2）。

另一方面，上述拔罐杯 10 的导电性树脂有限地形成于拔罐杯的下端接触皮肤部分 12 而形成了导电性接触皮肤部分 12a、除了导电性接触皮肤部分的主体部分采用透明或半透明的树脂分离成型后相互结合成型而成、上述透明或半透明的主体内可以安装从上述导电性接触皮肤部分 12a 到上述端子 20 的导线 18（参考图 3）。

并且，本实用新型由反射上述远红外线灯泡 38 光线的反射圆锥体和为了便于更换而在外径上形成螺丝，在内径形成空间并在底面形成多个放射孔 371 的阴离子放射体 37a 组成（参考图 4）。

作为没有说明的符号，42 是结合到盖 40 的连接导线用连接器、44 是电线连接用插头、46 是密封件、50 是控制低频和放射远红外线灯泡的控制器。下面具体地了解一下已经说明的本实用新型结构的具体作用。

本实用新型的具有拔罐和放射远红外线温热功能的低频治疗仪如图 5 一样加压粘贴到身体的皮肤上面。

其治疗顺序为（a）打开低频治疗仪以后把拔罐杯压向治疗穴位时，用树脂制造的（b）拔罐杯 10 的除了镶嵌螺纹端子 20 的坚固部分以外的主体部分发生变形而排出空气形成压缩空气、（c）按照需要的拔罐压力再次挤压时身体的皮肤被拔罐杯内部的负压吸附、在这种状态下（d）按照反方向提拉拔罐杯 10 时皮肤被负压吸引到更深的同时拔罐杯恢复到接近原来状态而获得拔罐的效果。

如此这样粘贴拔罐杯 10 的状态下需要追加进行低频刺激治疗时，可以在连接器 42 上连接低频或放射远红外线灯泡控制器 50 的插头之后按照众所周知的方式接通低频电流，使低频电流通过导向端 34 经由金属材料的插座 32 和金属材料的端子 20 而施加到由导电性树脂构成的拔罐杯 10 的接触身体皮肤部分并且通过对称的另一个拔罐杯形成低频电流刺激身体的效果。并且，进行低频治疗的同时需要附加温热治疗时，可以操纵控制器 50 点亮内置于各个拔罐杯 10 内部的放射远红外线灯泡 38 之后依靠放射远红外线灯泡所产生的远红外线波长进行渗透到皮肤深处的温热治疗。

在上述的本实用新型中，控制器 50（参考图 4）可以采用众所周知的各种装置而省略详细的说明。根据图 2 和图 3 的变形实施举例的拔罐杯 10 的一部分采用导电性树脂成型而剩余的部分采用透明或半透明的树脂成型的情况下，可以从外部用肉眼观察到放射远红外线的灯泡 38 的点亮情况。所以具有使用者可以用肉眼确认放射远红外线的效果。

根据本发明人实验性地确认的事实，上述放射远红外线的灯泡点 38 亮为闪亮的形式时调节温热温度可以具有数字控制效果的同时从视窗中观察

到远红外线光线的闪亮情况来确认温热强度。所以具有从心理方面能够接受治疗效果很高的优点。

另一方面，本实用新型如图 7 一样用阴离子放射体 37a 代替发射圆锥体 37 并把拔罐杯 10 向上反转之后按摩身体的皮肤（脸、手等美容部位）时，由于放射远红外线的灯泡激活阴离子的放射而产生的大量阴离子能够改善皮肤。

上述阴离子放射体 37a 作为众所周知的激活生物的多种物质，利用已知的方法非常容易适用这种物质。

如上面的说明一样，如果把低频治疗仪的电极片换成拔罐杯之后，使用者自己就可以很方便地粘贴到身体的各部位。并且所粘贴的拔罐杯非常牢固，所以能够排除类似粘贴低频电极片的多种问题和利用凝胶体的电极片问题。

另一方面，本实用新型的低频治疗仪可以在拔罐杯的放射远红外线灯泡位置上用低功率激光灯泡代替。低功率激光具有改善皮肤效果是众所周知的事实，所以非常容易进行这种改变。因此，这种改变也应属于本实用新型的权利范围。

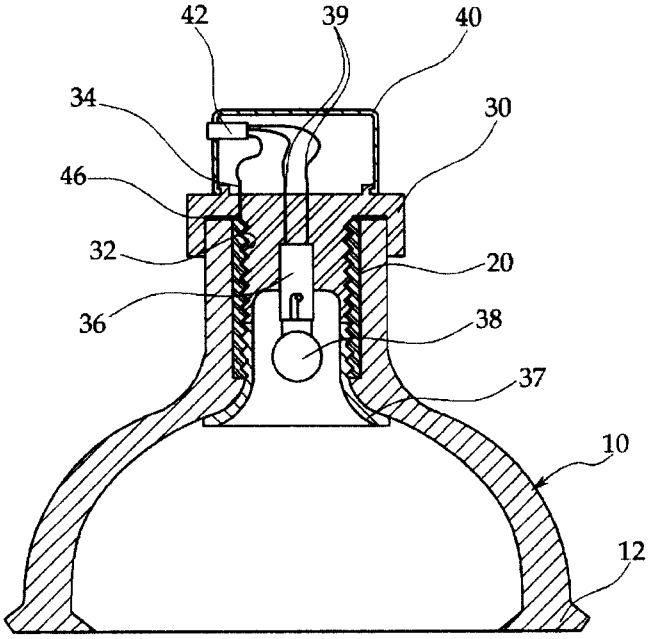
42
39
40
34
30
46
32
20
36
38
37
10
12

图 1

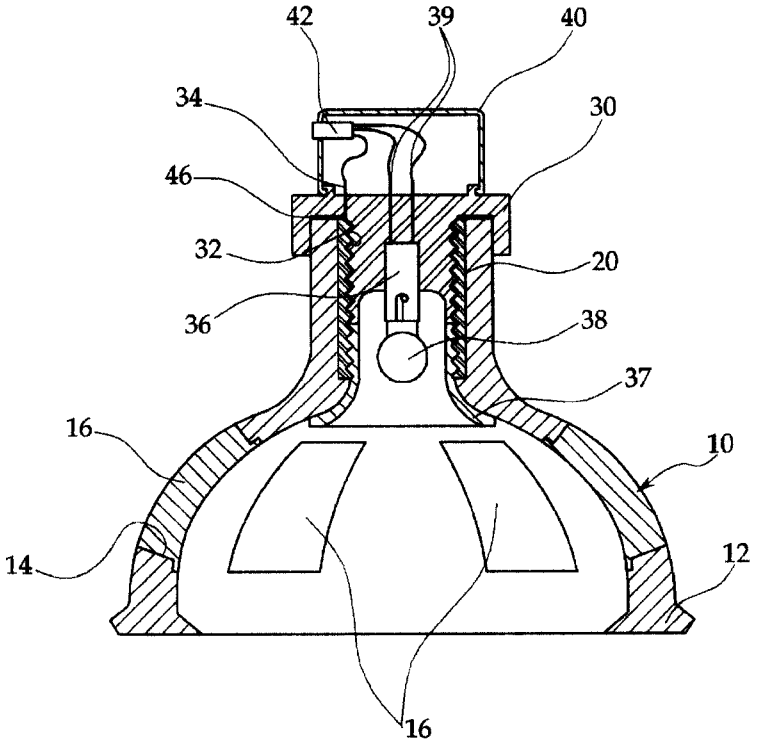
42
39
40
34
30
46
32
20
36
38
37
16
10
14
12
16

图 2

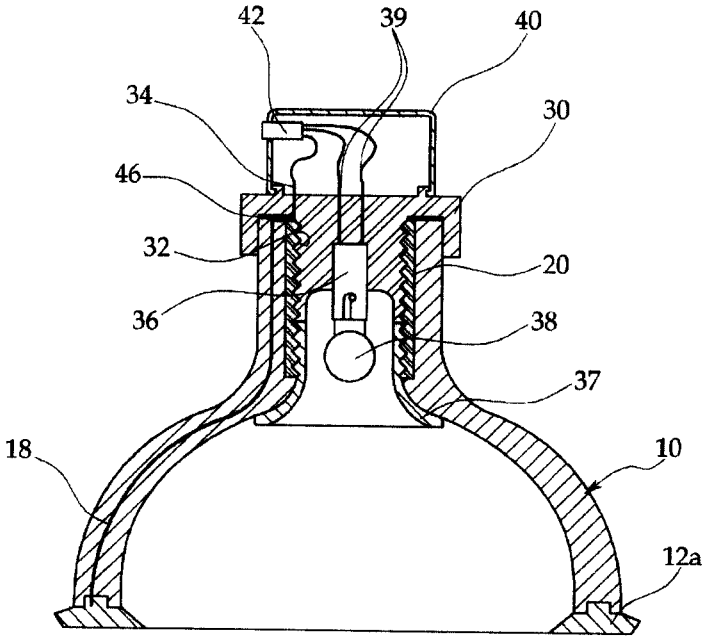
42
39
40
34
30
46
32
20
36
38
37
18
10
12a

图 3

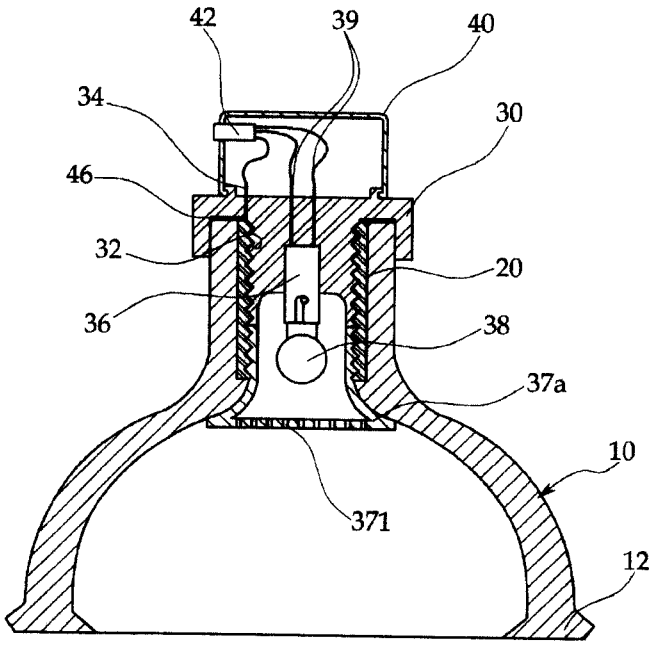
42
39
40
34
30
46
32
20
36
38
37a
10
371
12

图 4

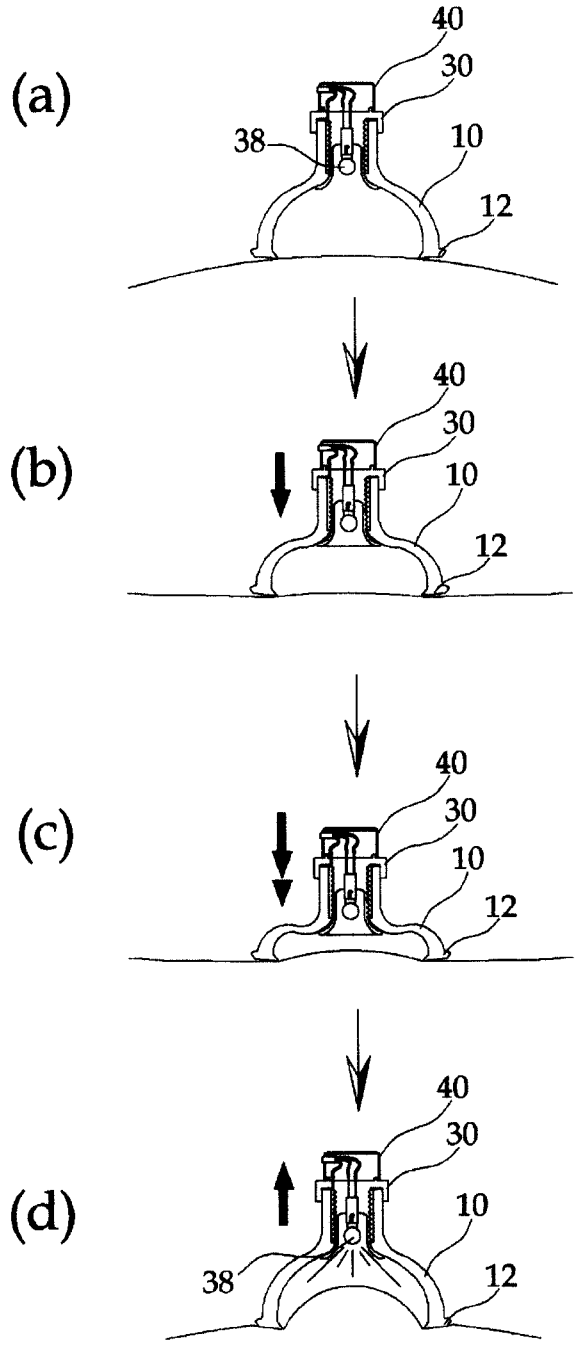

图 5

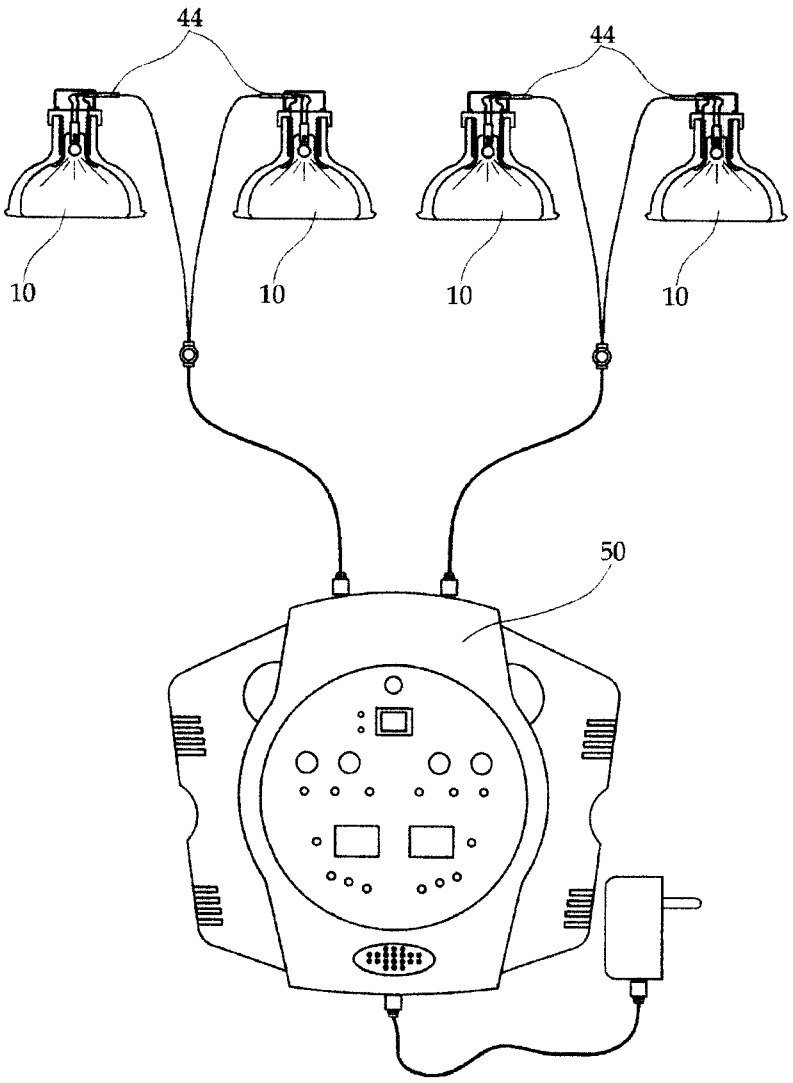

图 6

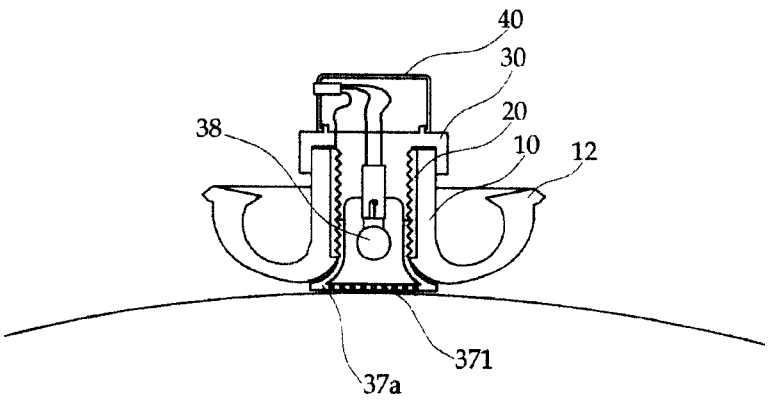

图 7