(19)中华人民共和国国家知识产权局

(12)实用新型专利

(10)授权公告号 CN 204538736 U
(45)授权公告日 2015.08.05

(21)申请号 201520163975.6

(22)申请日 2015.03.23

(73)专利权人 深圳中科健安科技有限公司
地址 518000 广东省深圳市南山区高新区南环路29号留学生创业大厦19楼05号

(72)发明人 魏东江 于富塘

(51)Int.Cl.
H02J 7/00(2006.01)

权利要求书1页 说明书2页 附图1页

(54)实用新型名称

一种不可拆卸手表的便携式移动充电装置

(57)摘要

一种不可拆卸手表的便携式移动充电装置，它涉及移动充电应用技术领域，外壳的内部安装有内置电池，外壳内侧的左端安装有充电卡位，两个充电卡位的之间设置有数个充电弹针，拨动卡位通过固定铁柱固定在外壳的右端，拨动卡位上安装弹簧，外壳的侧面设置有USB充电接口；它将移动电源、电池和充电卡位集到一体，减少了充电线带来的困扰，为用户提供了方便，操作简便，提高了效率。

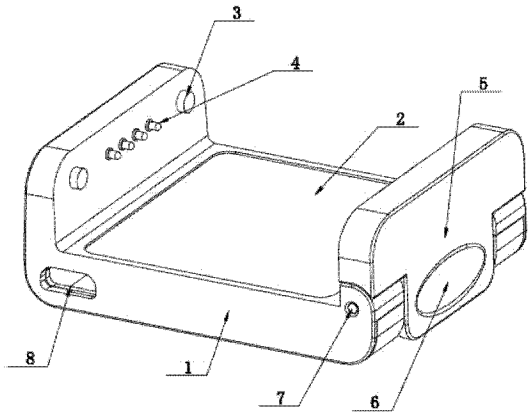

CN 204538736 U

1.一种不可拆卸手表的便携式移动充电装置，其特征在于，它包含外壳 (1)、内置电池 (2)、充电卡位 (3)、充电弹针 (4)、拨动卡位 (5)、弹簧 (6)、固定铁柱 (7)、USB 充电接口 (8)，外壳 (1) 的内部安装有内置电池 (2)，外壳 (1) 内侧的左端安装有充电卡位 (3)，两个充电卡位 (3) 的之间设置有数个充电弹针 (4)，拨动卡位 (5) 通过固定铁柱 (7) 固定在外壳 (1) 的右端，拨动卡位 (5) 上安装弹簧 (6)，外壳 (1) 的侧面设置有 USB 充电接口 (8)。

一种不可拆卸手表的便携式移动充电装置

技术领域

[0001] 本实用新型涉及移动充电应用技术领域，具体涉及一种不可拆卸手表的便携式移动充电装置。

背景技术

[0002] 目前手表充电器都是由电源适配器和特定的充电线组成，需要有插座的地方才可以进行充电，很不方便。

发明内容

[0003] 本实用新型的目的是提供一种不可拆卸手表的便携式移动充电装置，它将移动电源、电池和充电卡位集到一体，减少了充电线带来的困扰，为用户提供了方便，操作简便，提高了效率。

[0004] 为了解决背景技术所存在的问题，本实用新型是采用如下技术方案：它包含外壳、内置电池、充电卡位、充电弹针、拨动卡位、弹簧、固定铁柱、USB 充电接口，外壳的内部安装有内置电池，外壳内侧的左端安装有充电卡位，两个充电卡位的之间设置有数个充电弹针，拨动卡位通过固定铁柱固定在外壳的右端，拨动卡位上安装弹簧，外壳的侧面设置有 USB 充电接口。

[0005] 本实用新型具有如下有益效果：将移动电源、电池和充电卡位集到一体，减少了充电线带来的困扰，为用户提供了方便，操作简便，提高了效率。

附图说明

[0006] 图 1 为本实用新型的结构示意图。

[0007] 附图标记：1- 外壳；2- 内置电池；3- 充电卡位；4- 充电弹针；5- 拨动卡位；6- 弹簧；7- 固定铁柱；8- USB 充电接口。

具体实施方式

[0008] 下面结合附图，对本实用新型作详细的说明。

[0009] 为了使本实用新型的目的、技术方案及优点更加清楚明白，以下结合附图及具体实施方式，对本实用新型进行进一步详细说明。应当理解，此处所描述的具体实施方式仅用以解释本实用新型，并不用于限定本实用新型。

[0010] 参看图 1，本具体实施方式采用如下技术方案：它包含外壳 1、内置电池 2、充电卡位 3、充电弹针 4、拨动卡位 5、弹簧 6、固定铁柱 7、USB 充电接口 8，外壳 1 的内部安装有内置电池 2，外壳 1 内侧的左端安装有充电卡位 3，两个充电卡位 3 的之间设置有数个充电弹针 4，拨动卡位 5 通过固定铁柱 7 固定在外壳 1 的右端，拨动卡位 5 上安装弹簧 6，外壳 1 的侧面设置有 USB 充电接口 8。

[0011] 本具体实施方式将移动电源和充电卡位做到了一体，减少了充电线带来的困扰，

为用户提供了方便；卡在手表上为手表进行充电，不必拆卸手表；电源输出为弹针于手表接触充电，减少了充电线带来的困扰。

[0012] 本具体实施方式具有如下优点：

[0013] 一、佩戴方式：卡在手表上为手表进行充电，不必拆卸手表；

[0014] 二、充电方式：电源输出为弹针于手表接触充电，减少了充电线带来的困扰；

[0015] 三、内置电池：该装置采用移动电源方案，将充放电电路全部集合在该装置上，方便使用（电池种类不做限定）；

[0016] 四、防滑：该装置上有和手表卡和的定位柱。

[0017] 以上所述仅用以说明本实用新型的技术方案而非限制，本领域普通技术人员对本实用新型的技术方案所做的其它修改或者等同替换，只要不脱离本实用新型技术方案的精神和范围，均应涵盖在本实用新型的权利要求范围当中。

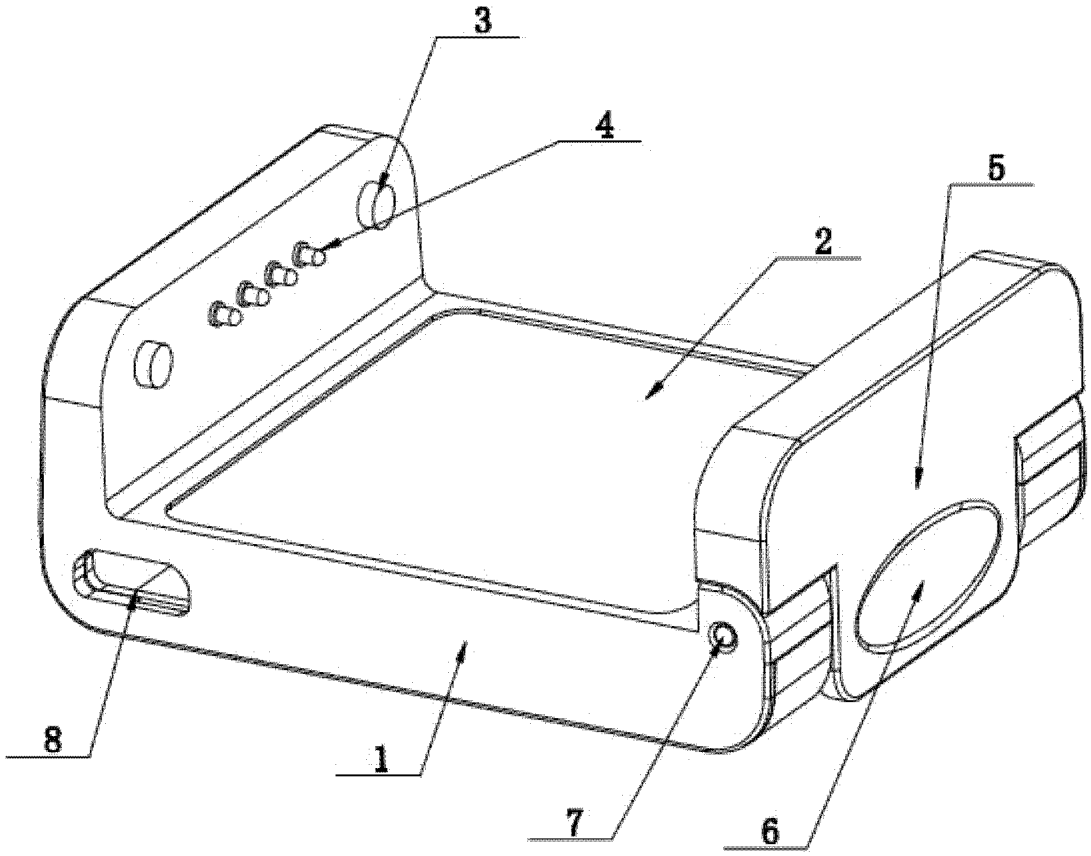

图 1