(19)中华人民共和国国家知识产权局

(12)实用新型专利

(10)授权公告号 CN 203938767 U
(45)授权公告日 2014.11.12

(21)申请号 201420147784.6

(22)申请日 2014.03.31

(73)专利权人 台州华燕网业有限公司
地址 317200 浙江省台州市天台县平桥镇花前大道7号

(72)发明人 吴宝珠

(51)Int.Cl.
D01D 13/00(2006.01)

权利要求书1页 说明书1页 附图1页

(54)实用新型名称

聚乙烯单丝高效生产系统

(57)摘要

本实用新型公开了一种聚乙烯单丝高效生产系统，包括挤出机、分丝板、第一牵引装置、水槽、第二牵引装置、分丝辊和卷线器，所述挤出机的机头出丝端依次通过所述分丝板、所述第一牵引装置、所述水槽、所述第二牵引装置、所述分丝辊后与所述卷线器连接。与现有技术相比，本实用新型能够一次性将挤出机挤出的丝进行分丝、清洗和卷线，同时能够卷多卷单丝，生产效率高，节省操作步骤，具有推广应用的价值。

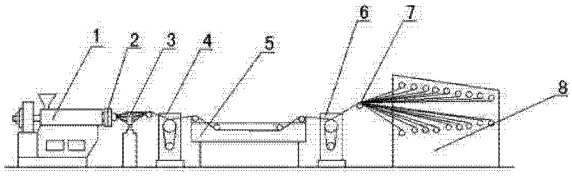

CN 203938767 U

1. 一种聚乙烯单丝高效生产系统，其特征在于：包括挤出机、分丝板、第一牵引装置、水槽、第二牵引装置、分丝辊和卷线器，所述挤出机的机头出丝端依次通过所述分丝板、所述第一牵引装置、所述水槽、所述第二牵引装置、所述分丝辊后与所述卷线器连接。

聚乙烯单丝高效生产系统

技术领域

[0001] 本实用新型涉及一种单丝生产设备，尤其涉及一种聚乙烯单丝高效生产系统。

背景技术

[0002] 单丝是化学纤维生产中用单孔喷丝头所制得的支数较小的单根长丝。其细度较复丝中单根丝为粗。熔化后的合成树脂经过喷丝头毛细孔中压出的原液细流，经冷凝而成。或用多孔喷丝头纺丝，再经无捻拉伸和分丝卷绕成单丝筒子。较粗的合成纤维单丝可用作渔网线和制绳索等。稍细的单丝可用作人造鬃丝。更细的单丝可加工成弹力丝，用于制弹力袜、丝袜等纺织品和其他高级针织品。 而现有技术中的单丝的合成生存装置的程序复杂，加工步骤多，工艺繁琐，生产效率低，因此，存在改进空间。

发明内容

[0003] 本实用新型的目的是要提供一种聚乙烯单丝高效生产系统。

[0004] 为达到上述目的，本实用新型是按照以下技术方案实施的：

[0005] 本实用新型包括挤出机、分丝板、第一牵引装置、水槽、第二牵引装置、分丝辊和卷线器，所述挤出机的机头出丝端依次通过所述分丝板、所述第一牵引装置、所述水槽、所述第二牵引装置、所述分丝辊后与所述卷线器连接。

[0006] 本实用新型是一种聚乙烯单丝高效生产系统，与现有技术相比，本实用新型能够一次性将挤出机挤出的丝进行分丝、清洗和卷线，同时能够卷多卷单丝，生产效率高，节省操作步骤，具有推广应用的价值。

附图说明

[0007] 图 1 是本实用新型的结构示意图。

具体实施方式

[0008] 下面结合附图以及具体实施例对本实用新型作进一步描述，在此实用新型的示意性实施例以及说明用来解释本实用新型，但并不作为对本实用新型的限定。

[0009] 如图 1 所示：本实用新型包括挤出机 1、分丝板 3、第一牵引装置 4、水槽 5、第二牵引装置 6、分丝辊 7 和卷线器 8，所述挤出机 1 的机头 2 出丝端依次通过所述分丝板 3、所述第一牵引装置 4、所述水槽 5、所述第二牵引装置 6、所述分丝辊 7 后与所述卷线器 8 连接。

[0010] 本实用新型的技术方案不限于上述具体实施例的限制，凡是根据本实用新型的技术方案做出的技术变形，均落入本实用新型的保护范围之内。

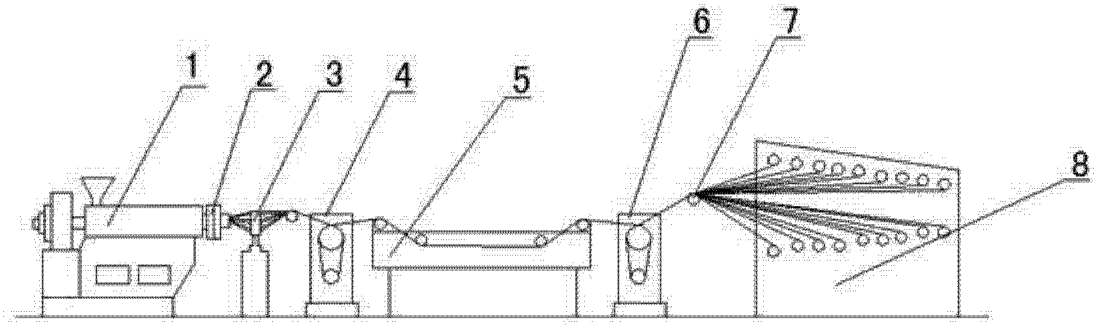

图 1