(19)国家知识产权局

(12)实用新型专利

(10)授权公告号 CN 221641073 U
(45)授权公告日 2024.09.03

(21)申请号 202323619118.6

(22)申请日 2023.12.28

(73)专利权人 重庆吉成包装印刷有限公司
地址 405299 重庆市梁平区梁山街道迎水村祥云企业园01号

(72)发明人 王吉娟

(74)专利代理机构 徐州科信成知识产权代理事务所(普通合伙) 32616
专利代理师 郭君福

(51)Int.Cl.
B26D 7/06(2006.01)
B26D 1/06(2006.01)
B26D 7/28(2006.01)

权利要求书1页 说明书3页 附图2页

(54)实用新型名称

一种包装印刷品的加工装置

(57)摘要

本实用新型涉及包装印刷品技术领域,公开了一种包装印刷品的加工装置,包括加工台,加工台的顶部固定连接有加工箱,加工箱的内部固定连接有电动气缸,本实用新型首先根据包装印刷品主体所需要裁切的尺寸规格,对其固定板进行位置调整,通过伺服电机使固定板向包装印刷品主体方向移动,根据标记板上的尺寸表,将固定板移动至所需要的尺寸,随后通过电动气缸带动推板推动包装印刷品主体,当包装印刷品主体移动至与固定板外部接触时,此时通过切刀向下移动对其包装印刷品主体进行裁切即可,由此可避免人工手动操作而带来的裁切尺寸不准以及位置偏移的情况,从而大大提高了包装印刷品主体裁切的效果,同时也减少包装印刷品主体的损耗。

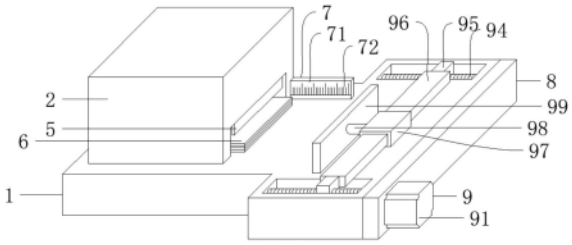

CN 221641073 U

1.一种包装印刷品的加工装置,其特征在于,包括加工台(1),所述加工台(1)的顶部固定连接有加工箱(2),所述加工箱(2)的内部固定连接有电动气缸(3),所述电动气缸(3)的一端固定连接有推板(4),所述加工箱(2)的内部且位于推板(4)远离电动气缸(3)的一侧设有包装印刷品主体(6),所述加工箱(2)的内部且位于包装印刷品主体(6)上方活动连接有切刀(5),所述加工台(1)的顶部固定连接有标记组件(7),所述加工台(1)的内部转动连接有防偏移组件(9)。

2.根据权利要求1所述的一种包装印刷品的加工装置,其特征在于,所述标记组件(7)包括标记板(71),所述标记板(71)固定连接在加工台(1)的顶部且位于加工箱(2)外部,所述标记板(71)的外部设有尺寸表(72)。

3.根据权利要求1所述的一种包装印刷品的加工装置,其特征在于,所述加工台(1)的外部固定连接有防护箱(8),所述防偏移组件(9)包括伺服电机(91),所述伺服电机(91)固定连接在防护箱(8)外部,所述伺服电机(91)的输出端延伸至防护箱(8)内部固定连接有主皮带轮(92),所述防护箱(8)的内部转动连接有从皮带轮(93),且所述主皮带轮(92)与从皮带轮(93)之间通过皮带传动连接。

4.根据权利要求1所述的一种包装印刷品的加工装置,其特征在于,所述加工台(1)的内部转动连接有两个往复丝杆(94),且两个所述往复丝杆(94)的一端均延伸至防护箱(8)内部与对应的主皮带轮(92)和从皮带轮(93)固定连接。

5.根据权利要求4所述的一种包装印刷品的加工装置,其特征在于,两个所述往复丝杆(94)的外部均螺纹连接有往复滑块(95),两个所述往复滑块(95)的外部均固定连接有连接板(96),两个所述连接板(96)之间固定连接有固定块(97)。

6.根据权利要求5所述的一种包装印刷品的加工装置,其特征在于,所述固定块(97)的外部固定连接有连接杆(98),所述连接杆(98)的一端固定连接有固定板(99)。

一种包装印刷品的加工装置

技术领域

[0001] 本实用新型涉及包装印刷品技术领域,特别涉及一种包装印刷品的加工装置。

背景技术

[0002] 印刷品,印刷成的书报、图片等,是使用印刷技术生产的各种成品的总称。在日常生活中,人们所接触到的报纸、书刊杂志、地图、海报、广告、信封、信笺、档案袋、商标、标签、名片、请柬、钞票、贺卡、台历、挂历、画册、各种证卡、包装盒、礼盒、电路板等等,应有尽有,都属于印刷品的范畴。印刷品几乎充满在人们的衣、食、住、行领域之中,它与人们生活十分密切,而印刷品在进行裁切时,目前普遍还存在靠人工手动调整印刷品的裁切位置,由此,使得印刷品的裁切位置以及尺寸均不准,进而大大增加了印刷品的损耗。

[0003] 中国专利CN219172884U公开了一种印刷品包装设备,包括工作桌、出料器、支撑杆、安装板、位移器、搬运器和包装组件,所述出料器设于工作桌上,所述支撑杆设于工作桌上,所述支撑杆设有四组,所述安装板设有两组,所述安装板分别设于两组支撑杆上,所述位移器设于两组安装板上,所述搬运器设于位移器上,所述包装组件设于支撑杆上,所述出料器包括连接板、推动杆和出料板,所述连接板设于工作桌桌脚上,所述推动杆铰接设于连接板上,所述工作桌桌面上设有活动口,所述出料板铰接设于工作桌上且与推动杆铰接,所述出料板覆盖活动口。该专利涉及印刷品包装设备设计领域,具体是指一种印刷品包装设备。但是该专利并未对印刷品的裁切位置以及尺寸进行固定。

实用新型内容

[0004] 本实用新型的目的就在于为了解决上述问题而提供一种包装印刷品的加工装置,本装置利用标记组件以及防偏移组件,达到了印刷品裁切时的稳定效果,解决了背景技术中提到的问题。

[0005] 为了解决上述问题,本实用新型提供了一种技术方案:

[0006] 一种包装印刷品的加工装置,包括加工台,所述加工台的顶部固定连接有加工箱,所述加工箱的内部固定连接有电动气缸,所述电动气缸的一端固定连接有推板,所述加工箱的内部且位于推板远离电动气缸的一侧设有包装印刷品主体,所述加工箱的内部且位于包装印刷品主体上方活动连接有切刀,所述加工台的顶部固定连接有标记组件,所述加工台的内部转动连接有防偏移组件。

[0007] 作为本实用新型的一种优选方案,所述标记组件包括标记板,所述标记板固定连接在加工台的顶部且位于加工箱外部,所述标记板的外部设有尺寸表。

[0008] 作为本实用新型的一种优选方案,所述加工台的外部固定连接有防护箱,所述防偏移组件包括伺服电机,所述伺服电机固定连接在防护箱外部,所述伺服电机的输出端延伸至防护箱内部固定连接有主皮带轮,所述防护箱的内部转动连接有从皮带轮,且所述主皮带轮与从皮带轮之间通过皮带传动连接。

[0009] 作为本实用新型的一种优选方案,所述加工台的内部转动连接有两个往复丝杆,

且两个所述往复丝杆的一端均延伸至防护箱内部与对应的主皮带轮和从皮带轮固定连接。

[0010] 作为本实用新型的一种优选方案,两个所述往复丝杆的外部均螺纹连接有往复滑块,两个所述往复滑块的外部均固定连接有连接板两个所述连接板之间固定连接有固定块。

[0011] 作为本实用新型的一种优选方案,所述固定块的外部固定连接有连接杆,所述连接杆的一端固定连接有固定板。

[0012] 本实用新型的有益效果是:首先根据包装印刷品主体所需要裁切的尺寸规格,对其固定板进行位置调整,通过伺服电机使固定板向包装印刷品主体方向移动,根据标记板上的尺寸表,将固定板移动至所需要的尺寸,随后通过电动气缸带动推板向包装印刷品主体方向移动,由此通过推板推动包装印刷品主体,向加工箱外部移动,当包装印刷品主体移动至与固定板外部接触时,此时通过切刀向下移动对其包装印刷品主体进行裁切即可,由此可避免人工手动操作而带来的裁切尺寸不准以及位置偏移的情况,从而大大提高了包装印刷品主体裁切的效果,同时也减少包装印刷品主体的损耗。

附图说明

[0013] 为了易于说明,本实用新型由下述的具体实施及附图作以详细描述。

[0014] 图1是本实用新型整体结构示意图;

[0015] 图2是本实用新型防偏移组件示意图;

[0016] 图3是本实用新型加工箱内部俯视示意图;

[0017] 图4是本实用新型防护箱内部俯视示意图。

[0018] 图中:1、加工台;2、加工箱;3、电动气缸;4、推板;5、切刀;6、包装印刷品主体;7、标记组件;71、标记板;72、尺寸表;8、防护箱;9、防偏移组件;91、伺服电机;92、主皮带轮;93、从皮带轮;94、往复丝杆;95、往复滑块;96、连接板;97、固定块;98、连接杆;99、固定板。

具体实施方式

[0019] 下面将结合本实用新型实施例中的附图,对本实用新型实施例中的技术方案进行清楚、完整的描述。

[0020] 实施例:

[0021] 请参阅图1-图4,本实用新型提供一种技术方案:一种包装印刷品的加工装置,包括加工台1,加工台1材质为钢板,具有较好的强度、刚性和耐磨性,可以提供较高的加工精度和表面光洁度,加工台1的顶部固定连接有加工箱2,加工箱2的内部固定连接有电动气缸3,电动气缸3的一端固定连接有推板4,加工箱2的内部且位于推板4远离电动气缸3的一侧设有包装印刷品主体6,加工箱2的内部且位于包装印刷品主体6上方活动连接有切刀5,加工台1的顶部固定连接有标记组件7,加工台1的内部转动连接有防偏移组件9,标记组件7包括标记板71,标记板71固定连接在加工台1的顶部且位于加工箱2外部,标记板71的外部设有尺寸表72,通过电动气缸3带动推板4向包装印刷品主体6方向移动,由此,通过推板4推动包装印刷品主体6,向加工箱2外部移动,当包装印刷品主体6移动至与固定板99外部接触时,此时,通过切刀5向下移动对其包装印刷品主体6进行裁切即可,由此,可避免人工手动操作而带来的裁切尺寸不准以及位置偏移的情况,从而大大提高了包装印刷品主体6裁切

的效果,同时也减少包装印刷品主体6的损耗。

[0022] 进一步的,加工台1的外部固定连接有防护箱8,防偏移组件9包括伺服电机91,伺服电机91固定连接在防护箱8外部,伺服电机91的输出端延伸至防护箱8内部固定连接有主皮带轮92,防护箱8的内部转动连接有从皮带轮93,且主皮带轮92与从皮带轮93之间通过皮带传动连接,加工台1的内部转动连接有两个往复丝杆94,且两个往复丝杆94的一端均延伸至防护箱8内部与对应的主皮带轮92和从皮带轮93固定连接,两个往复丝杆94的外部均螺纹连接有往复滑块95,两个往复滑块95的外部均固定连接有连接板96两个连接板96之间固定连接有固定块97,固定块97的外部固定连接有连接杆98,连接杆98的一端固定连接有固定板99,根据包装印刷品主体6所需要裁切的尺寸规格,对其固定板99进行位置调整,启动伺服电机91,通过伺服电机91带动防护箱8内的主皮带轮92转动,主皮带轮92与从皮带轮93通过皮带进行传动,从而带动从皮带轮93进行转动,当主皮带轮92和从皮带轮93同时转动时,则会带动与之连接的往复丝杆94在加工台1内部进行转动,当往复丝杆94转动的时候,则会带动外部的往复滑块95顺着螺纹向包装印刷品主体6方向移动,当往复滑块95移动的同时,则会通过连接板96将与之连接的固定块97同步进行移动,通过固定块97移动再带动固定板99向包装印刷品主体6方向移动,通过设置的标记板71,根据标记板71上的尺寸表72,将固定板99移动至所需要的尺寸,即可关停伺服电机91。

[0023] 综上:使用时,首先根据包装印刷品主体6所需要裁切的尺寸规格,对其固定板99进行位置调整,启动伺服电机91,通过伺服电机91带动防护箱8内的主皮带轮92转动,主皮带轮92与从皮带轮93通过皮带进行传动,从而带动从皮带轮93进行转动,当主皮带轮92和从皮带轮93同时转动时,则会带动与之连接的往复丝杆94在加工台1内部进行转动,当往复丝杆94转动的时候,则会带动外部的往复滑块95顺着螺纹向包装印刷品主体6方向移动,当往复滑块95移动的同时,则会通过连接板96将与之连接的固定块97同步进行移动,通过固定块97移动再带动固定板99向包装印刷品主体6方向移动,通过设置的标记板71,根据标记板71上的尺寸表72,将固定板99移动至所需要的尺寸,即可关停伺服电机91,随后再启动电动气缸3,通过电动气缸3带动推板4向包装印刷品主体6方向移动,由此,通过推板4推动包装印刷品主体6,向加工箱2外部移动,当包装印刷品主体6移动至与固定板99外部接触时,此时,通过切刀5向下移动对其包装印刷品主体6进行裁切即可,由此,可避免人工手动操作而带来的裁切尺寸不准以及位置偏移的情况,从而大大提高了包装印刷品主体6裁切的效果,同时也减少包装印刷品主体6的损耗。

[0024] 尽管已经示出和描述了本实用新型的实施例,对于本领域的普通技术人员而言,可以理解在不脱离本实用新型的原理和精神的情况下可以对这些实施例进行多种变化、修改、替换和变型,本实用新型的范围由所附权利要求及其等同物限定。

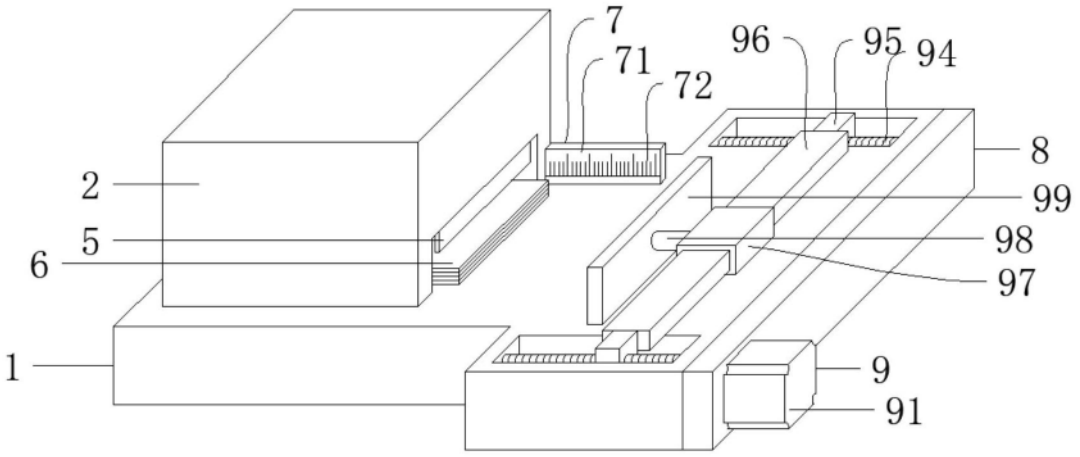

图1

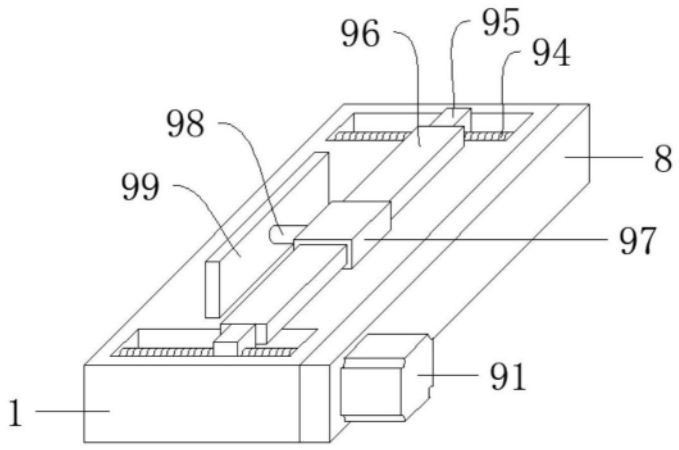

图2

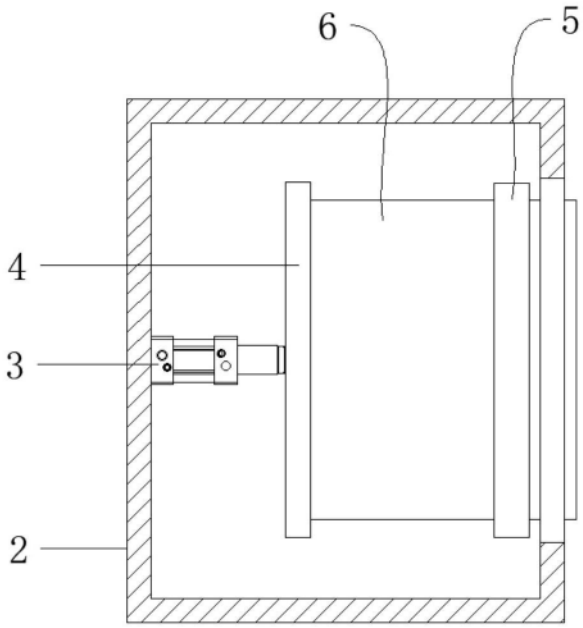

图3

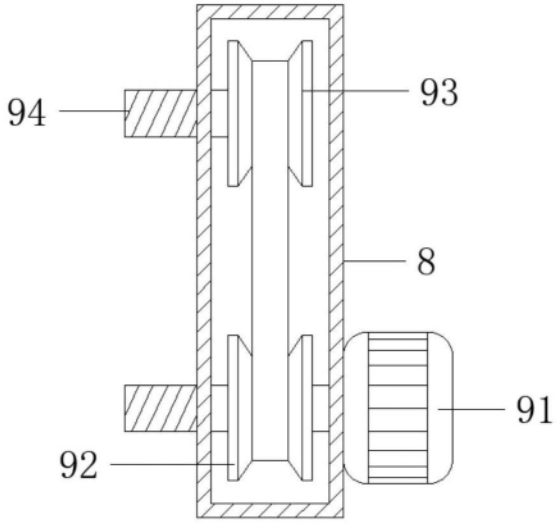

图4