[19] 中华人民共和国国家知识产权局

[51] Int. Cl[7]
F21S 9/02
H02J 7/00
F21V 21/32
//F21W131:00,F21Y103:00

[12] 实用新型专利说明书

[21] ZL 专利号 200420073344.7

[45] 授权公告日 2005 年 8 月 17 日

[11] 授权公告号 CN 2718381Y

[22] 申请日 2004.7.9
[21] 申请号 200420073344.7
[73] 专利权人 厦门市思明区青少年宫
地址 361001 福建省厦门市思明南路 256 号
[72] 设计人 黄 珏 黄献德

[74] 专利代理机构 厦门南强之路专利事务所
代理人 马应森
权利要求书 1 页 说明书 2 页 附图 1 页

[54] 实用新型名称 太阳能台灯

[57] 摘要

太阳能台灯，涉及一种台式灯具，尤其是一种采用变频节能灯管和太阳能电池板的台灯。 由灯管、灯罩、支架、开关、底座与连接导线组成，灯管为变频节能灯管，还设有充电电池与太阳能电池板，灯管、开关、充电电池与太阳能电池板由连接导线电连接，充电电池设于底座内，太阳能电池板设于底座或灯罩上，或与台灯分离。 由于采用了变频节能灯管、充电电池和太阳能电池板，因此不仅使灯有足够的亮度，节省了电力资源，而且不受限电、停电的影响，方便实用。

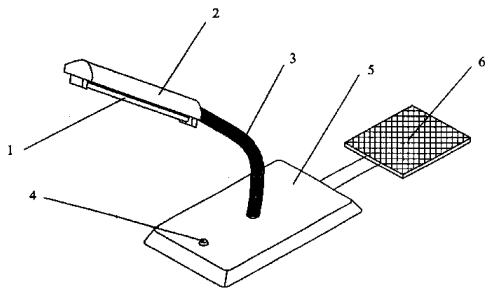

ISSN1008-4274

1、太阳能台灯，由灯管、灯罩、支架、开关、底座与连接导线组成，其特征在于灯管为变频节能灯管，还设有充电电池与太阳能电池板，灯管、开关、充电电池与太阳能电池板由连接导线电连接，充电电池设于底座内，太阳能电池板设于底座或灯罩上，或与台灯分离。

2、如权利要求 1 所述的太阳能台灯，其特征在于所说的支架为可调蛇管。

太 阳 能 台 灯

技术领域

本实用新型涉及一种台式灯具，尤其是一种采用变频节能灯管和太阳能电池板的台灯。

背景技术

台式灯具的种类繁多，结构各异，尤其是紧凑型节能荧光灯的广泛使用节省了大量的电力。但随着我国经济、文化的高速发展，电力严重不足，各地的限电措施给工作和学习带来了诸多不便。公告号为 CN2568944Y 的专利提供一种太阳能电池的发光二极管高效节能灯装置，把一组发光二极管从组合反光罩的插入口内插入组合插座内的单管电源线与内部电源接线连接，由外部电源引线与电瓶连接组成发光二极管灯，发光二极管灯可单独使用或插入大灯反光罩、灯具箱内组合使用，电瓶上连接着开关和太阳能电池板。公告号为 CN2544170Y 的专利提供一种太阳能庭院灯，涉及有硅光板、顶托板、灯上罩、灯罩、支柱、灯底座、底托板、输出接头、电源开关、储电器、灯杆、底座支架、节能灯管、输入接头和光控管组成。公告号为 CN2508099Y 的专利提供一种在一圆筒形立柱的上段，设置有圆筒形玻璃灯罩，罩内有节能灯管，圆柱形立柱的顶端，设置一圆形托盘，托盘上布设有太阳能电池板，在圆筒形立柱内部，设有蓄电池，并用导线与太阳能电池板连接，圆筒形立柱内还设有控制器，该控制器控制节能灯在白天断电，晚上通电。

发明内容

本实用新型旨在提供一种节能的台灯。

本实用新型由灯管、灯罩、支架、开关、底座与连接导线组成。灯管为变频节能灯管，还设有充电电池与太阳能电池板，灯管、开关、充电电池与太阳能电池板由连接导线电连接，充电电池设于底座内，太阳能电池板设于底座或灯罩上，或与台灯分离(例如设于窗台等处)。

所说的支架最好为可调蛇管。

由于采用了变频节能灯管、充电电池和太阳能电池板，因此不仅使灯有足够的亮度，节省了电力资源，而且不受限电、停电的影响，方便实用。

附图说明

图 1 为本实用新型实施例的结构示意图。

具体实施方式

如图 1 所示，本实用新型由变频节能灯管 1、灯罩 2、可调蛇管 3、开关 4、底座 5、太

阳能电池板 6、充电电池与连接导线组成。变频节能灯管 1、开关 4、充电电池与太阳能电池板 6 由连接导线电连接，充电电池设于底座 5 内，太阳能电池板 6 与台灯分离，太阳能电池板 6 可设于窗台等处，并由连接导线与充电电池连接。

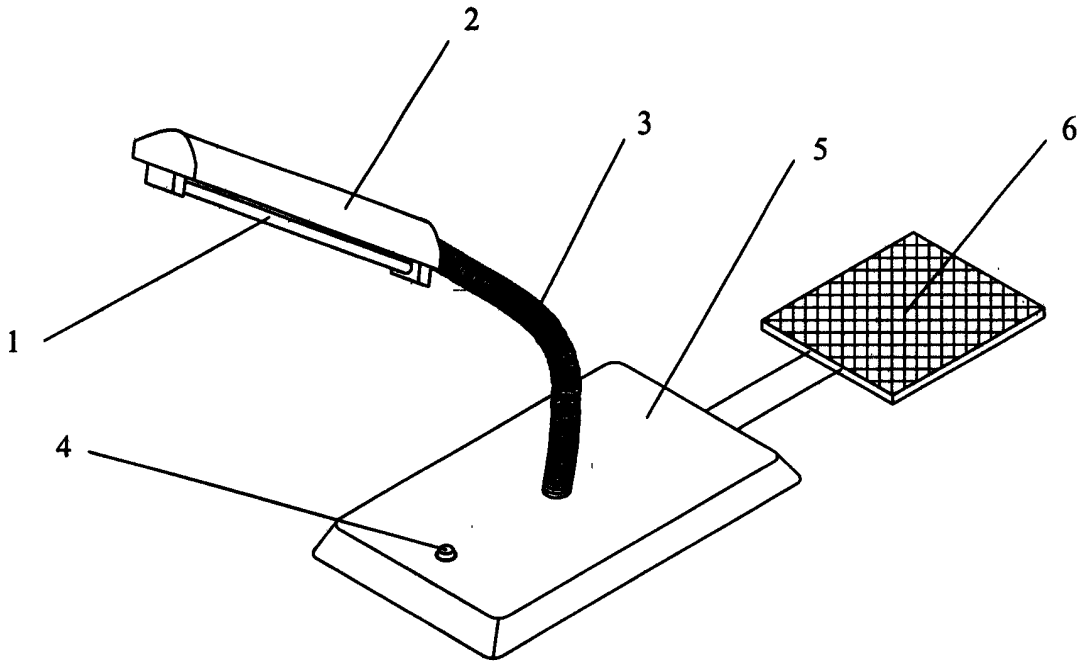

图 1