(19)国家知识产权局

(12)实用新型专利

(10)授权公告号 CN 221179191 U
(45)授权公告日 2024.06.21

(21)申请号 202322753285.3

(22)申请日 2023.10.13

(73)专利权人 南阳豫茗汇食品有限公司
地址 473000 河南省南阳市卧龙区谢庄镇孙庄村

(72)发明人 于德满 王清芬 李豪 王清峰

(74)专利代理机构 郑州龙宇专利代理事务所(特殊普通合伙) 41146
专利代理师 肖凯佳

(51)Int.Cl.
A23B 4/052(2006.01)

权利要求书1页 说明书4页 附图4页

(54)实用新型名称

一种肉肠蒸熏发酵装置

(57)摘要

本实用新型公开了一种肉肠蒸熏发酵装置，涉及肉肠加工技术领域，包括筒体、设置在下盖底端的加热机构和设置在筒体内部的熏蒸机构；所述筒体的顶端设有上盖，所述筒体的底端设有下盖，所述下盖的中部开设有排气孔；所述加热机构包括加热箱，所述加热箱设置在下盖的底端，所述加热箱的内部设有加热管；本实用新型的有益效果是：通过设置的熏蒸筒表面的出气孔能够使蒸汽对挂设的肉肠进行熏蒸，并且通过设置的往复调节结构能够使熏蒸筒上下进行往复移动，从而使蒸汽能够更加全面的对肉肠进行熏蒸，提高熏蒸质量。

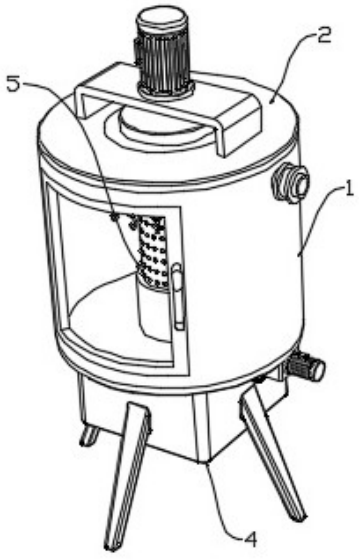

CN 221179191 U

1.一种肉肠蒸熏发酵装置,其特征在于,包括

筒体(1);所述筒体(1)的顶端设有上盖(2),所述筒体(1)的底端设有下盖(3),所述下盖(3)的中部开设有排气孔(301);

设置在下盖(3)底端的加热机构(4);所述加热机构(4)包括加热箱(401),所述加热箱(401)设置在下盖(3)的底端,所述加热箱(401)的内部设有加热管(405);

设置在筒体(1)内部的熏蒸机构(5);所述熏蒸机构(5)包括安装盘(501)、底端开口的熏蒸筒(509)和往复调节结构,所述安装盘(501)转动设置在上盖(2)的下方,所述安装盘(501)的底端设有挂钩(502),所述熏蒸筒(509)上下滑动设置在筒体(1)的内部,所述熏蒸筒(509)的表面开设有出气孔(5010)。

2.根据权利要求1所述的肉肠蒸熏发酵装置,其特征在于:所述加热箱(401)的侧壁设有支撑腿(402),所述加热箱(401)一侧的上部设有进水管(403),所述加热箱(401)的底端设有排水管(404)。

3.根据权利要求1所述的肉肠蒸熏发酵装置,其特征在于:所述安装盘(501)的顶端设有底端开口的安装筒(503),所述安装盘(501)的底端开设有通孔(504),所述上盖(2)的顶端设有第一电机架(505),所述第一电机架(505)的顶端设有第一驱动电机(506),所述第一驱动电机(506)的传动轴贯穿第一电机架(505)与安装筒(503)的顶端连接。

4.根据权利要求1所述的肉肠蒸熏发酵装置,其特征在于:所述下盖(3)的顶端设有两端开口的导向筒(507),所述导向筒(507)的内壁开设有滑槽(508),所述熏蒸筒(509)的底部设有滑块(5011),与滑槽(508)滑动连接。

5.根据权利要求1所述的肉肠蒸熏发酵装置,其特征在于:往复调节结构包括安装架(5012),所述安装架(5012)设置在熏蒸筒(509)的下部,所述安装架(5012)的底端设有安装柱(5013),所述安装柱(5013)的底部设有传动齿板(5014),所述加热箱(401)的内部转动设有转动轴(5015),所述转动轴(5015)的中部设有传动板(5017),所述传动板(5017)的一端通过安装杆(5019)安装有传动齿轮(5020),与传动齿板(5014)啮合连接,所述转动轴(5015)的表面设有搅拌杆(5016)。

6.根据权利要求5所述的肉肠蒸熏发酵装置,其特征在于:第二所述加热箱(401)的一侧设有第二电机架(5021),所述第二电机架(5021)的一侧设有第二驱动电机(5022),所述第二驱动电机(5022)的传动轴贯穿第二电机架(5021)和加热箱(401)的侧壁安装有转盘(5023),所述转盘(5023)的一侧设有传动杆(5024),所述传动板(5017)的表面开设有传动槽(5018),与传动杆(5024)滑动配合。

7.根据权利要求1所述的肉肠蒸熏发酵装置,其特征在于:所述筒体(1)一侧的上部设有泄压管(6),所述泄压管(6)的中部设有泄压阀。

一种肉肠蒸熏发酵装置

技术领域

[0001] 本实用新型涉及一种发酵装置,特别涉及一种肉肠蒸熏发酵装置,属于肉肠加工技术领域。

背景技术

[0002] 肉肠在制备过程中,需要进行蒸熏,以提升肉肠的口感,目前的蒸熏方式作业时,肉肠悬挂在蒸熏设备顶部,底部产生蒸气并向上流动对肉肠蒸熏,此方式,由于肉肠为竖直状,与蒸气接触面小;

[0003] 其中申请号为“CN202221319412.8”所公开的“一种肉肠蒸熏发酵装置”也是日益成熟的技术,其包括壳体,以及螺栓固定于壳体顶部的电动机,所述壳体内壁上焊接连接有第一横板和第二横板,第一横板上贯穿有与其焊接连接的第三固定筒,第二横板与第一固定筒底端焊接连接并相连通,所述第一固定筒和第二固定筒之间设置有旋转筒,且第二固定筒顶端内壁通过立柱与壳体底壁焊接连接,所述旋转筒上均匀的开设有蒸气出孔,且旋转筒内部设置有过滤装置,所述第二固定筒和第三固定筒之间设置有旋转环。该肉肠蒸熏发酵装置设置有旋转环,旋转环通过挂钩可以带动肉肠进行旋转,设置有旋转筒,旋转筒可以使得蒸气可以横向流动,这样可以增大蒸气与肉肠的接触面,提高肉肠的蒸熏效果;

[0004] 但是上述方式在实际使用时还存在以下缺陷:通过旋转筒上的蒸汽出孔对肉肠进行熏蒸,但是上下相邻的蒸汽出孔具有间隙,容易造成肉肠表面所接触到的蒸汽量不一致,影响肉肠的熏蒸质量。

实用新型内容

[0005] 本实用新型的目的在于提供一种肉肠蒸熏发酵装置,以解决上述背景技术中提出的上下相邻的蒸汽出孔具有间隙,容易造成肉肠表面所接触到的蒸汽量不一致的问题。

[0006] 为实现上述目的,本实用新型提供如下技术方案:一种肉肠蒸熏发酵装置,包括筒体、设置在下盖底端的加热机构和设置在筒体内部的熏蒸机构;所述筒体的顶端设有上盖,所述筒体的底端设有下盖,所述下盖的中部开设有排气孔;所述加热机构包括加热箱,所述加热箱设置在下盖的底端,所述加热箱的内部设有加热管;所述熏蒸机构包括安装盘、底端开口的熏蒸筒和往复调节结构,所述安装盘转动设置在上盖的下方,所述安装盘的底端设有挂钩,所述熏蒸筒上下滑动设置在筒体的内部,所述熏蒸筒的表面开设有出气孔。

[0007] 作为本实用新型的一种优选技术方案,所述加热箱的侧壁有支撑腿,所述加热箱一侧的上部设有进水管,所述加热箱的底端设有排水管。

[0008] 作为本实用新型的一种优选技术方案,所述安装盘的顶端设有底端开口的安装筒,所述安装盘的底端开设有通孔,所述上盖的顶端设有第一电机架,所述第一电机架的顶端设有第一驱动电机,所述第一驱动电机的传动轴贯穿第一电机架与安装筒的顶端连接。

[0009] 作为本实用新型的一种优选技术方案,所述下盖的顶端设有两端开口的导向筒,所述导向筒的内壁开设有滑槽,所述熏蒸筒的底部设有滑块,与滑槽滑动连接。

[0010] 作为本实用新型的一种优选技术方案,往复调节结构包括包括安装架,所述安装架设置在熏蒸筒的下部,所述安装架的底端设有安装柱,所述安装柱的底部设有传动齿板,所述加热箱的内部转动设有转动轴,所述转动轴的中部设有传动板,所述传动板的一端通过安装杆安装有传动齿轮,与传动齿板啮合连接,所述转动轴的表面设有搅拌杆。

[0011] 作为本实用新型的一种优选技术方案,第二所述加热箱的一侧设有第二电机架,所述第二电机架的一侧设有第二驱动电机,所述第二驱动电机的传动轴贯穿第二电机架和加热箱的侧壁安装有转盘,所述转盘的一侧设有传动杆,所述传动板的表面开设有传动槽,与传动杆滑动配合。

[0012] 作为本实用新型的一种优选技术方案,所述筒体一侧的上部设有泄压管,所述泄压管的中部设有泄压阀。

[0013] 与相关技术相比较,本实用新型提供的一种肉肠蒸熏发酵装置具有如下有益效果:

[0014] 通过设置的熏蒸筒表面的出气孔能够使蒸汽对挂设的肉肠进行熏蒸,并且通过设置的往复调节结构能够使熏蒸筒上下进行往复移动,从而使蒸汽能够更加全面的对肉肠进行熏蒸,提高熏蒸质量。

附图说明

[0015] 图1为本实用新型的结构示意图;

[0016] 图2为本实用新型的爆炸结构示意图;

[0017] 图3为本实用新型图2的底部结构示意图;

[0018] 图4为本实用新型的局部结构示意图;

[0019] 图5为本实用新型图2的A处放大结构示意图。

[0020] 图中:1、筒体;2、上盖;3、下盖;301、排气孔;4、加热机构;401、加热箱;402、支撑腿;403、进水管;404、排水管;405、加热管;5、熏蒸机构;501、安装盘;502、挂钩;503、安装筒;504、通孔;505、第一电机架;506、第一驱动电机;507、导向筒;508、滑槽;509、熏蒸筒;5010、出气孔;5011、滑块;5012、安装架;5013、安装柱;5014、传动齿板;5015、转动轴;5016、搅拌杆;5017、传动板;5018、传动槽;5019、安装杆;5020、传动齿轮;5021、第二电机架;5022、第二驱动电机;5023、转盘;5024、传动杆;6、泄压管。

具体实施方式

[0021] 下面将结合本实用新型实施例中的附图,对本实用新型实施例中的技术方案进行清楚、完整地描述,显然,所描述的实施例仅仅是本实用新型一部分实施例,而不是全部的实施例。基于本实用新型中的实施例,本领域普通技术人员在没有做出创造性劳动前提下所获得的所有其他实施例,都属于本实用新型保护的范围。

[0022] 请参阅图1-5,本实用新型提供了一种肉肠蒸熏发酵装置,包括筒体1、设置在下盖3底端的加热机构4和设置在筒体1内部的熏蒸机构5;

[0023] 筒体1的顶端固定设有上盖2,筒体1的表面设有门板,门板的表面设有观察窗,筒体1的底端固定设有下盖3,下盖3的中部开设有排气孔301;

[0024] 筒体1一侧的上部固定设有泄压管6,泄压管6的中部设有泄压阀,起到自动泄压的

作用,安全性能更高;

[0025] 请参阅图1-5,加热机构4包括加热箱401,加热箱401固定设置在下盖3的底端,加热箱401的内部固定设有加热管405,加热管405设置有多个;

[0026] 加热箱401的侧壁固定设有支撑腿402,支撑腿402设置有四个,用于进行稳定支撑,加热箱401一侧的上部固定设有进水管403,便于向加热箱401内部注水,加热箱401的底端固定设有排水管404,便于排出加热后的水,进水管403以及排水管404的端部均螺纹设有密封盖;

[0027] 请参阅图1-5,熏蒸机构5包括安装盘501、底端开口的熏蒸筒509和往复调节结构,安装盘501转动设置在上盖2的下方,安装盘501的底端固定设有挂钩502,挂钩502设置有多个,均匀分布在安装盘501底端的外圈上,熏蒸筒509上下滑动设置在筒体1的内部,熏蒸筒509的表面开设有出气孔5010,出气孔5010设置有多个;

[0028] 安装盘501的顶端固定设有底端开口的安装筒503,安装盘501的底端开设有通孔504,上盖2的顶端固定设有第一电机架505,第一电机架505的顶端固定设有第一驱动电机506,第一驱动电机506的传动轴贯穿第一电机架505与安装筒503的顶端连接,通过第一驱动电机506带动安装盘501进行转动;

[0029] 下盖3的顶端固定设有两端开口的导向筒507,导向筒507的内壁开设有滑槽508,滑槽508设置有四个,熏蒸筒509的底部固定设有滑块5011,滑块5011设置有四个,与滑槽508滑动连接,对熏蒸筒509的移动起到导向作用;

[0030] 往复调节结构包括包括安装架5012,安装架5012设置在熏蒸筒509的下部,安装架5012的底端固定设有安装柱5013,安装柱5013的底部固定设有传动齿板5014,加热箱401的内部转动设有转动轴5015,转动轴5015的中部固定设有传动板5017,传动板5017的一端通过安装杆5019安装有传动齿轮5020,与传动齿板5014啮合连接,转动轴5015的表面固定设有搅拌杆5016,搅拌杆5016设置有多个,通过设置的搅拌杆5016能够对水进行搅动,加热水的加热;

[0031] 第二加热箱401的一侧固定设有第二电机架5021,第二电机架5021的一侧固定设有第二驱动电机5022,第二驱动电机5022的传动轴贯穿第二电机架5021和加热箱401的侧壁安装有转盘5023,转盘5023的一侧固定设有传动杆5024,传动板5017的表面开设有传动槽5018,与传动杆5024滑动配合,第二驱动电机5022能够带动转盘5023进行转动;

[0032] 第一驱动电机506为非抱闸机构,这样第一驱动电机506为在未通电的情况下,可以手动旋转。

[0033] 使用时,首先开启门板,将肉肠分别挂设在不同的挂钩502上,并关闭门板;接着通过进水管403向加热箱401的内部加入水,并启动加热管405,对加热箱401内部的水进行加热,水蒸汽通过排气孔301排入至熏蒸筒509的内部,通过表面的出气孔5010排出对肉肠进行训传,然后启动第一驱动电机506,第一驱动电机506带动安装筒503进行转动,从而带动安装盘501下方的肉肠进行转动,同时启动第二驱动电机5022,第二驱动电机5022带动转盘5023进行转动,从而带动传动杆5024进行转动,在传动杆5024与传动槽5018的滑动配合下带动传动板5017以转动轴5015为轴心往复转动,在转动轴5015转动的过程中带动搅拌杆5016进行转动,对热水进行搅动,使其能够均匀受热,在传动齿轮5020与传动齿板5014的啮合配合下与滑槽508与滑块5011的滑动配合下带动熏蒸筒509进行上下移动,使水蒸汽能够

均匀与肉肠的表面接触,提高熏蒸效果。

[0034] 尽管已经示出和描述了本实用新型的实施例,对于本领域的普通技术人员而言,可以理解在不脱离本实用新型的原理和精神的情况下可以对这些实施例进行多种变化、修改、替换和变型,本实用新型的范围由所附权利要求及其等同物限定。

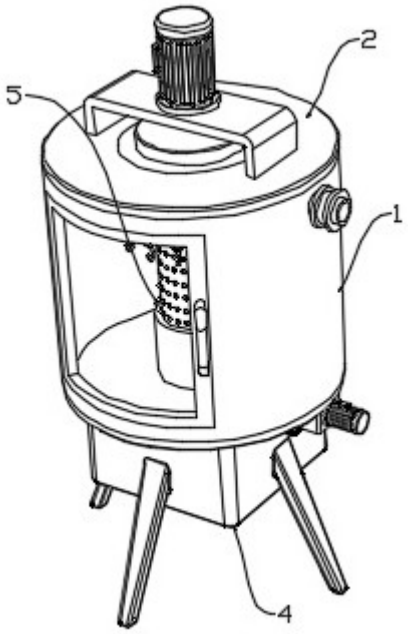

图 1

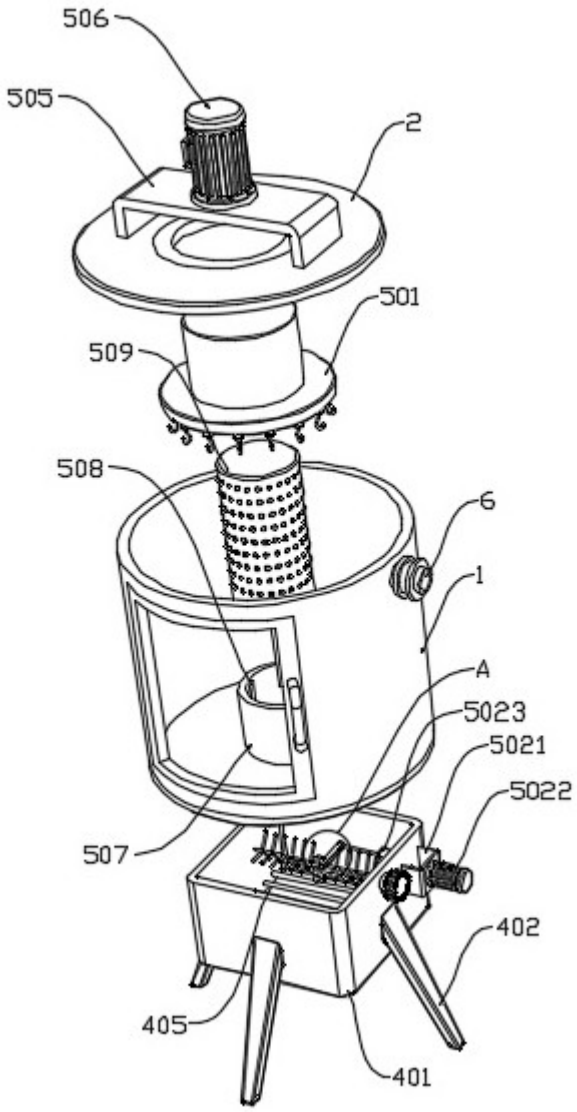

图 2

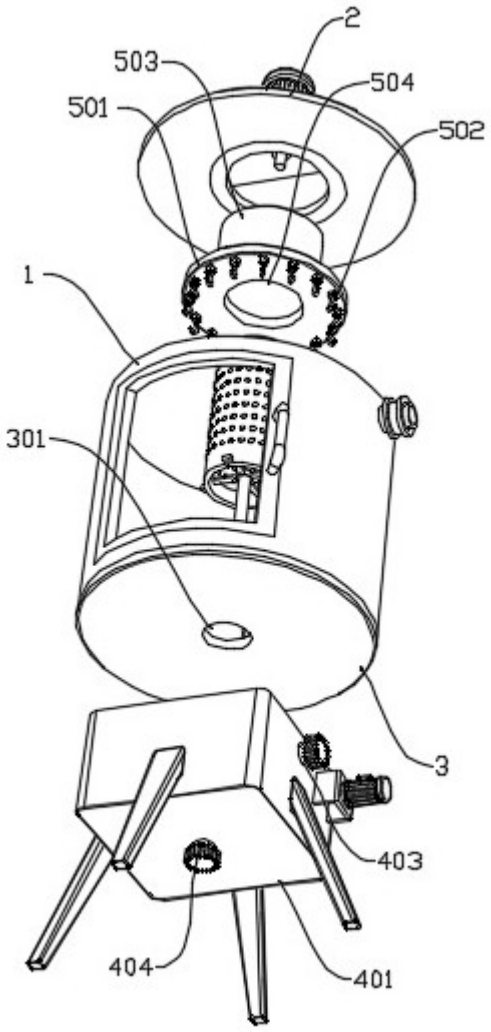

图 3

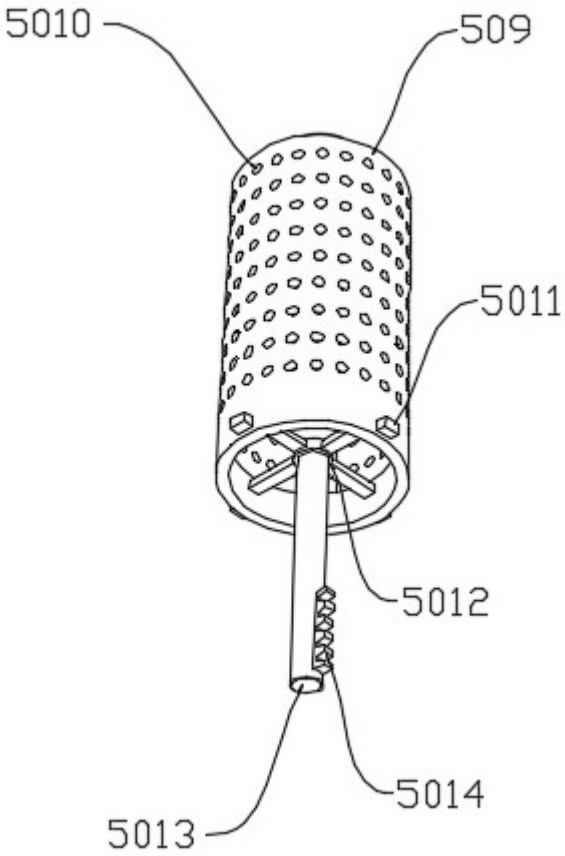
5010
509
5011
5012
5014
5013

图 4

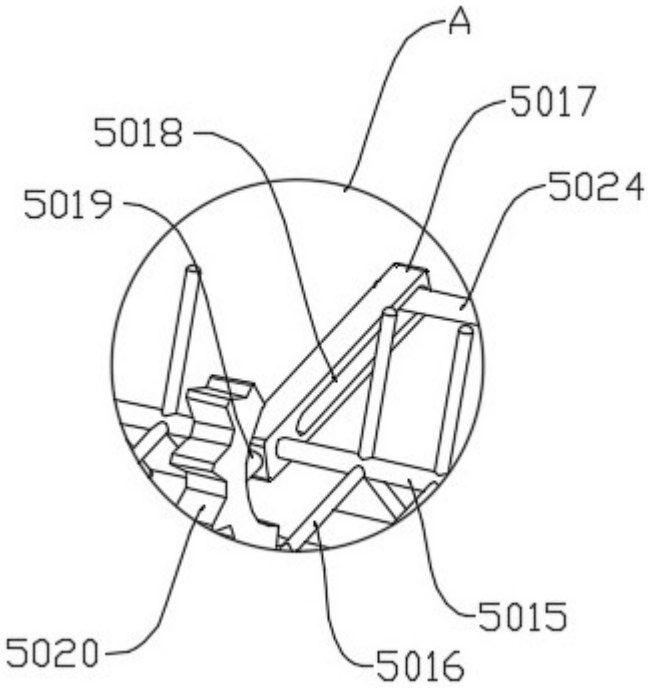
A
5017
5018
5024
5019
5015
5020
5016

图 5