(19)中华人民共和国国家知识产权局

(12)发明专利申请

(10)申请公布号 CN 103519593 A
(43)申请公布日 2014.01.22

(21)申请号 201210235020.8

(22)申请日 2012.07.07

(71)申请人 陈茜
地址 221400 江苏省徐州市新沂市临沭中路123号机械厂办公室

(72)发明人 陈茜

(51)Int.Cl.
A47C 3/20(2006.01)

权利要求书1页 说明书1页 附图1页

(54)发明名称

新型可调式椅子结构

(57)摘要

一种新型可调式椅子结构，它在椅子椅腿的下面分别设置有固定的螺母，螺母的上面分别设置有可以拧紧或拧松而能够调节椅腿高度的地脚螺栓；本发明的有益效果：它在椅子椅腿的下面分别设置有固定的螺母和地脚螺栓，如是，拧紧或拧松地脚螺栓可以调节椅腿的高度从而能够将椅子的椅腿摆放平稳，因此，它能够改善目前椅子的椅腿在不平整的地面上难以摆放平稳的问题，它结构简单，使用效果好，而且极易实施普及。

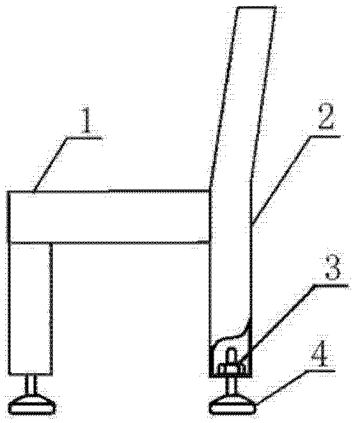

CN 103519593 A

1. 一种新型可调式椅子结构，其特征是：它在椅子(1)椅腿(2)的下面分别设置有固定的螺母(3)。

2. 根据权利要求书 1、所示的一种新型可调式椅子结构，其特征是：螺母(3)的上面分别设置有可以拧紧或拧松而能够调节椅腿(2)高度的地脚螺栓(4)。

新型可调式椅子结构

技术领域

[0001] 本发明涉及日常生活用品一种椅子结构，特别是一种新型可调式椅子结构，属于家具技术领域。

技术背景

[0002] 迄今，椅子的种类多样，有靠背椅、扶手椅、沙发椅等等，椅子是生活中常用的一种家具，通常的椅子，多是由四根支柱样的椅腿支撑着椅子座面并带有靠背的一种结构，人们可以坐在椅子上面吃饭、写字、工作或玩牌娱乐；然而，目前椅子的椅腿在不平整的地面上难以摆放平稳，时常需要在椅腿的下面添加垫子才能够使椅腿摆放平稳，这样容易带来使用上的被动。

发明内容

[0003] 本发明的目的是要提供一种新型可调式椅子结构，它能改善目前椅子存在的问题，从而可以带来使用上的便利。

[0004] 本发明解决其技术问题所采用的技术方案是：一种新型可调式椅子结构，它由椅子、椅腿、螺母和地脚螺栓组成；其中，它在椅子椅腿的下面分别设置有固定的螺母，螺母的上面分别设置有可以拧紧或拧松而能够调节椅腿高度的地脚螺栓。

[0005] 本发明的有益效果：它在椅子椅腿的下面分别设置有固定的螺母和地脚螺栓，如是，拧紧或拧松地脚螺栓可以调节椅腿的高度从而能够将椅子的椅腿摆放平稳，因此，它能够改善目前椅子的椅腿在不平整的地面上难以摆放平稳的问题，它结构简单，使用效果好，而且极易实施普及。

附图说明

[0006] 下面结合附图对本发明的结构作进一步的说明。

[0007] 图 1 是本发明的结构示意图。

[0008] 图中所示：1、椅子；2、椅腿；3、螺母；4、地脚螺栓。

具体实施方式

[0009] 一种新型可调式椅子结构，它由椅子(1)、椅腿(2)、螺母(3)和地脚螺栓(4)组成，其中，它在椅子(1)椅腿(2)的下面分别设置有固定的螺母(3)，螺母(3)的上面分别设置有可以拧紧或拧松而能够调节椅腿(2)高度的地脚螺栓(4)。

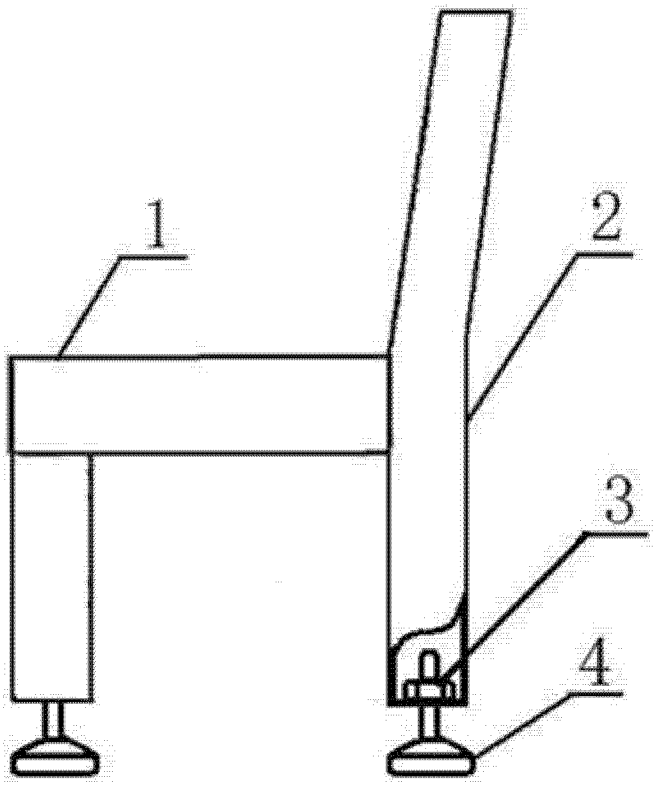

图 1