(19)中华人民共和国国家知识产权局

(12)发明专利申请

(10)申请公布号 CN 107772796 A
(43)申请公布日 2018.03.09

(21)申请号 201711001265.3

(22)申请日 2017.10.24

(71)申请人 德清米欧木制品有限公司
地址 313200 浙江省湖州市钟管镇干东路1588号

(72)发明人 刘凡

(74)专利代理机构 杭州九洲专利事务所有限公司 33101
代理人 张继锋

(51)Int.Cl.
A47B 17/00(2006.01)
A47B 13/04(2006.01)
A47B 13/08(2006.01)

权利要求书1页 说明书2页 附图2页

(54)发明名称

一种轻巧型写字桌

(57)摘要

一种轻巧型写字桌，它包括一长方形木制桌体，桌体的下面安装有四条木制桌腿，所述长方形桌体内腔被分隔成至少左右两个空间，内分别通过导轨安装有抽屉；所述长方形桌体的上面后边上设置有凸起在桌体上面的、前面敞口的长条形木制框体，且所述框体的两外边与桌体两边平齐；所述的四条桌腿两两通过至少上中两根横档组合成朝向外侧并支撑在地面上的日子型单向桌腿，所述的日子型单向桌腿通过两条桌腿及上横档固定在长方形桌体下底面，在所述左右两个日子型单向桌腿的内侧桌腿之间还相接有上边紧挨住长方形桌体下底面的长条形板体，且长条形板体至少通过两端用螺钉固定在内侧桌腿侧边上；它具有结构简单，轻巧，成本低廉，使用方便，占地面积小，适合小面积居室的实际需要等特点。

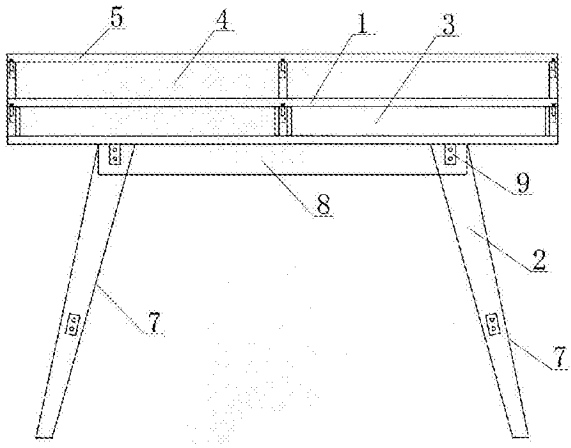

CN 107772796 A

1.一种轻巧型写字桌，它包括一长方形木制桌体，桌体的下面安装有四条木制桌腿，其特征在于所述长方形桌体内腔被分隔成至少左右两个空间，内分别通过导轨安装有抽屉；所述长方形桌体的上面后边上设置有凸起在桌体上面的、前面敞口的长条形木制框体，且所述框体的两外边与桌体两边平齐。

2.根据权利要求1所述的轻巧型写字桌，其特征在于所述的四条桌腿两两通过至少上中两根横档组合成朝向外侧并支撑在地面上的日子型单向桌腿，所述的日子型单向桌腿通过两条桌腿及上横档固定在长方形桌体下底面，在所述左右两个日子型单向桌腿的内侧桌腿之间还相接有上边紧挨住长方形桌体下底面的长条形板体，且长条形板体至少通过两端用螺钉固定在内侧桌腿侧边上。

一种轻巧型写字桌

技术领域

[0001] 本发明涉及的是一种结构简易、轻巧型写字桌，属于家具设计制造技术领域。

背景技术

[0002] 家具的设计和安装与室内设计紧密结合，通常在书房内摆放有一张大型的写字台或写字桌，这种写字桌既占面积，又不实用，且只能适用于专门设计有书房的居室；但城市里多数是小面积的居室，一般为二居室或三居室，室内空间显然不太适合另辟出一个书房，但实际是很多家庭都需要有一个供自己或子女放置书本和写字的台面，这就产生了使用功能和布局上的冲突。

发明内容

[0003] 本发明的目的在于克服现有技术存在的不足，而提供一种结构简单，轻巧，成本低廉，使用方便，占地面积小，适合小面积居室的实际需要的轻巧型写字桌。

[0004] 本发明的目的是通过如下技术方案来完成的，一种轻巧型写字桌，它包括一长方形木制桌体，桌体的下面安装有四条木制桌腿，所述长方形桌体内腔被分隔成至少左右两个空间，内分别通过导轨安装有抽屉；所述长方形桌体的上面后边上设置有凸起在桌体上面的、前面敞口的长条形木制框体，且所述框体的两外边与桌体两边平齐。

[0005] 作为优选：所述的四条桌腿两两通过至少上中两根横档组合成朝向外侧并支撑在地面上的日子型单向桌腿，所述的日子型单向桌腿通过两条桌腿及上横档固定在长方形桌体下底面，在所述左右两个日子型单向桌腿的内侧桌腿之间还相接有上边紧挨住长方形桌体下底面的长条形板体，且长条形板体至少通过两端用螺钉固定在内侧桌腿侧边上。

[0006] 本发明具有结构简单，轻巧，成本低廉，使用方便，占地面积小，适合小面积居室的实际需要等特点。

附图说明

[0007] 图1是本发明的正视结构示意图。

[0008] 图2是本发明的侧视结构示意图。

具体实施方式

[0009] 下面将结合附图对本发明作详细的介绍：图1、2所示，本发明所述的一种轻巧型写字桌，它包括一长方形木制桌体1，桌体1的下面安装有四条木制桌腿2，所述长方形桌体1的内腔被分隔成至少左右两个空间，内分别通过导轨安装有抽屉3；所述长方形桌体1的上面后边上设置有凸起在桌体1上面的、前面敞口4的长条形木制框体5，且所述框体5的两外边与桌体1两边平齐。

[0010] 图中所示，所述的四条桌腿2两两通过至少上中两根横档6组合成朝向外侧并支撑在地面上的日子型单向桌腿7，所述的日子型单向桌腿7通过两条桌腿2及上横档6固定在长

方形桌体1下底面，在所述左右两个日子型单向桌腿7的内侧桌腿2之间还相接有上边紧挨住长方形桌体1下底面的长条形板体8，且长条形板体8至少通过两端用螺钉9固定在内侧桌腿2侧边上。

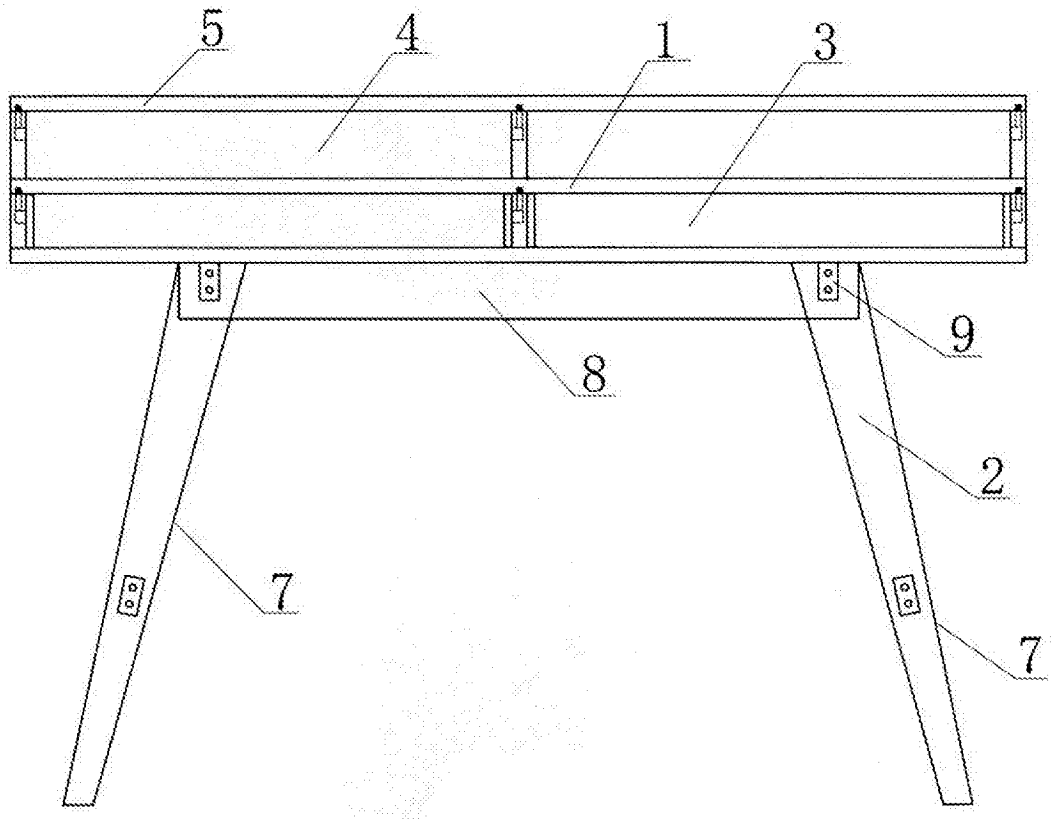

图1

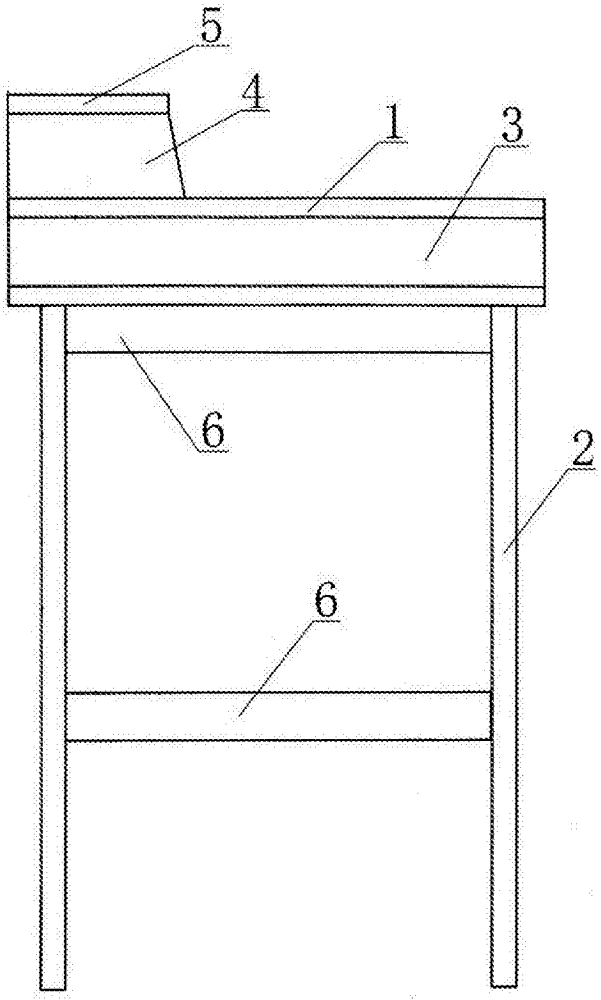

图2