(19)国家知识产权局

(12)实用新型专利

(10)授权公告号 CN 222098430 U
(45)授权公告日 2024.12.03

(21)申请号 202420715323.8

(22)申请日 2024.04.09

(73)专利权人 苏州钜盛塑胶科技有限公司
地址 215000 江苏省苏州市吴江经济技术开发区清树湾村

(72)发明人 张喆

(74)专利代理机构 深圳市成为知识产权代理事务所(普通合伙) 44704
专利代理师 杨晟

(51)Int.Cl.
B65D 43/22(2006.01)
B65D 53/00(2006.01)

权利要求书1页 说明书4页 附图4页

(54)实用新型名称

一种化妆品用防漏瓶

(57)摘要

本实用新型公开了一种化妆品用防漏瓶,属于化妆品技术领域,其技术方案要点包括化妆品瓶体、瓶盖和按压泵头本体,所述化妆品瓶体的顶部设置有防漏机构,所述按压泵头本体的顶部固定连接有固定片;所述防漏机构包括固定块、限位杆、转块和盖板,所述固定块的后侧与按压泵头本体的前侧固定连接,解决了现有大部分具有按压泵头本体化妆品瓶子的瓶盖是与化妆品瓶体进行卡接的,在对具有按压泵头本体化妆品瓶子装入行李箱内部进行携带时,瓶盖容易受到挤压后与化妆品瓶体脱离,此时按压泵头本体受到行李箱内部其他物品挤压后,化妆品瓶体内部的流体化妆品容易发生泄漏,污染其他物品,对化妆品造成浪费,从而影响使用效果的问题。

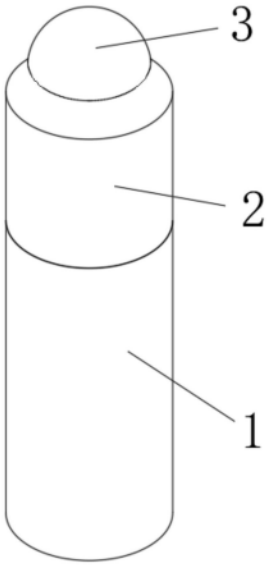

CN 222098430 U

1.一种化妆品用防漏瓶,包括化妆品瓶体(1)、瓶盖(2)和按压泵头本体(8),其特征在于:所述化妆品瓶体(1)的顶部设置有防漏机构(5),所述按压泵头本体(8)的顶部固定连接有固定片(9);

所述防漏机构(5)包括固定块(501)、限位杆(502)、转块(503)和盖板(504),所述固定块(501)的后侧与按压泵头本体(8)的前侧固定连接,所述限位杆(502)的顶部穿过固定块(501)且延伸至固定块(501)的外侧,所述限位杆(502)的表面与固定块(501)的内部螺纹连接,所述转块(503)的顶部与限位杆(502)的底部固定连接,所述盖板(504)设置在按压泵头本体(8)的前侧。

2.根据权利要求1所述的一种化妆品用防漏瓶,其特征在于:所述固定块(501)的顶部固定连接有连接杆(6),所述盖板(504)的底部与连接杆(6)的顶部固定连接,所述连接杆(6)的材质为弹性塑料。

3.根据权利要求1所述的一种化妆品用防漏瓶,其特征在于:所述盖板(504)的后侧固定连接有密封塞(4),所述密封塞(4)的表面与按压泵头本体(8)的内壁紧密接触。

4.根据权利要求1所述的一种化妆品用防漏瓶,其特征在于:所述盖板(504)的顶部固定连接有拨块(14)。

5.根据权利要求1所述的一种化妆品用防漏瓶,其特征在于:所述按压泵头本体(8)的内部开设有限位孔(7),所述限位杆(502)的顶部延伸至限位孔(7)的内部。

6.根据权利要求1所述的一种化妆品用防漏瓶,其特征在于:所述固定片(9)的顶部固定连接有防滑块(11),所述防滑块(11)的数量为若干个且均匀分布在固定片(9)的顶部。

7.根据权利要求1所述的一种化妆品用防漏瓶,其特征在于:所述固定片(9)的内部开设有插孔(10),所述瓶盖(2)内壁的顶部固定连接有固定柱(12),所述固定柱(12)的底部固定连接有强磁铁(13),所述强磁铁(13)的表面与插孔(10)的内壁相磁吸。

8.根据权利要求1所述的一种化妆品用防漏瓶,其特征在于:所述瓶盖(2)的顶部固定连接有拉钮(3)。

一种化妆品用防漏瓶

技术领域

[0001] 本实用新型涉及化妆品技术领域,特别涉及一种化妆品用防漏瓶。

背景技术

[0002] 化妆品是指以涂抹、喷洒或者其他类似方法,散布于人体表面的任何部位,如皮肤、毛发、指趾甲、唇齿等,以达到清洁、保养、美容、修饰和改变外观,或者修正人体气味,保持良好状态为目的的化学工业品或精细化工产品。

[0003] 目前,公告号为CN216071258U的中国专利,公开了一种便于使用的化妆品包装瓶,包括化妆瓶本体、多功能收纳盖、化妆品防漏盖、多功能盖安装台、化妆品挤出结构、多功能调和盘安装条、多功能承接调和盘、伸长嘴和化妆品挤出终端,所述化妆品防漏盖拆卸设于多功能收纳盖上,所述多功能盖安装台设于化妆瓶本体上,所述化妆品挤出结构拆卸设于化妆瓶本体上,所述化妆品挤出结构包括瓶口防漏安装盖、按压头、挤压泵、吸液管、输出头、液位转换管和化妆品挤出头,该实用新型属于化妆品包装技术领域,具体是一种便于使用的化妆品包装瓶,有效解决了现有市场上的化妆品包装瓶外出携带时不方便进行调和且容易出现漏液的现象的问题,是一种方便收纳携带和使用的化妆品包装瓶。

[0004] 现有大部分具有按压泵头本体化妆品瓶子的瓶盖是与化妆品瓶体进行卡接的,在对具有按压泵头本体化妆品瓶子装入行李箱内部进行携带时,瓶盖容易受到挤压后与化妆品瓶体脱离,此时按压泵头本体受到行李箱内部其他物品挤压后,化妆品瓶体内部的流体化妆品容易发生泄漏,污染其他物品,对化妆品造成浪费。

实用新型内容

[0005] 本实用新型提供一种化妆品用防漏瓶,旨在解决现有大部分具有按压泵头本体化妆品瓶子的瓶盖是与化妆品瓶体进行卡接的,在对具有按压泵头本体化妆品瓶子装入行李箱内部进行携带时,瓶盖容易受到挤压后与化妆品瓶体脱离,此时按压泵头本体受到行李箱内部其他物品挤压后,化妆品瓶体内部的流体化妆品容易发生泄漏,污染其他物品,对化妆品造成浪费,从而影响使用效果的问题。

[0006] 本实用新型是这样实现的,一种化妆品用防漏瓶,包括化妆品瓶体、瓶盖和按压泵头本体,所述化妆品瓶体的顶部设置有防漏机构,所述按压泵头本体的顶部固定连接有固定片;

[0007] 所述防漏机构包括固定块、限位杆、转块和盖板,所述固定块的后侧与按压泵头本体的前侧固定连接,所述限位杆的顶部穿过固定块且延伸至固定块的外侧,所述限位杆的表面与固定块的内部螺纹连接,所述转块的顶部与限位杆的底部固定连接,所述盖板设置在按压泵头本体的前侧。

[0008] 为了达到方便盖板移动的效果,作为本实用新型的一种化妆品用防漏瓶优选的,所述固定块的顶部固定连接有连接杆,所述盖板的底部与连接杆的顶部固定连接,所述连接杆的材质为弹性塑料。

[0009] 为了达到方便对按压泵头本体进行密封的效果,作为本实用新型的一种化妆品用防漏瓶优选的,所述盖板的后侧固定连接有密封塞,所述密封塞的表面与按压泵头本体的内壁紧密接触。

[0010] 为了达到方便拨动盖板的效果,作为本实用新型的一种化妆品用防漏瓶优选的,所述盖板的顶部固定连接有拨块。

[0011] 为了达到对按压泵头本体进行限位的效果,作为本实用新型的一种化妆品用防漏瓶优选的,所述按压泵头本体的内部开设有限位孔,所述限位杆的顶部延伸至限位孔的内部。

[0012] 为了达到方便对按压泵头本体进行按压的效果,作为本实用新型的一种化妆品用防漏瓶优选的,所述固定片的顶部固定连接有防滑块,所述防滑块的数量为若干个且均匀分布在固定片的顶部。

[0013] 为了达到方便对瓶盖限位的效果,作为本实用新型的一种化妆品用防漏瓶优选的,所述固定片的内部开设有插孔,所述瓶盖内壁的顶部固定连接有固定柱,所述固定柱的底部固定连接有强磁铁,所述强磁铁的表面与插孔的内壁相磁吸。

[0014] 为了达到方便拉动瓶盖的效果,作为本实用新型的一种化妆品用防漏瓶优选的,所述瓶盖的顶部固定连接有拉钮。

[0015] 与现有技术相比,本实用新型的有益效果是:

[0016] 该化妆品用防漏瓶,通过在需要对化妆品瓶体装入行李箱内部外出携带时,将按压泵头本体转动至密封塞的表面与按压泵体的内壁紧密接触,然后转动限位杆至与限位孔的内壁接触,此时限位杆即可对按压泵头本体进行限位和支撑,然后再将瓶盖与化妆品瓶体进行连接,使得强磁铁与插孔的内壁相磁吸,即可在瓶盖原有的卡接限位结构下加固对瓶盖的限位,降低瓶盖与化妆品瓶体脱离的概率,即可避免化妆品瓶体在行李箱内部瓶盖意外脱落按压泵头本体受到意外挤压导致化妆品瓶体内部流体化妆品泄漏的问题,在日常使用中,对按压泵头本体进行按压后,也可将按压泵头本体转动至密封塞的表面与按压泵头本体的内壁接触,即可避免按压泵头本体内部残留的流体化妆品流出造成浪费的问题。

附图说明

[0017] 图1为本实用新型的化妆品用防漏瓶的整体结构图;

[0018] 图2为本实用新型中防漏机构的立体连接示意图;

[0019] 图3为本实用新型中瓶盖的内部结构立体示意图;

[0020] 图4为本实用新型中限位杆与转块的立体连接示意图;

[0021] 图5为本实用新型中盖板后侧的立体结构示意图;

[0022] 图6为本实用新型中按压泵头本体底部的立体结构示意图。

[0023] 图中,1、化妆品瓶体;2、瓶盖;3、拉钮;4、密封塞;5、防漏机构;501、固定块;502、限位杆;503、转块;504、盖板;6、连接杆;7、限位孔;8、按压泵头本体;9、固定片;10、插孔;11、防滑块;12、固定柱;13、强磁铁;14、拨块。

具体实施方式

[0024] 为了使本实用新型的目的、技术方案及优点更加清楚明白,以下结合附图及实施

例,对本实用新型进行进一步详细说明。应当理解,此处所描述的具体实施例仅仅用以解释本实用新型,并不用于限定本实用新型。

[0025] 在本实用新型的描述中,需要理解的是,术语“长度”、“宽度”、“上”、“下”、“前”、“后”、“左”、“右”、“竖直”、“水平”、“顶”、“底”“内”、“外”等指示的方位或位置关系为基于附图所示的方位或位置关系,仅是为了便于描述本实用新型和简化描述,而不是指示或暗示所指的装置或元件必须具有特定的方位、以特定的方位构造和操作,因此不能理解为对本实用新型的限制。此外,在本实用新型的描述中,“多个”的含义是两个或两个以上,除非另有明确具体的限定。

[0026] 请参阅图1-6,本实用新型提供技术方案:一种化妆品用防漏瓶,包括化妆品瓶体1、瓶盖2和按压泵头本体8,化妆品瓶体1的顶部设置有防漏机构5,按压泵头本体8的顶部固定连接有固定片9;

[0027] 防漏机构5包括固定块501、限位杆502、转块503和盖板504,固定块501的后侧与按压泵头本体8的前侧固定连接,限位杆502的顶部穿过固定块501且延伸至固定块501的外侧,限位杆502的表面与固定块501的内部螺纹连接,转块503的顶部与限位杆502的底部固定连接,盖板504设置在按压泵头本体8的前侧。

[0028] 在本实施例中:通过在需要对化妆品瓶体1装入行李箱内部外出携带时,将按压泵头本体8转动至密封塞4的表面与按压泵体的内壁紧密接触,然后转动限位杆502至与限位孔7的内壁接触,此时限位杆502即可对按压泵头本体8进行限位和支撑,然后再将瓶盖2与化妆品瓶体1进行连接,使得强磁铁13与插孔10的内壁相磁吸,即可在瓶盖2原有的卡接限位结构下加固对瓶盖2的限位,降低瓶盖2与化妆品瓶体1脱离的概率,即可避免化妆品瓶体1在行李箱内部瓶盖2意外脱落按压泵头本体8受到意外挤压导致化妆品瓶体1内部流体化妆品泄漏的问题,在日常使用中,对按压泵头本体8进行按压后,也可将按压泵头本体8转动至密封塞4的表面与按压泵头本体8的内壁接触,即可避免按压泵头本体8内部残留的流体化妆品流出造成浪费的问题。

[0029] 作为本实用新型的技术优化方案,固定块501的顶部固定连接有连接杆6,盖板504的底部与连接杆6的顶部固定连接,连接杆6的材质为弹性塑料。

[0030] 在本实施例中:由于连接杆6的材质为弹性塑料,向前拨动盖板504时使得盖板504可以向前进行移动,达到了方便盖板504移动的效果。

[0031] 作为本实用新型的技术优化方案,盖板504的后侧固定连接有密封塞4,密封塞4的表面与按压泵头本体8的内壁紧密接触。

[0032] 在本实施例中:通过将按压泵头本体8转动至密封塞4的表面与按压泵头本体8的内壁接触,密封塞4即可对按压泵头本体8进行密封,达到了方便对按压泵头本体8进行密封的效果。

[0033] 作为本实用新型的技术优化方案,盖板504的顶部固定连接有拨块14。

[0034] 在本实施例中:通过手持拨块14,将拨块14向前拨动,即可使得盖板504向前移动,达到了方便拨动盖板504的效果。

[0035] 作为本实用新型的技术优化方案,按压泵头本体8的内部开设有限位孔7,限位杆502的顶部延伸至限位孔7的内部。

[0036] 在本实施例中:通过限位杆502与固定块501之间的螺纹连接,在限位杆502转动

时,即可使得限位杆502向上移动至限位孔7的内部,此时限位杆502即可对按压泵头本体8进行限位,达到了对按压泵头本体8进行限位的效果。

[0037] 作为本实用新型的技术优化方案,固定片9的顶部固定连接有防滑块11,防滑块11的数量为若干个且均匀分布在固定片9的顶部。

[0038] 在本实施例中:通过手指与防滑块11接触,即可方便对按压泵头本体8进行按压,达到了方便对按压泵头本体8进行按压的效果。

[0039] 作为本实用新型的技术优化方案,固定片9的内部开设有插孔10,瓶盖2内壁的顶部固定连接有固定柱12,固定柱12的底部固定连接有强磁铁13,强磁铁13的表面与插孔10的内壁相磁吸。

[0040] 在本实施例中:通过将强磁铁13移动至插孔10内部,使得强磁铁13与插孔10的内壁相磁吸,强磁铁13即可对瓶盖2进行限位,达到了方便对瓶盖2限位的效果。

[0041] 作为本实用新型的技术优化方案,瓶盖2的顶部固定连接有拉钮3。

[0042] 在本实施例中:通过手持拉钮3,拉动拉钮3即可方便对瓶盖2进行拉动,达到了方便拉动瓶盖2的效果。

[0043] 工作原理:首先,需要说的是,按压泵头本体8为现有已公布的成熟技术,并且在人们日常生活中很常见,并且泵头可以自由转动,通过对按压泵头本体8进行按压,即可将化妆品瓶体1内部的液体进行泵送而出,在需要对化妆品瓶体1装入行李箱内部外出携带时,拨动拨块14,使得连接杆6向前发生形变,将按压泵头本体8转动至靠近盖板504,然后松开拨块14,此时连接杆6回弹,使得密封塞4的表面与按压泵头本体8的内壁紧密接触,此时密封塞4即可对按压泵头本体8进行密封,然后手持转块503,转动转块503即可带动限位杆502转动,限位杆502通过与固定块501内部的螺纹连接,在限位杆502转动时,即可使得限位杆502向上移动,将限位杆502移动至限位孔7内部,此时限位杆502即可对按压泵头本体8进行限位,避免按压泵头本体8进行转动,通过限位杆502对按压泵头本体8进行顶起,即可避免按压泵头本体8意外向下移动,导致化妆品瓶体1内部的流体化妆品泄漏的问题,然后将瓶盖2与化妆品瓶体1进行连接,此时强磁铁13将与插孔10内壁相磁吸,即可在瓶盖2原有的卡接限位结构下加固对瓶盖2的限位,降低瓶盖2与化妆品瓶体1脱离的概率,通过强磁铁13对瓶盖2进行加固限位,限位杆502对按压泵头本体8进行支撑,即可避免化妆品瓶体1在行李箱内部瓶盖2意外脱落按压泵头本体8受到意外挤压导致化妆品瓶体1内部流体化妆品泄漏的问题,避免了现有大部分具有按压泵头本体8化妆品瓶子的瓶盖2是与化妆品瓶体1进行卡接的,在对具有按压泵头本体8化妆品瓶子装入行李箱内部进行携带时,瓶盖2容易受到挤压后与化妆品瓶体1脱离,此时按压泵头本体8受到行李箱内部其他物品挤压后,化妆品瓶体1内部的流体化妆品容易发生泄漏,污染其他物品,对化妆品造成浪费的问题。

[0044] 以上仅为本实用新型的较佳实施例而已,并不用以限制本实用新型,凡在本实用新型的精神和原则之内所作的任何修改、等同替换和改进等,均应包含在本实用新型的保护范围之内。

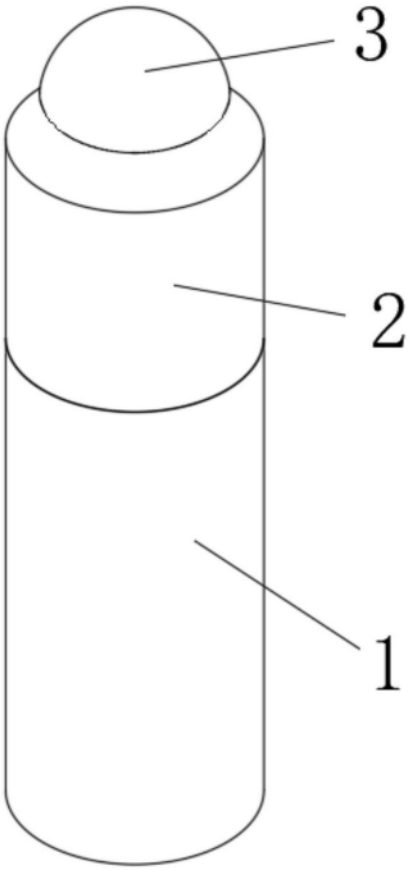

图1

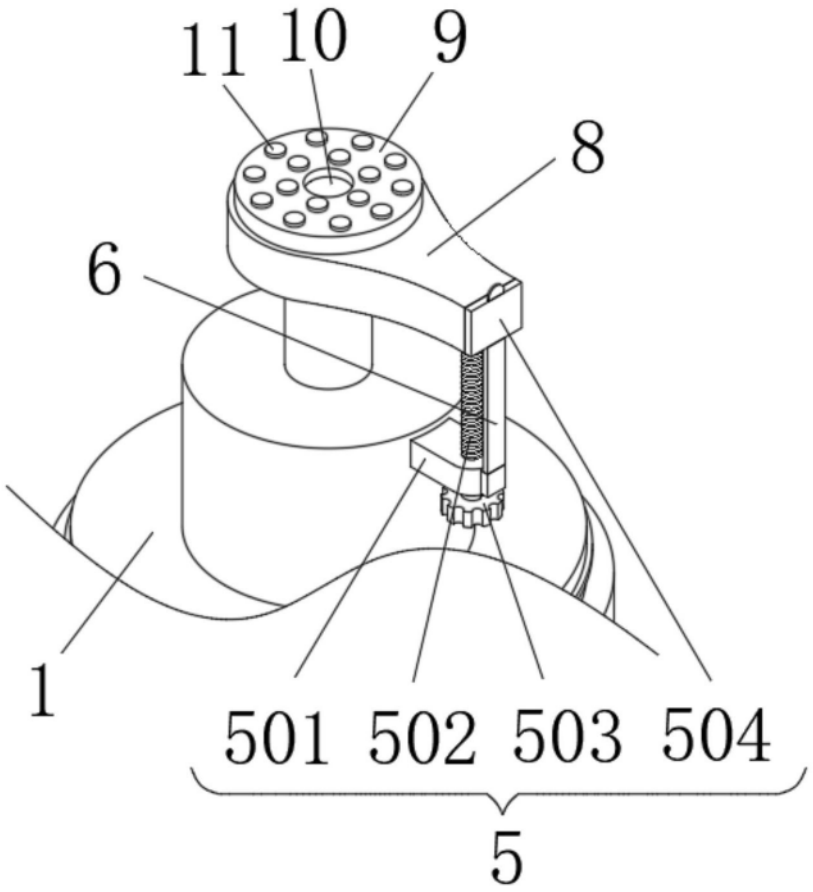

图2

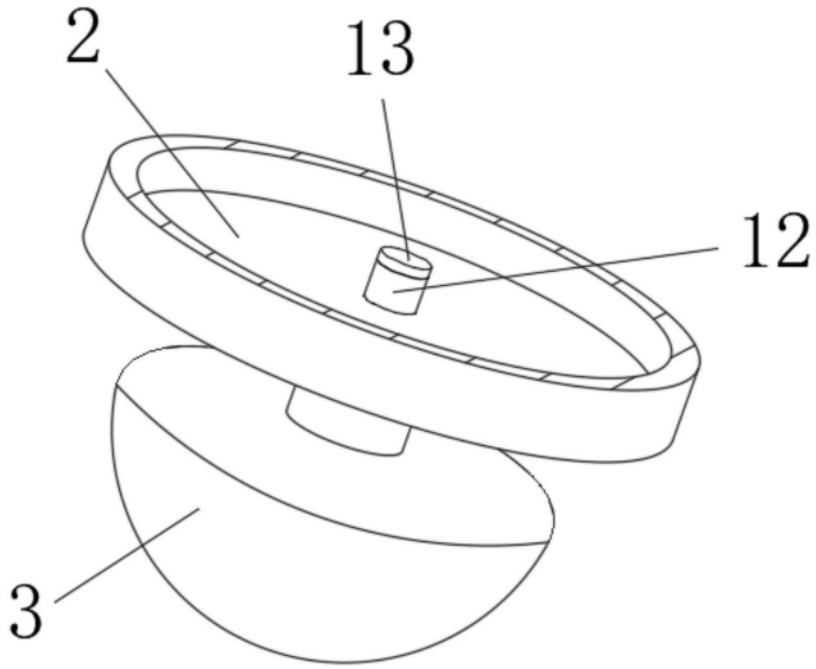

图3

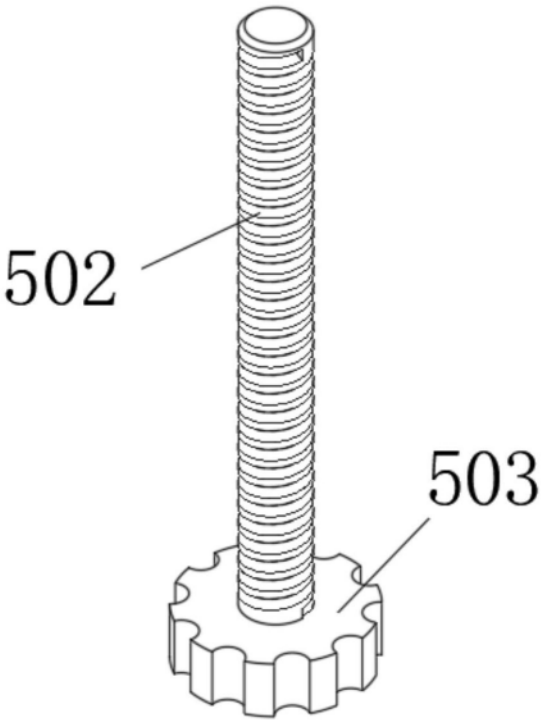

图4

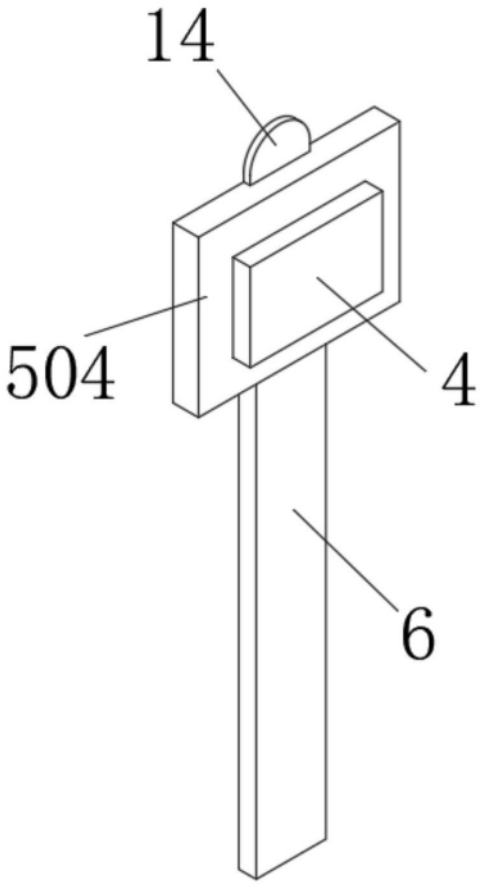

图5

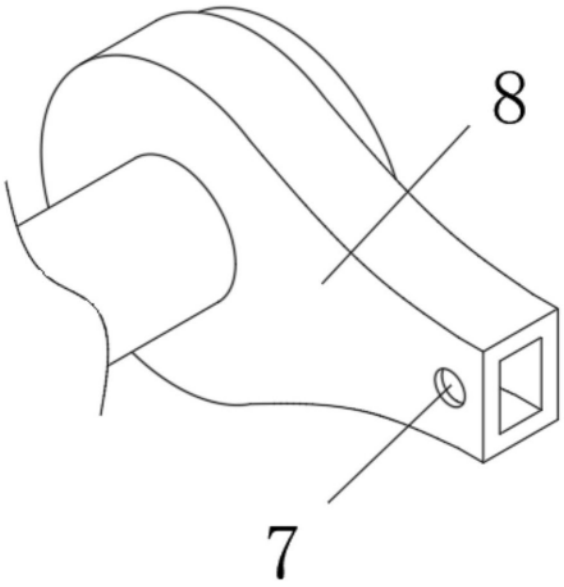

图6