(19)国家知识产权局

(12)实用新型专利

(10)授权公告号 CN 220859712 U
(45)授权公告日 2024.04.30

(21)申请号 202322358443.5

(22)申请日 2023.08.31

(73)专利权人 广东烟草东莞市有限公司
地址 523079 广东省东莞市南城西平宏图科技中心5号楼烟草公司

(72)发明人 郑方 李月婷 莫敏冬 欧阳丹晨 邓建超 马云露 徐梓濛

(74)专利代理机构 北京律谱知识产权代理有限公司 11457
专利代理师 杨娟

(51)Int.Cl.
A47B 63/00(2006.01)
A47B 57/06(2006.01)
A47B 88/988(2017.01)

权利要求书1页 说明书3页 附图3页

(54)实用新型名称

一种财务管理用便于分类的存放柜

(57)摘要

本实用新型公开了一种财务管理用便于分类的存放柜,涉及财务管理文件分类存放技术领域,该财务管理用便于分类的存放柜,包括存放柜,所述存放柜的前表面设置有柜门,所述存放柜的左侧内壁开设有导向槽,所述存放柜的左侧内壁开设有限位槽,所述存放柜的内壁滑动连接有隔板,所述隔板的底端固定连接有挡块,所述挡块通过弹簧弹性连接有滑块。本实用新型通过拉动滑块带动限位块移动使得限位块滑动至导向槽内后,此时可以竖直方向移动隔板进行调节,通过根据不同大小纸张或者文件夹等进行调节隔板,使得在存放过程中可以将大小不一的存放件分类整理后,根据相同大小的存放件进行整理分类存放,适用性较高。



CN 220859712 U

1.一种财务管理用便于分类的存放柜,包括存放柜(1),其特征在于:所述存放柜(1)的前表面设置有柜门(2),所述存放柜(1)的左侧内壁开设有导向槽(5),所述存放柜(1)的左侧内壁开设有限位槽(7),所述存放柜(1)的内壁滑动连接有隔板(6),所述隔板(6)的底端固定连接有挡块(4),所述挡块(4)通过弹簧(9)弹性连接有滑块(8),所述滑块(8)的左侧固定连接有限位块(11),所述隔板(6)的左侧固定连接有凸块(12),所述隔板(6)的底端开设有第一滑槽,所述存放柜(1)的左侧内壁靠近导向槽(5)的后端开设有第二滑槽,所述存放柜(1)的前表面插接有存放盒(3)。

2.根据权利要求1所述的一种财务管理用便于分类的存放柜,其特征在于:所述存放盒(3)的内壁转动连接有圆杆(14),所述圆杆(14)的外壁固定连接有夹持杆(13),所述圆杆(14)通过扭簧(15)与存放盒(3)弹性连接。

3.根据权利要求1所述的一种财务管理用便于分类的存放柜,其特征在于:所述导向槽(5)与限位槽(7)相连通,所述滑块(8)滑动连接在第一滑槽(10)的内壁。

4.根据权利要求1所述的一种财务管理用便于分类的存放柜,其特征在于:所述限位块(11)贯穿且滑动连接在隔板(6)的左侧,所述限位块(11)滑动在导向槽(5)的内壁。

5.根据权利要求1所述的一种财务管理用便于分类的存放柜,其特征在于:所述限位块(11)滑动在限位槽(7)的内壁,所述凸块(12)滑动在第二滑槽的内壁。

6.根据权利要求2所述的一种财务管理用便于分类的存放柜,其特征在于:所述弹簧(9)的一端固定连接在挡块(4)的后表面,所述弹簧(9)的另一端固定连接在滑块(8)的前表面,所述扭簧(15)的一端固定连接在圆杆(14)的外壁,所述扭簧(15)的另一端固定连接在存放盒(3)的后表面内壁。

7.根据权利要求2所述的一种财务管理用便于分类的存放柜,其特征在于:所述夹持杆(13)设置为倾斜状,所述夹持杆(13)的前端与存放盒(3)的内壁相接触。

8.根据权利要求1所述的一种财务管理用便于分类的存放柜,其特征在于:所述限位块(11)、挡块(4)、弹簧(9)设置有多组,且多组所述限位块(11)、挡块(4)、弹簧(9)以隔板(6)的中心线为对称轴对称设置,所述隔板(6)设置有多组,且多组所述隔板(6)均滑动连接在存放柜(1)的内壁。

一种财务管理用便于分类的存放柜

技术领域

[0001] 本实用新型涉及财务管理文件分类存放技术领域,具体为一种财务管理用便于分类的存放柜。

背景技术

[0002] 财务管理是一个涉及大量文件和信息的复杂过程,一般通过会计进行分类,将发票、收据、账本等等有效的文件分类,整理和存储,为了提高财务管理的效率和准确性,便于分类的存放柜应运而生。

[0003] 现有的存放柜内部空间隔层大小都是限定的,在分类整理过程中无法根据不同大小纸张或者文件夹等进行调节,使得在存放过程中将大小不一的存放件堆放在一起,适用性较低,且现有的存放柜没有对单独的纸张票据进行夹持的装置,在对存放柜移动或者进行拿取存放时容易使得纸张票据凌乱,不方便查找,且需要重新整理时较为麻烦。

实用新型内容

[0004] 针对现有技术的不足,本实用新型提供了一种财务管理用便于分类的存放柜,解决了上述背景技术提到的“现有的存放柜内部空间隔层大小都是限定的,在分类整理过程中无法根据不同大小纸张或者文件夹等进行调节,使得在存放过程中将大小不一的存放件堆放在一起,适用性较低”的问题。

[0005] 为实现以上目的,本实用新型通过以下技术方案予以实现:一种财务管理用便于分类的存放柜,包括存放柜,所述存放柜的前表面设置有柜门,所述存放柜的左侧内壁开设有导向槽,所述存放柜的左侧内壁开设有限位槽,所述存放柜的内壁滑动连接有隔板,所述隔板的底端固定连接有挡块,所述挡块通过弹簧弹性连接有滑块,所述滑块的左侧固定连接有限位块,所述隔板的左侧固定连接有凸块,所述隔板的底端开设有第一滑槽,所述存放柜的左侧内壁靠近导向槽的后端开设有第二滑槽,所述存放柜的前表面插接有存放盒。

[0006] 优选的,所述存放盒的内壁转动连接有圆杆,所述圆杆的外壁固定连接有夹持杆,所述圆杆通过扭簧与存放盒弹性连接。

[0007] 优选的,所述导向槽与限位槽相连通,所述滑块滑动连接在第一滑槽的内壁。

[0008] 优选的,所述限位块贯穿且滑动连接在隔板的左侧,所述限位块滑动在导向槽的内壁。

[0009] 优选的,所述限位块滑动在限位槽的内壁,所述凸块滑动在第二滑槽的内壁。

[0010] 优选的,所述弹簧的一端固定连接在挡块的后表面,所述弹簧的另一端固定连接在滑块的前表面,所述扭簧的一端固定连接在圆杆的外壁,所述扭簧的另一端固定连接在存放盒的后表面内壁。

[0011] 优选的,所述夹持杆设置为倾斜状,所述夹持杆的前端与存放盒的内壁相接触。

[0012] 优选的,所述限位块、挡块、弹簧设置有多组,且多组所述限位块、挡块、弹簧以隔板的中心线为对称轴对称设置,所述隔板设置有多组,且多组所述隔板均滑动连接在存放

柜的内壁。

[0013] 本实用新型的有益效果：

[0014] (1)该财务管理用便于分类的存放柜在使用时，通过拉动滑块带动限位块移动使得限位块滑动至导向槽内后，此时可以竖直方向移动隔板进行调节，通过根据不同大小纸张或者文件夹等进行调节隔板，使得在存放过程中可以将大小不一的存放件分类整理后，根据相同大小的存放件进行整理分类存放，适用性较高。

[0015] (2)该财务管理用便于分类的存放柜在使用时，通过将单独的纸张或者票据放置在存放盒内，通过夹持杆和扭簧的配合将单独的纸张或者票据进行按压夹持住，防止在对存放柜移动或者进行拿取存放时容易使得纸张票据凌乱，使得拿取或者存放时都较为方便，增加便捷性。

附图说明

[0016] 图1为本实用新型整体装置立体结构示意图；

[0017] 图2为本实用新型存放柜立体结构部分仰视示意图；

[0018] 图3为本实用新型隔板立体结构仰视示意图；

[0019] 图4为本实用新型存放盒立体结构俯视示意图。

[0020] 图中：1、存放柜；2、柜门；3、存放盒；4、挡块；5、导向槽；6、隔板；7、限位槽；8、滑块；9、弹簧；10、第一滑槽；11、限位块；12、凸块；13、夹持杆；14、圆杆；15、扭簧。

具体实施方式

[0021] 下面将结合本实用新型实施例中的附图，对本实用新型实施例中的技术方案进行清楚、完整地描述，显然，所描述的实施例仅仅是本实用新型一部分实施例，而不是全部的实施例。基于本实用新型中的实施例，本领域普通技术人员在没有做出创造性劳动前提下所获得的所有其他实施例，都属于本实用新型保护的范围。

[0022] 请参阅图1—图4，本实用新型提供一种财务管理用便于分类的存放柜，包括存放柜1，存放柜1可以将财务管理所使用的大量文件进行分类存放，存放柜1的前表面设置有柜门2，存放柜1的左侧内壁开设有导向槽5，限位块11可以在导向槽5内移动同时带动隔板6移动进行调节。

[0023] 进一步的，存放柜1的左侧内壁开设有限位槽7，可以将隔板6移动到需要的高度后，可以将限位块11滑动至限位槽7内，此时可以将隔板6限位，存放柜1的内壁滑动连接有隔板6，可以将文件夹或者账本放置在隔板6上，隔板6的底端固定连接有挡块4，挡块4支撑弹簧9，挡块4通过弹簧9弹性连接有滑块8，通过移动滑块8可以带动限位块11移动至导向槽5内同时滑块8挤压弹簧9，当将限位块11移动至导向槽5内后可以调节隔板6的高度后，通过弹簧9被挤压的反向作用力带动滑块8复位将隔板6限位。

[0024] 进一步的，滑块8的左侧固定连接有限位块11，限位块11支撑滑块8同时可以通过将限位块11滑进限位槽7内后将隔板6限位，隔板6的左侧固定连接有凸块12，凸块12可以增加隔板6的稳定，隔板6的底端开设有第一滑槽10，滑块8滑动在第一滑槽10内，存放柜1的左侧内壁靠近导向槽5的后端开设有第二滑槽，凸块12滑动在第二滑槽内增加隔板6的稳定，存放柜1的前表面插接有存放盒3，可以将单独的纸张或者票据放置在存放盒3内，存放盒3

的内壁转动连接有圆杆14,圆杆14支撑夹持杆13和扭簧15,圆杆14的外壁固定连接有夹持杆13,夹持杆13可以将单独的纸张或者票据按压夹持,方便进行整理存放,圆杆14通过扭簧15与存放盒3弹性连接,在存放时通过拉动夹持杆13带动圆杆14转动挤压扭簧15后,将单独的纸张票据放置在存放盒3内壁后通过扭簧15被拉伸的反向作用力使得夹持杆13复位将单独的纸张票据按压夹持。

[0025] 进一步的,导向槽5与限位槽7相连通,限位块11可以滑至限位槽7内对隔板6进行限位,且限位块11可以滑出限位槽7滑动至导向槽5内对隔板6进行调节,滑块8滑动连接在第一滑槽10的内壁,限位块11贯穿且滑动连接在隔板6的左侧,可以通过限位块11支撑滑块8,限位块11滑动在导向槽5的内壁,限位块11滑动至导向槽5内时可以对隔板6进行调节,限位块11滑动在限位槽7的内壁,限位块11滑动至限位槽7内时可以对隔板6限位,凸块12滑动在第二滑槽的内壁,弹簧9的一端固定连接在挡块4的后表面,弹簧9的另一端固定连接在滑块8的前表面,扭簧15的一端固定连接在圆杆14的外壁,扭簧15的另一端固定连接在存放盒3的后表面内壁,夹持杆13设置为倾斜状,夹持杆13设置为倾斜状可以方便对存放盒3内的纸张票据按压存放,夹持杆13的前端与存放盒3的内壁相接触,限位块11、挡块4、弹簧9设置有多组,且多组限位块11、挡块4、弹簧9以隔板6的中心线为对称轴对称设置,增加隔板6的稳定性,隔板6设置有多组,且多组隔板6均滑动连接在存放柜1的内壁,可以通过设置多组隔板6增加存放柜1的空间利用率,方便对财务管理所需要存放的文件进行分类整理存放。

[0026] 在本实用新型中,使用时,将财务管理使用的发票、收据、账本、文件夹等分类整理后,当文件夹较高账本较低时,此时可以拉动滑块8挤压弹簧9使得限位块11滑动滑出限位槽7外,同时限位块11滑动至导向槽5内,此时可以向下移动隔板6,将上方的隔板6调整至于文件夹一样的高度后,此时松掉滑块8,通过弹簧9被挤压的反向作用力使得滑块8复位带动限位块11复位滑进限位槽7内将上方的隔板6限位,此时可以将文件夹放置在上方的隔板6的顶端,同时可以通过调整将下方的隔板6的高度调整至于账本高度相同后,可以将账本放置在第二层隔板6的顶端,通过调整隔板6的高度使得在分类整理时可以较大的增加空间利用率,使得在存放拿取时都较为方便,增加装置的适用性,通过向上拉动夹持杆13使得夹持杆13转动带动圆杆14转动,同时通过圆杆14转动时拉伸扭簧15后,此时将单独纸张票据放置在存放盒3的内壁后,松掉夹持杆13通过扭簧15被拉伸的反向作用力使得夹持杆13复位转动至票据顶端后将单独的纸张票据夹持,防止在对存放柜1移动或者进行拿取存放时容易使得纸张票据凌乱,通过将纸张票据夹持使得拿取或者存放时都较为方便,增加便捷性。

[0027] 尽管已经示出和描述了本实用新型的实施例,对于本领域的普通技术人员而言,可以理解在不脱离本实用新型的原理和精神的情况下可以对这些实施例进行多种变化、修改、替换和变型,本实用新型的范围由所附权利要求及其等同物限定。



图1

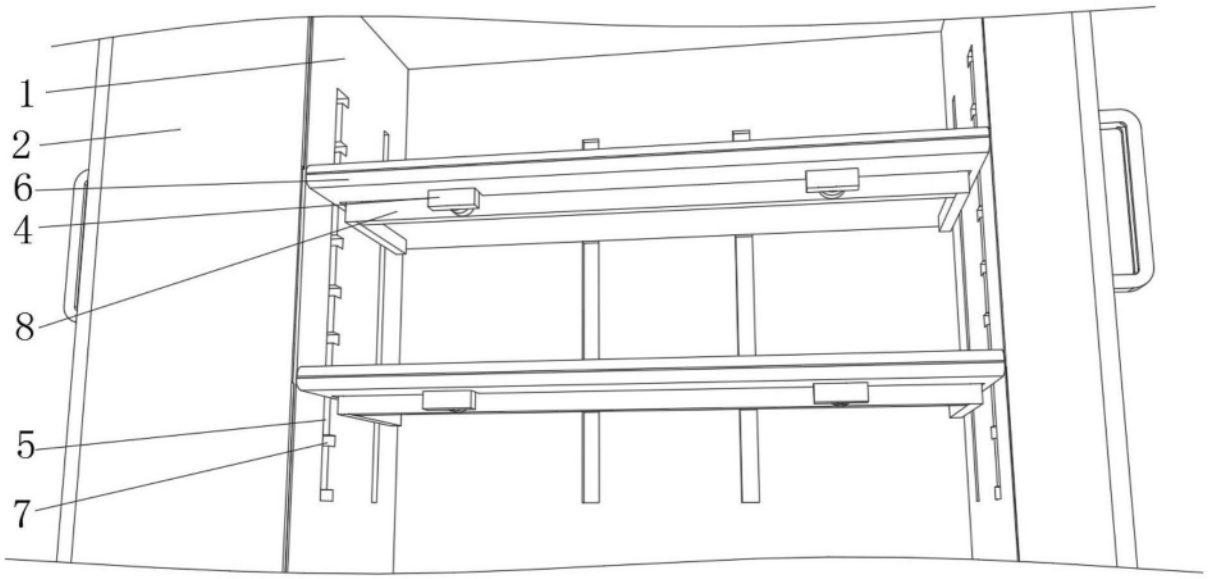

图2

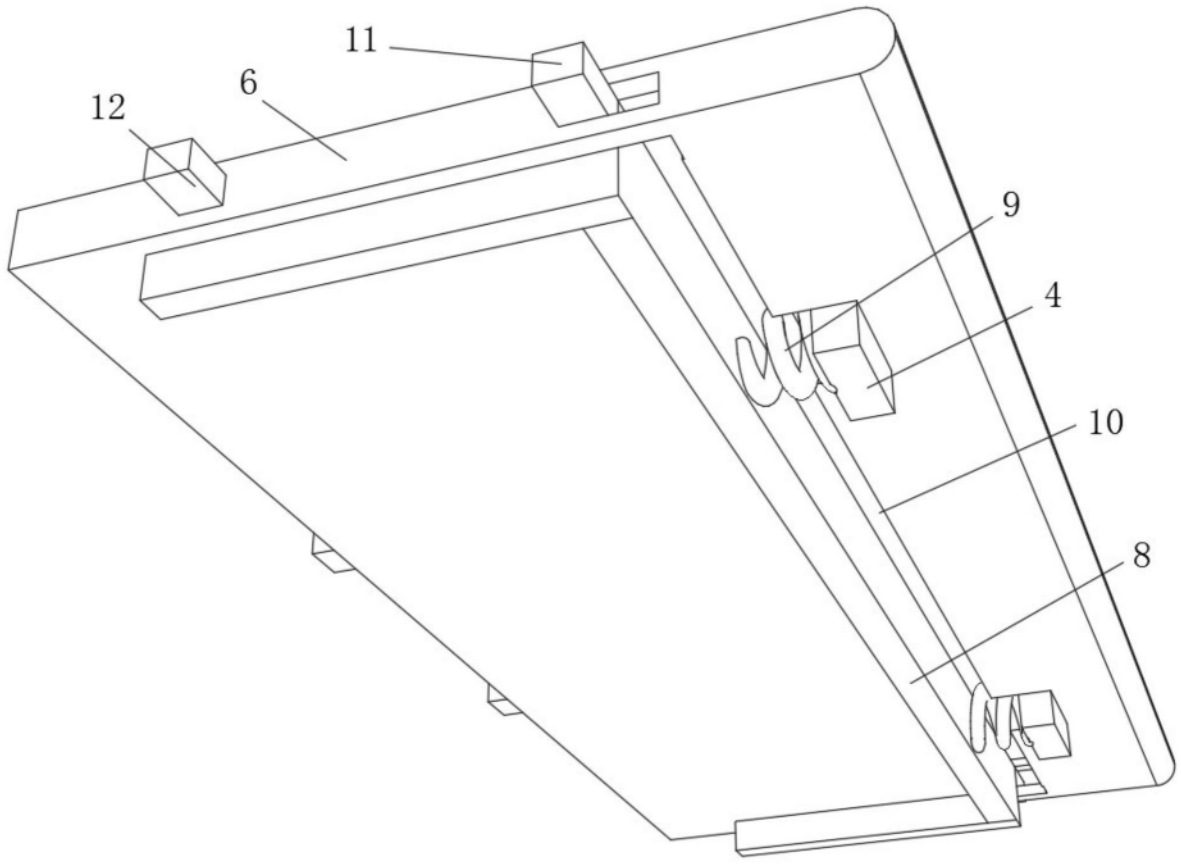

图3

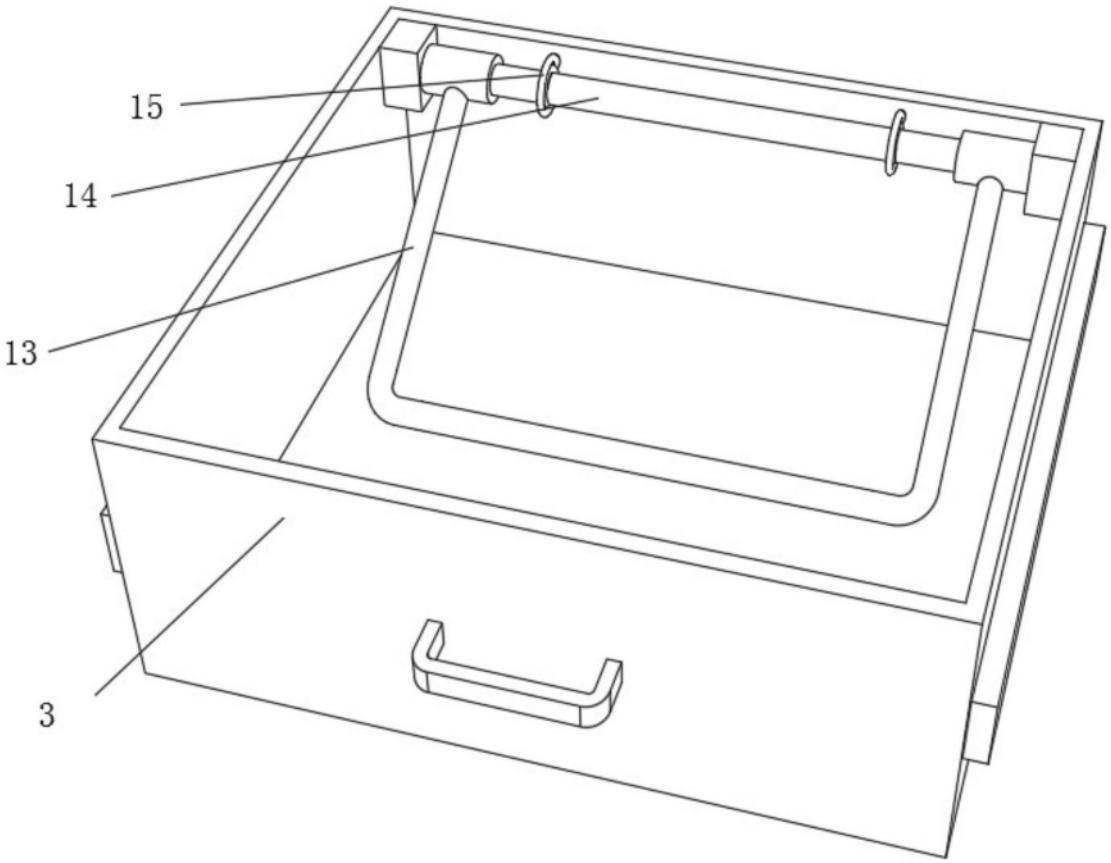

图4