(19)中华人民共和国国家知识产权局

(12)实用新型专利

(10)授权公告号 CN 205498777 U
(45)授权公告日 2016.08.24

(21)申请号 201620314602.9

(22)申请日 2016.04.15

(73)专利权人 鹰潭市科速达电子塑胶有限公司
地址 335000 江西省鹰潭市高新技术产业开发区龙岗新区

(72)发明人 刘吾彩

(74)专利代理机构 鹰潭市博惠专利事务所 36112
代理人 陈海涛

(51)Int.Cl.
B60R 1/072(2006.01)
B60Q 1/26(2006.01)

权利要求书1页 说明书2页 附图3页

(54)实用新型名称

一种汽车后视镜

(57)摘要

本实用新型公开了一种汽车后视镜，包括壳体，所述壳体的顶部从左到右依次设置有太阳能电池板、亮度传感器和雨滴传感器，所述壳体的正表面设置有后视镜片，且后视镜片与壳体之间填充有一层海绵板，所述壳体的后表面镶嵌有LED灯，所述壳体的内部分别设置有蓄电池和支撑杆，所述支撑杆的前表面上设置有两个自动伸缩杆。该汽车后视镜，设置在后视镜上部的雨滴传感器，使得雨水淋不到后视镜片，保证了车身后面路况的视野清晰，减少了交通事故的发生，设置在后视镜上部的亮度传感器，把信号传递给控制器，再由控制器控制LED灯亮起，通过LED灯的醒目亮光，保证了行人的人身安全，也减少了车辆发生碰撞的概率。

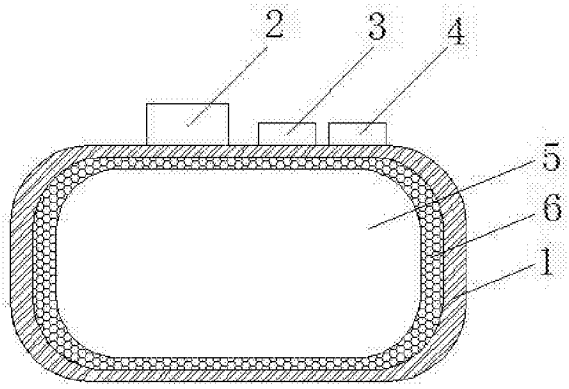

CN 205498777 U

1.一种汽车后视镜，包括壳体(1)，其特征在于：所述壳体(1)的顶部从左到右依次设置有太阳能电池板(2)、亮度传感器(3)和雨滴传感器(4)，所述壳体(1)的正表面设置有后视镜片(5)，且后视镜片(5)与壳体(1)之间填充有一层海绵板(6)，所述壳体(1)的后表面镶嵌有LED灯(7)，所述壳体(1)的内部分别设置有蓄电池(8)和支撑杆(9)，所述支撑杆(9)的前表面上设置有两个自动伸缩杆(10)，且自动伸缩杆(10)远离支撑杆(9)的一端与后视镜片(5)的后表面固定连接，所述支撑杆(9)的后表面上设置有控制器(11)，所述蓄电池(8)的顶部设置有逆变器(12)；

所述亮度传感器(3)和雨滴传感器(4)的输出端和控制器(11)的输入端电连接，所述控制器(11)的输入端和蓄电池(8)的输出端电连接，所述蓄电池(8)的输入端与逆变器(12)的输出端电连接，所述逆变器(12)的输入端和太阳能电池板(2)的输出端电连接，所述控制器(11)的输出端与LED灯(7)和自动伸缩杆(10)的输入端电连接。

2.根据权利要求1所述的一种汽车后视镜，其特征在于：所述后视镜片(5)与海绵板(6)接触部位均设为光滑表面。

3.根据权利要求1所述的一种汽车后视镜，其特征在于：所述亮度传感器(3)和雨滴传感器(4)以并联的方式与控制器(11)电连接。

4.根据权利要求1所述的一种汽车后视镜，其特征在于：所述自动伸缩杆(10)对称分布在支撑杆(9)上。

一种汽车后视镜

技术领域

[0001] 本实用新型涉及汽车后视镜技术领域，具体为一种汽车后视镜。

背景技术

[0002] 在生活中，汽车成为了一种快速便捷的交通工具，但是，驾驶汽车如果没有广阔的视野，就会很容易发生事故，所以，每一个汽车上都会配套设置有后视镜，大部分的汽车后视镜一般都是直接把后视镜片和壳体固定连接，设计的比较单一，如果遇到下雨天，后视镜的镜面就会被雨水覆盖，就会使视线变得模糊，看不清车后面的情况，很容易出现交通事故。

实用新型内容

[0003] 本实用新型的目的在于提供一种汽车后视镜，以解决上述背景技术中提出的问题。

[0004] 为实现上述目的，本实用新型提供如下技术方案：一种汽车后视镜，包括壳体，所述壳体的顶部从左到右依次设置有太阳能电池板、亮度传感器和雨滴传感器，所述壳体的正表面设置有后视镜片，且后视镜片与壳体之间填充有一层海绵板，所述壳体的后表面镶嵌有LED灯，所述壳体的内部分别设置有蓄电池和支撑杆，所述支撑杆的前表面上设置有两个自动伸缩杆，且自动伸缩杆远离支撑杆的一端与后视镜片的后表面固定连接，所述支撑杆的后表面上设置有控制器，所述蓄电池的顶部设置有逆变器。

[0005] 所述亮度传感器和雨滴传感器的输出端和控制器的输入端电连接，所述控制器的输入端和蓄电池的输出端电连接，所述蓄电池的输入端与逆变器的输出端电连接，所述逆变器的输入端和太阳能电池板的输出端电连接，所述控制器的输出端与LED灯和自动伸缩杆的输入端电连接。

[0006] 优选的，所述后视镜片与海绵板接触部位均设为光滑表面。

[0007] 优选的，所述亮度传感器和雨滴传感器以并联的方式与控制器电连接。

[0008] 优选的，所述自动伸缩杆对称分布在支撑杆上。

[0009] 与现有技术相比，本实用新型的有益效果是：该汽车后视镜，在汽车行驶或倒车的情况下，通过后视镜可以看到车身后面的状况，避免了汽车发生碰撞，减少了交通事故的发生，在下雨时，通过设置在后视镜上部的雨滴传感器，把信号传递给控制器，再由控制器控制自动伸缩杆收缩，让后视镜片收进壳体内，使得雨水淋不到后视镜片，保证了车身后面路况的视野清晰，减少了交通事故的发生，在夜间行驶的车辆，通过设置在后视镜上部的亮度传感器，把信号传递给控制器，再由控制器控制LED灯亮起，通过LED灯的醒目亮光，能够让行人和车辆注意到车辆的行驶距离，使之有充分的时间避开，保证了行人的人身安全，也减少了车辆发生碰撞的概率。

附图说明

[0010] 图1为本实用新型结构示意图；

[0011] 图2为本实用新型结构的侧视图；

[0012] 图3为本实用新型结构正面的内部示意图；

[0013] 图4为本实用新型结构侧面的内部示意图；

[0014] 图5为本实用新型结构原理框图。

[0015] 图中：1壳体、2太阳能电池板、3亮度传感器、4雨滴传感器、5后视镜片、6海绵板、7LED灯、8蓄电池、9支撑杆、10自动伸缩杆、11控制器、12逆变器。

具体实施方式

[0016] 下面将结合本实用新型实施例中的附图，对本实用新型实施例中的技术方案进行清楚、完整地描述，显然，所描述的实施例仅仅是本实用新型一部分实施例，而不是全部的实施例。基于本实用新型中的实施例，本领域普通技术人员在没有做出创造性劳动前提下所获得的所有其他实施例，都属于本实用新型保护的范围。

[0017] 请参阅图1-5，本实用新型提供一种技术方案：一种汽车后视镜，包括壳体1，壳体1的顶部从左到右依次设置有太阳能电池板2、亮度传感器3和雨滴传感器4，壳体1的正表面设置有后视镜片5，且后视镜片5与壳体1之间填充有一层海绵板6，后视镜片5与海绵板6接触部位均设为光滑表面，壳体1的后表面镶嵌有LED灯7，壳体1的内部分别设置有蓄电池8和支撑杆9，支撑杆9的前表面上设置有两个自动伸缩杆10，自动伸缩杆10对称分布在支撑杆9上，且自动伸缩杆10远离支撑杆9的一端与后视镜片5的后表面固定连接，支撑杆9的后表面上设置有控制器11，蓄电池8的顶部设置有逆变器12，通过设置在后视镜上部的雨滴传感器4，把信号传递给控制器11，再由控制器11控制自动伸缩杆10收缩，让后视镜片5收进壳体内，使得雨水淋不到后视镜片5，保证了车身后面路况的视野清晰，减少了交通事故的发生，通过设置在后视镜上部的亮度传感器3，把信号传递给控制器11，再由控制器11控制LED灯7亮起，通过LED灯7的醒目亮光，能够让行人和车辆注意到车辆的行驶距离，使之有充分的时间避开，保证了行人的人身安全，也减少了车辆发生碰撞的概率。

[0018] 亮度传感器3和雨滴传感器4的输出端和控制器11的输入端电连接，亮度传感器3和雨滴传感器4以并联的方式与控制器11电连接，控制器11的输入端和蓄电池8的输出端电连接，蓄电池8的输入端与逆变器12的输出端电连接，逆变器12的输入端和太阳能电池板2的输出端电连接，控制器11的输出端与LED灯7和自动伸缩杆10的输入端电连接，太阳能电池板2为蓄电池8提供电能。

[0019] 尽管已经示出和描述了本实用新型的实施例，对于本领域的普通技术人员而言，可以理解在不脱离本实用新型的原理和精神的情况下可以对这些实施例进行多种变化、修改、替换和变型，本实用新型的范围由所附权利要求及其等同物限定。

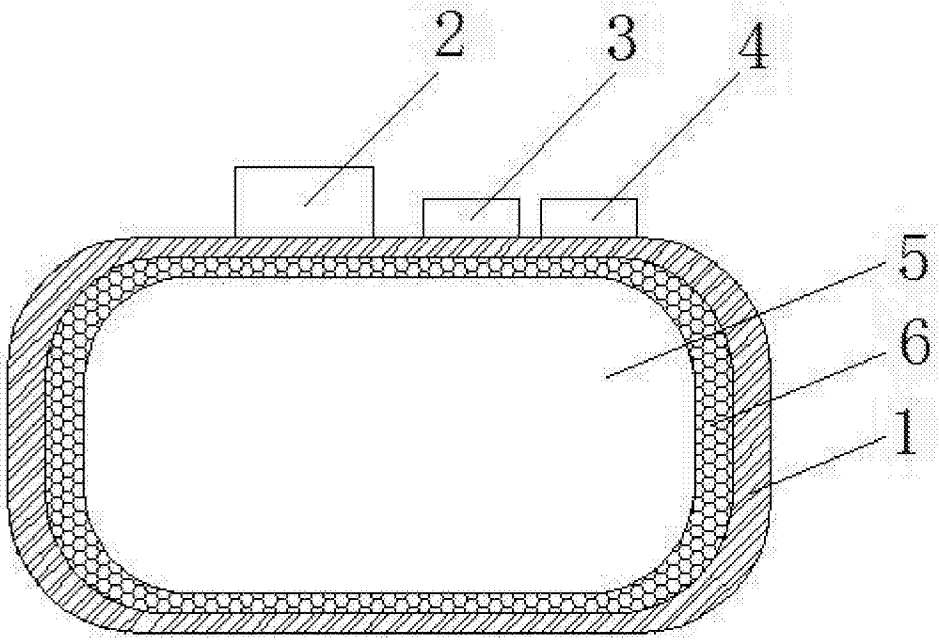

图1

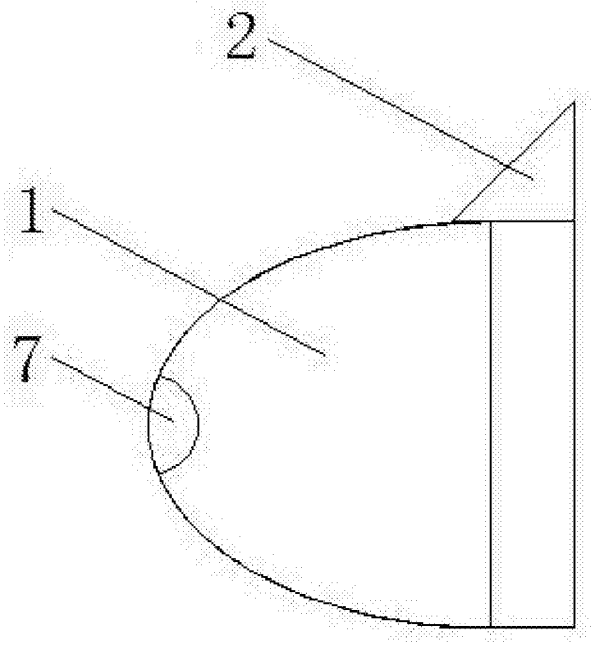

图2

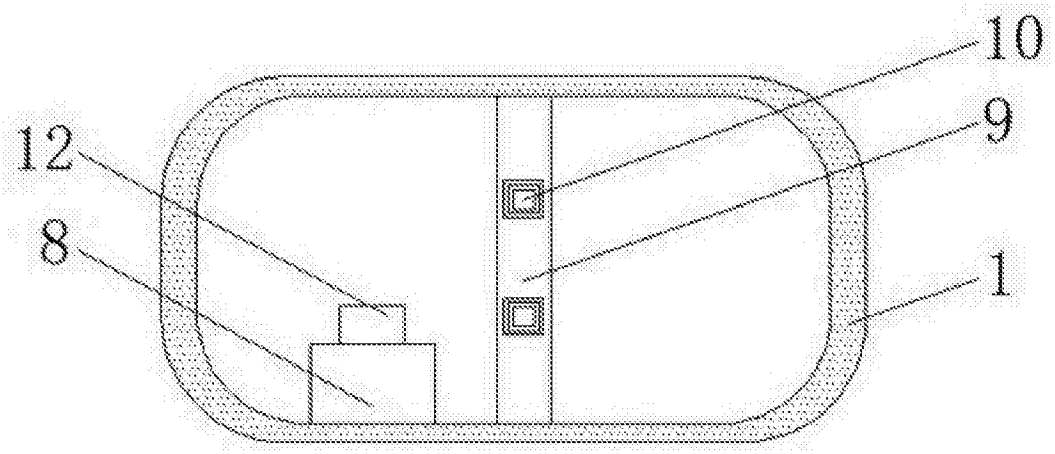

图3

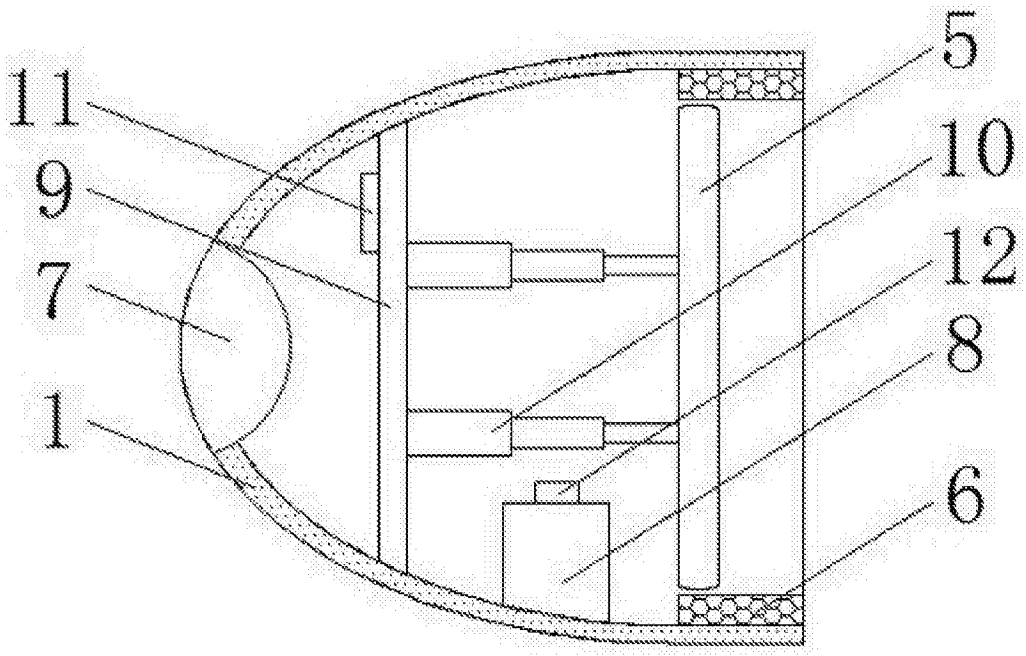

图4

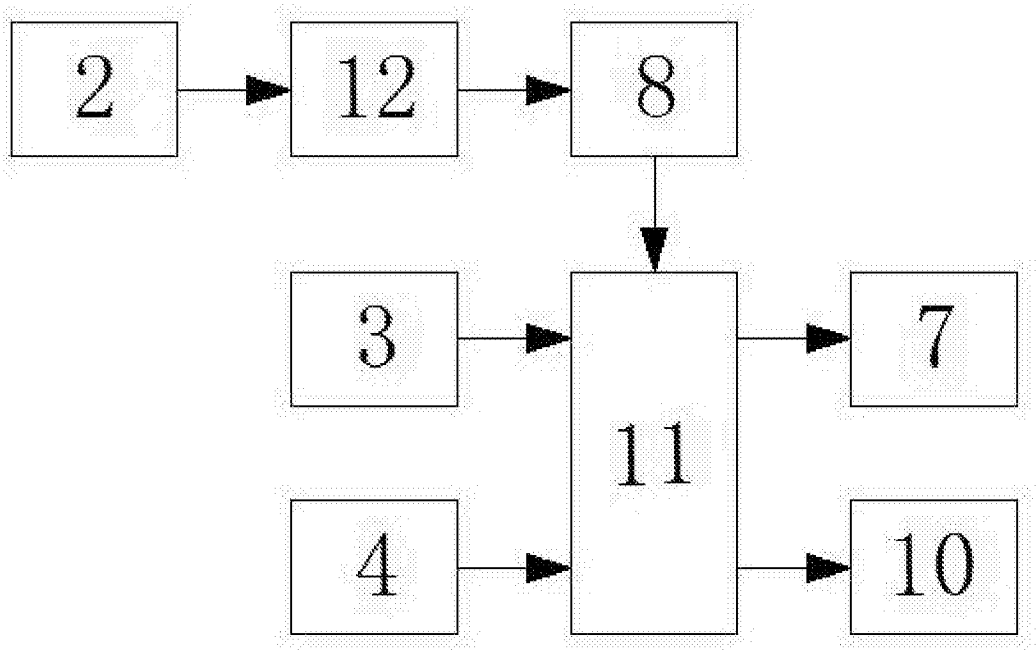

图5