(19)国家知识产权局

(12)实用新型专利

(10)授权公告号 CN 219071508 U
(45)授权公告日 2023.05.26

(21)申请号 202223403257.0

(22)申请日 2022.12.19

(73)专利权人 金晨霞
地址 730900 甘肃省白银市第一人民医院

(72)发明人 金晨霞 李贵平 陶晓慧 樊华 高爱香 张小花 张馨匀 张宏宝 罗明珠 王雅倩 吴玉红

(74)专利代理机构 天津智行知识产权代理有限公司 12245
专利代理师 张晨

(51)Int.Cl.
A61M 1/16(2006.01)
A61M 25/02(2006.01)

权利要求书1页 说明书3页 附图4页

(54)实用新型名称

一种血液净化护理用管路固定装置

(57)摘要

本实用新型涉及医疗器械技术领域，公开了一种血液净化护理用管路固定装置，包括：底座、伸缩杆和转板，所述底座顶部中央设有伸缩杆，伸缩杆顶端设有转座，所述转座顶部设有转板，所述转板顶部中央两侧设有侧板，侧板之间设有固定杆，固定杆外侧转动连接有管托，本实用新型通过绑带将管路固定在管托上，便于管路的稳定，通过固定杆与管托的转动连接，配合螺钉，使得每个管路均可单独的调节角度，角度调节完成后，转动螺钉，使得螺钉头部与管托底部相抵接，实现管托角度的固定，便于管路的调节到合适位置。

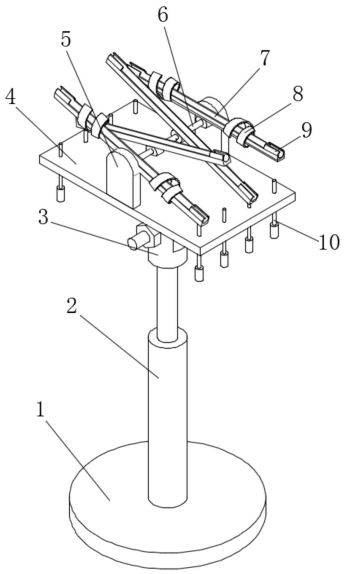

CN 219071508 U

1.一种血液净化护理用管路固定装置,包括:底座(1)、伸缩杆(2)和转板(4),其特征在于:所述底座(1)顶部中央设有伸缩杆(2),伸缩杆(2)顶端设有转座(3),所述转座(3)顶部设有转板(4),所述转板(4)顶部中央两侧设有侧板(5),侧板(5)之间设有固定杆(6),固定杆(6)外侧转动连接有管托(7),管托(7)两端设有管夹(9),管托(7)外侧设有绑带(8),所述转板(4)内部位于管托(7)两端下方设有螺钉(10)。

2.根据权利要求1所述的一种血液净化护理用管路固定装置,其特征在于:所述转座(3)为U形槽转座,转座(3)的U型槽内部设有螺栓,转板(4)底部与螺栓的螺杆部位转动连接,转板(4)底部与螺杆连接部位焊接有三角板。

3.根据权利要求1所述的一种血液净化护理用管路固定装置,其特征在于:所述管托(7)底部设有套管,套管通过轴承连接在固定杆(6)外侧,管托(7)顶部开设有半圆槽。

4.根据权利要求1所述的一种血液净化护理用管路固定装置,其特征在于:所述管夹(9)呈顶部开口的圆环状。

5.根据权利要求1所述的一种血液净化护理用管路固定装置,其特征在于:所述绑带(8)为医用胶带或者魔术贴。

6.根据权利要求1所述的一种血液净化护理用管路固定装置,其特征在于:所述转板(4)内部位于螺钉(10)安装部位开设有螺纹孔。

一种血液净化护理用管路固定装置

技术领域

[0001] 本实用新型涉及医疗器械技术领域，具体为一种血液净化护理用管路固定装置。

背景技术

[0002] 血液净化也称透析。是把患者的血液引出身体外并通过一种净化装置，除去其中某些致病物质，净化血液，达到治疗疾病的目的。血液透析是治疗肾脏疾病的方法之一。当医护人员在对患者进行血液净化时，进液管和出液管，往往裸露在外，为保证管路的稳定，医务通常会利用胶带对导液管道进行固定。

[0003] 经检索：公开号为：CN216536488U的中国实用新型专利，公开了一种血液净化护理用管路固定装置，涉及管路固定装置技术领域，其包括底座，所述底座的上表面圆心处固定连接有支撑杆，所述支撑杆的上表面左右侧均固定连接有耳板，两个所述耳板的相对面之间转动连接有连接块。通过设置的转动板、固定块、魔术贴三、魔术贴四、弹力带和U形杆之间的相互配合，能够通过将线管放置在弧槽和弧槽板中，拉动弹力带，使其穿过U形杆，再向后折叠，使魔术贴一和魔术贴二进行粘连固定，实现将线管固定在固定块内部。

[0004] 但是上述技术方案在对导液管路进行固定时，通过魔术贴将管路固定在弧槽内，管路的固定面积较小，容易出现管路弯折的情况，造成导液不畅，此外，上述技术方案管路的调节不便，只能多条管路一同调节角度，难以单独调节某一个管路到合适位置。

实用新型内容

[0005] 本实用新型的目的在于提供一种血液净化护理用管路固定装置，以解决上述背景技术中提出的问题。

[0006] 为实现上述目的，本实用新型提供如下技术方案：一种血液净化护理用管路固定装置，包括：底座、伸缩杆和转板，所述底座顶部中央设有伸缩杆，伸缩杆顶端设有转座，所述转座顶部设有转板，所述转板顶部中央两侧设有侧板，侧板之间设有固定杆，固定杆外侧转动连接有管托，管托两端设有管夹，管托外侧设有绑带，所述转板内部位于管托两端下方设有螺钉。

[0007] 进一步的，所述转座为U形槽转座，转座的U型槽内部设有螺栓，转板底部与螺栓的螺杆部位转动连接，转板底部与螺杆连接部位焊接有三角板。

[0008] 进一步的，所述管托底部设有套管，套管通过轴承连接在固定杆外侧，管托顶部开设有半圆槽。

[0009] 进一步的，所述管夹呈顶部开口的圆环状。

[0010] 进一步的，所述绑带为医用胶带或者魔术贴。

[0011] 进一步的，所述转板内部位于螺钉安装部位开设有螺纹孔。

[0012] 与现有技术相比，本实用新型的有益效果是：

[0013] 本实用新型通过设置的转座、伸缩杆和管托，实现了在血液净化护理用管路固定装置使用时，在管路较多时，通过多个管托分别固定管路，防止管路的交叉错乱，通过伸缩

杆调节管路的高度，通过转座与转板之间的转动连接，便于调节转板的角度，从而调节转板上方管路的角度，通过管托的长条形设计，便于管路支撑稳固，防止管路支撑较窄造成的管路挤压弯折造成的输液不畅，通过管夹，便于将管路一部分限制在管托上方，防止管路脱离，通过绑带将管路固定在管托上，便于管路的稳定，通过固定杆与管托的转动连接，配合螺钉，使得每个管路均可单独的调节角度，角度调节完成后，转动螺钉，使得螺钉头部与管托底部相抵接，实现管托角度的固定，便于管路的调节到合适位置。

附图说明

[0014] 图1为本实用新型一种血液净化护理用管路固定装置的立体图；

[0015] 图2为本实用新型一种血液净化护理用管路固定装置的主视图；

[0016] 图3为本实用新型一种血液净化护理用管路固定装置的左视图；

[0017] 图4为本实用新型一种血液净化护理用管路固定装置的管托连接结构示意图。

[0018] 图中：1-底座；2-伸缩杆；3-转座；4-转板；5-侧板；6-固定杆；7-管托；8-绑带；9-管夹；10-螺钉。

具体实施方式

[0019] 下面将结合本实用新型实施例中的附图，对本实用新型实施例中的技术方案进行清楚、完整地描述，显然，所描述的实施例仅仅是本实用新型一部分实施例，而不是全部的实施例。

[0020] 请参阅图1-图4，本实用新型提供一种技术方案：一种血液净化护理用管路固定装置，包括：底座1、伸缩杆2和转板4，底座1顶部中央通过螺钉连接有伸缩杆2，伸缩杆2顶端通过螺钉连接有转座3，转座3顶部转动连接有转板4，转板4顶部中央两侧通过螺钉连接有侧板5，侧板5之间卡接有固定杆6，固定杆6外侧转动连接有管托7，管托7两端卡接有管夹9，管托7外侧设有绑带8，转板4内部位于管托7两端下方设有螺钉10。通过伸缩杆2调节管路的高度，通过转座3与转板4之间的转动连接，便于调节转板4的角度，从而调节转板4上方管路的角度，通过管托7的长条形设计，便于管路支撑稳固，防止管路支撑较窄造成的管路挤压弯折造成的输液不畅，通过管夹9，便于将管路一部分限制在管托7上方，防止管路脱离，通过绑带8将管路固定在管托7上，便于管路的稳定，通过固定杆6与管托7的转动连接，配合螺钉10，使得每个管路均可单独的调节角度，角度调节完成后，转动螺钉10，使得螺钉10头部与管托7底部相抵接，实现管托7角度的固定，便于管路的调节到合适位置。

[0021] 转座3为U形槽转座，转座3的U型槽内部设有螺栓，转板4底部与螺栓的螺杆部位转动连接，转板4底部与螺杆连接部位焊接有三角板，通过拧紧螺栓，实现转板4角度的固定，旋松螺栓，实现转板角度的调节。

[0022] 管托7底部设有套管，套管通过轴承连接固定杆6外侧，便于管托7相对于固定杆6转动，管托7顶部开设有半圆槽，便于管路的放置。

[0023] 管夹9呈顶部开口的圆环状，便于管路在放置时的初步卡接，绑带8为医用胶带或者魔术贴，便于将管路固定在管托7上，防止管路掉落，转板4内部位于螺钉10安装部位开设有螺纹孔，便于调节螺钉10的伸出长度，从而对管托7角度进行固定。

[0024] 工作原理：在血液净化护理用管路固定装置使用时，在管路较多时，通过多个管托

7分别固定管路，防止管路的交叉错乱，通过伸缩杆2调节管路的高度，通过转座3与转板4之间的转动连接，便于调节转板4的角度，从而调节转板4上方管路的角度，通过管托7的长条形设计，便于管路支撑稳固，防止管路支撑较窄造成的管路挤压弯折造成的输液不畅，通过管夹9，便于将管路一部分限制在管托7上方，防止管路脱离，通过绑带8将管路固定在管托7上，便于管路的稳定，通过固定杆6与管托7的转动连接，配合螺钉10，使得每个管路均可单独的调节角度，角度调节完成后，转动螺钉10，使得螺钉10头部与管托7底部相抵接，实现管托7角度的固定，便于管路的调节到合适位置。

[0025] 基于本实用新型中的实施例，本领域普通技术人员在没有做出创造性劳动前提下所获得的所有其他实施例，都属于本实用新型保护的范围。

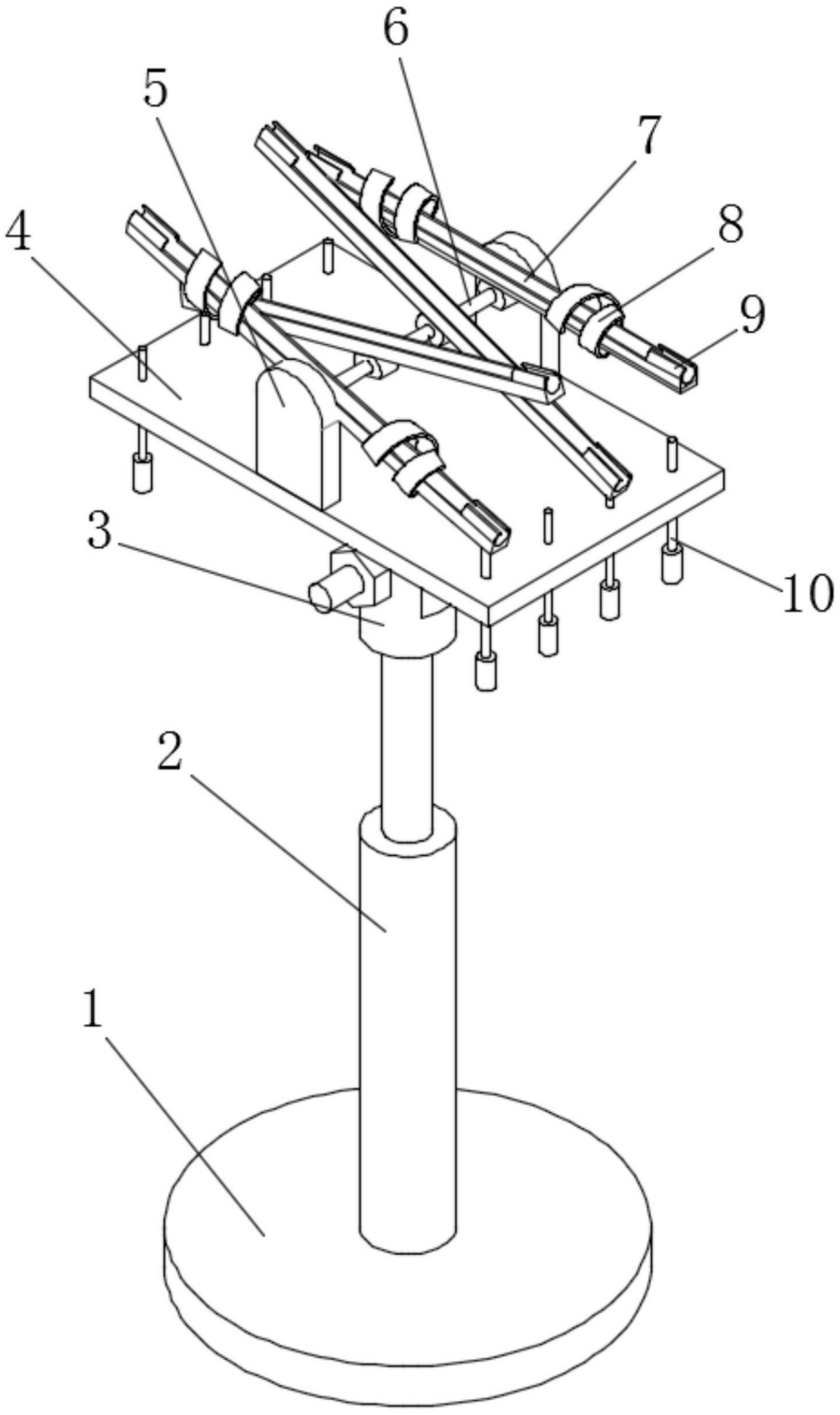

图1

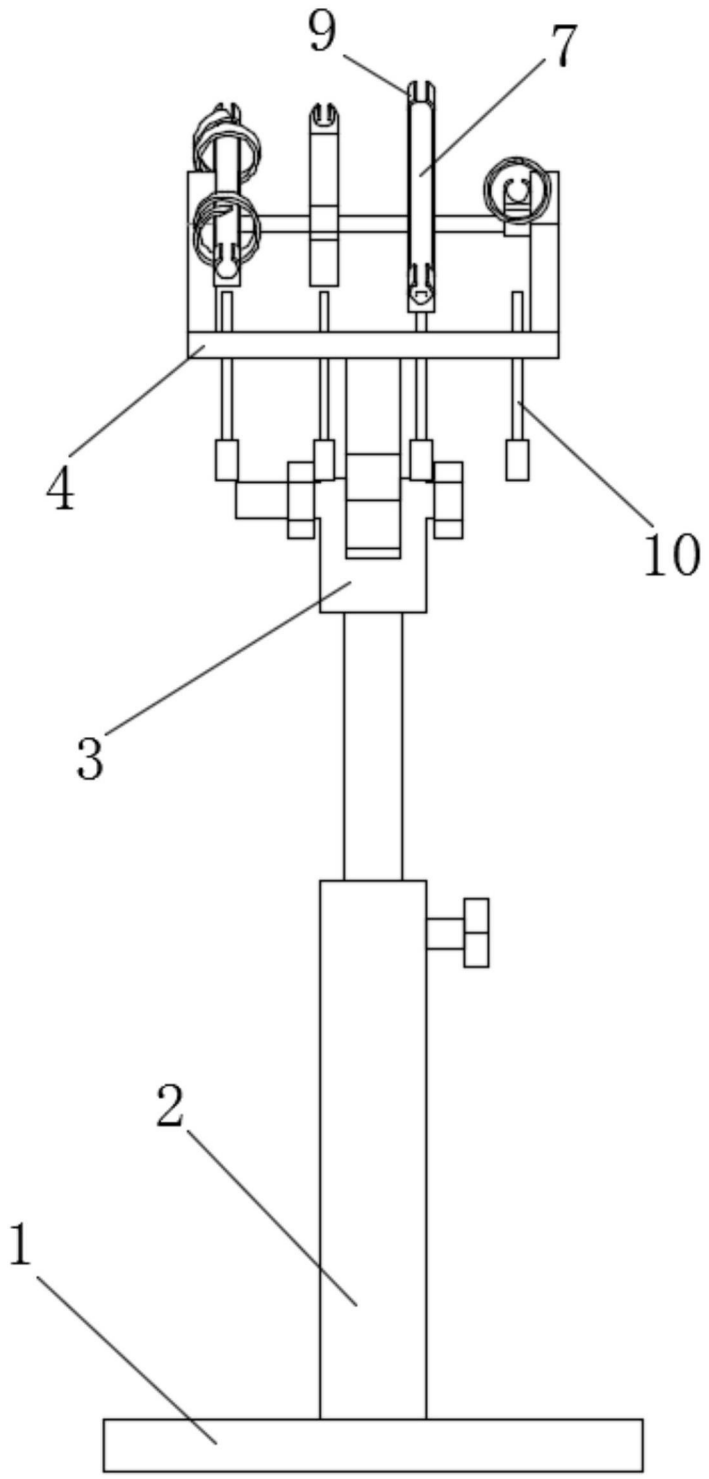

图2

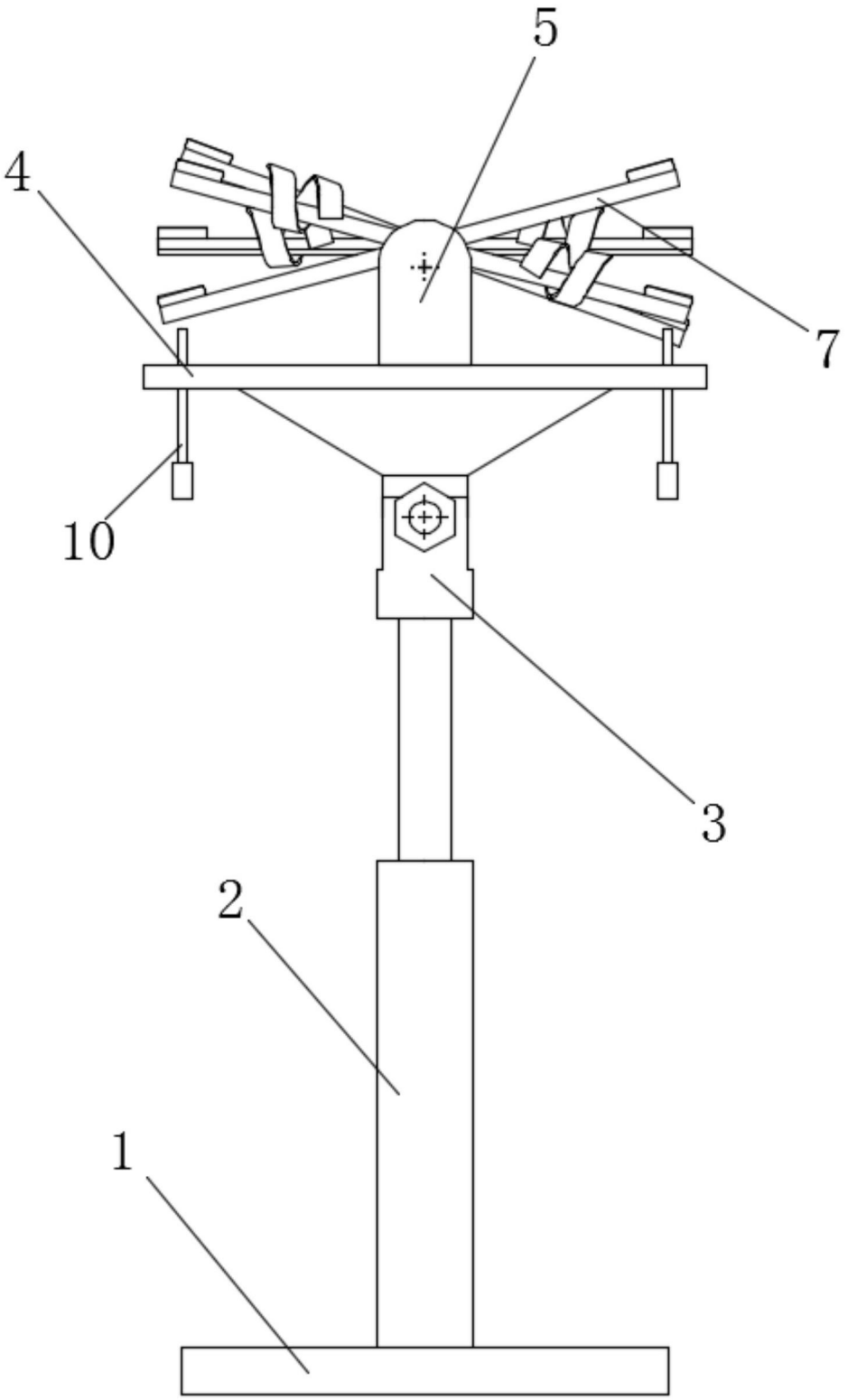

图3

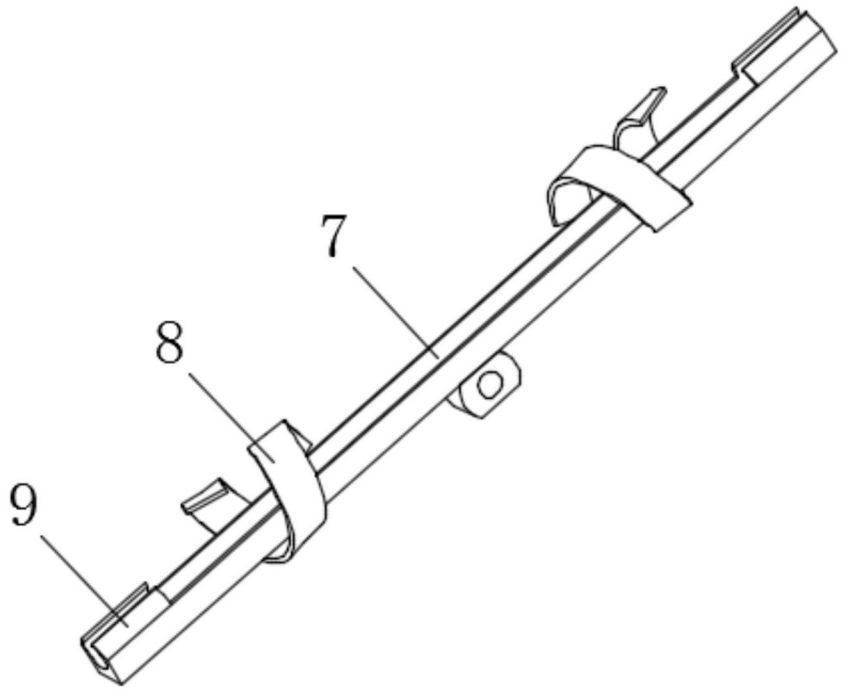

图4