(19)中华人民共和国国家知识产权局

(12)实用新型专利

(10)授权公告号 CN 202005939 U
(45)授权公告日 2011.10.12

(21)申请号 201120097233.X

(22)申请日 2011.03.26

(73)专利权人 侯庆涛
地址 273400 山东省临沂市费县第二人民医院内科

(72)发明人 侯庆涛

(51)Int.Cl.
A61M 16/00(2006.01)

权利要求书 1 页 说明书 1 页 附图 1 页

(54)实用新型名称

吸氧装置

(57)摘要

吸氧装置，属于医疗用具技术领域。本实用新型的技术方案是：包括供氧管，其特征是在供氧管前段固定设有圆形鼻塞、圆形鼻塞根部耳套，耳套前端设有弹力鼻夹。本实用新型结构简单，在给病人进行氧疗时能够避免病人产生胶布过敏反应，减轻了医务人员的工作难度。

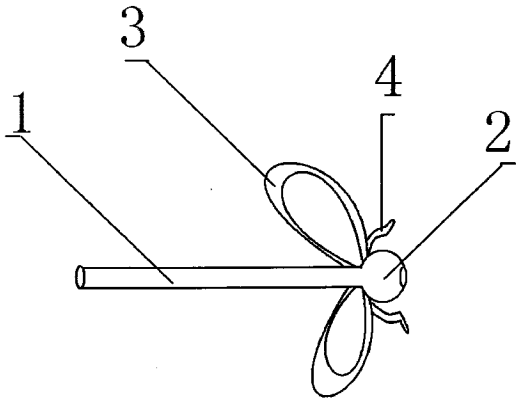

CN 202005939 U

1. 吸氧装置，包括供氧管 (1)，其特征是 ：在供氧管 (1) 前段固定设有圆形鼻塞 (2)、圆形鼻塞 (2) 根部耳套 (3)，耳套 (3) 前端设有弹力鼻夹 (4)。

吸氧装置

[0001] 技术领域：本实用新型属于医疗用具技术领域，具体地讲是一种吸氧装置。

[0002] 背景技术：吸氧治疗是临床上治疗疾病最常用的一种方法，目前，临床上在给病人进行吸氧治疗时主要是使用供氧管，将供氧管一端连接氧源，另一端用胶布固定在病人鼻孔内，这样病人很容易引起胶布过敏反应，给医务人员增加了工作难度。

[0003] 发明内容：本实用新型的目的是提供一种在给病人进行氧疗时能够避免病人产生胶布过敏反应的吸氧装置。

[0004] 本实用新型的技术方案是：包括供氧管，其特征是在供氧管前段固定设有圆形鼻塞、圆形鼻塞根部耳套，耳套前端设有弹力鼻夹。

[0005] 本实用新型的有益效果是：本实用新型结构简单，在给病人进行氧疗时能够避免病人产生胶布过敏反应，减轻了医务人员的工作难度。

[0006] 附图说明：附图 1 为本实用新型的结构示意图。

[0007] 图中 1、供氧管，2、圆形鼻塞，3、耳套，4、弹力鼻夹。

[0008] 具体实施方式：包括供氧管 1，其特征是在供氧管 1 前段固定设有圆形鼻塞 2、圆形鼻塞 2 根部耳套 3，耳套 3 前端设有弹力鼻夹 4。在给病人进行氧疗时，将圆形鼻塞 2 插入病人鼻腔内，耳套 3 挂在病人耳部，同时将弹力鼻夹 4 夹在病人鼻部即可。

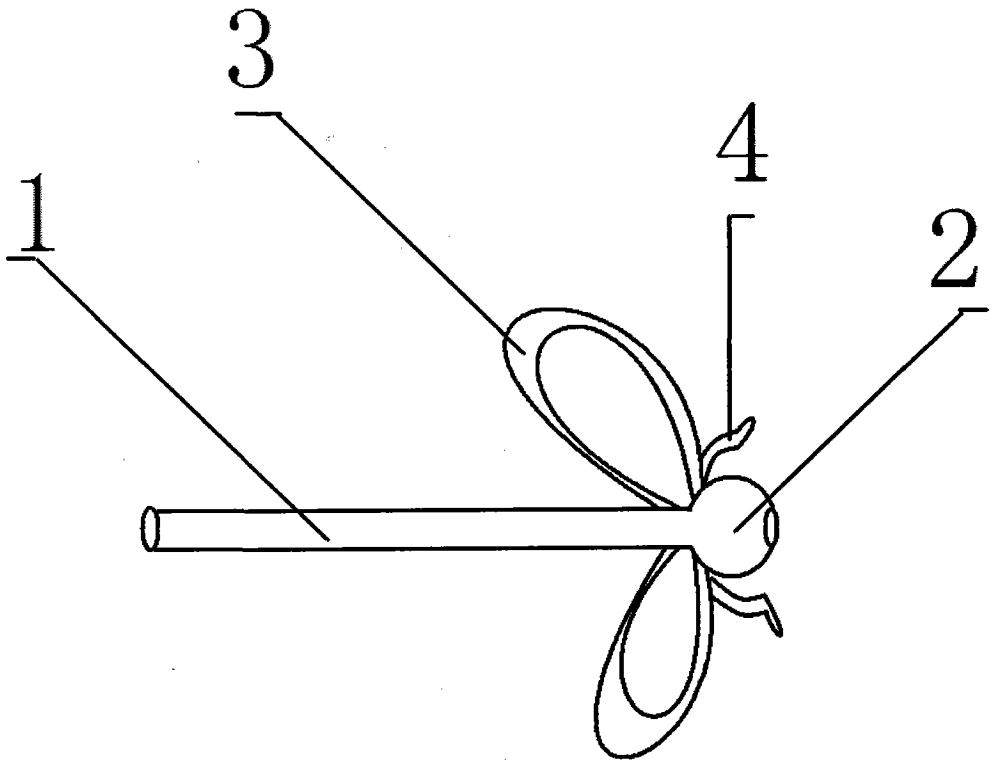

图 1