(19)中华人民共和国国家知识产权局

(12)实用新型专利

(10)授权公告号 CN 202664718 U
(45)授权公告日 2013.01.16

(21)申请号 201220380915.6

(22)申请日 2012.07.27

(73)专利权人 孟凡江
地址 262200 山东省诸城市第四中学

(72)发明人 孟凡江 管恩江

(51)Int.Cl.
A47B 23/04(2006.01)
A47B 23/06(2006.01)

权利要求书 1 页 说明书 1 页 附图 1 页

(54)实用新型名称

改进的新型教学用多功能书架

(57)摘要

本实用新型涉及一种改进的新型教学用多功能书架，包括用于放置书本的托书板，所述托书板的上端设有支撑杆，所述支撑杆的上端设有滑动座，所述滑动座安装在导向滑轨内，所述导向滑轨上设有用于与黑板固定连接的吸盘，所述托书板上设有凸出的书夹轨道，所述书夹轨道上滑动安装有书夹；先用吸盘固定在黑板上，将课本放置在托书板上，移动滑动座将托书板调节到合适的位置，根据书本的大小调节书夹的位置，无需手托课本，方便老师书写，减轻老师的负担。

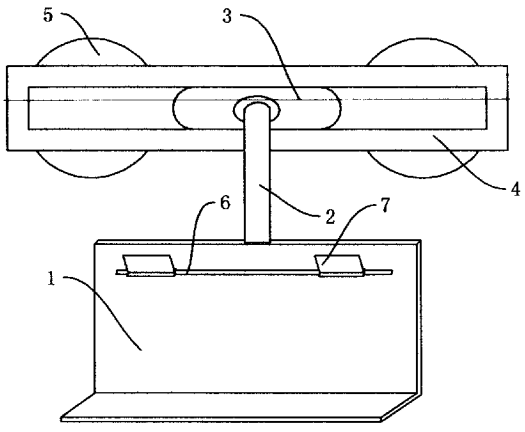

CN 202664718 U

1. 改进的新型教学用多功能书架，包括用于放置书本的托书板，其特征在于：所述托书板的上端设有支撑杆，所述支撑杆的上端设有滑动座，所述滑动座安装在导向滑轨内，所述导向滑轨上设有用于与黑板固定连接的吸盘，所述托书板上设有凸出的书夹轨道，所述书夹轨道上滑动安装有书夹。

改进的新型教学用多功能书架

技术领域

[0001] 本实用新型涉及一种教学用具，具体的说涉及一种多功能书架。

背景技术

[0002] 目前老师在板书的时候需要一只手拿书一只手书写，进行大量书写时，保持这样的姿势，很容易胳膊酸痛，增大了老师的工作量，而且将课本放置在讲台低头看课本，很容易颈椎疼痛，影响老师的身体健康。

实用新型内容

[0003] 本实用新型要解决的问题是针对以上问题，提供一种无需手托课本，方便调节课本位置的改进的新型教学用多功能书架。

[0004] 为解决上述问题，本实用新型所采用的技术方案是：改进的新型教学用多功能书架，包括用于放置书本的托书板，所述托书板的上端设有支撑杆，所述支撑杆的上端设有滑动座，所述滑动座安装在导向滑轨内，所述导向滑轨上设有用于与黑板固定连接的吸盘，所述托书板上设有凸出的书夹轨道，所述书夹轨道上滑动安装有书夹。

[0005] 本实用新型采取以上技术方案，具有以下优点：改进的新型教学用多功能书架，包括用于放置书本的托书板，所述托书板的上端设有支撑杆，所述支撑杆的上端设有滑动座，所述滑动座安装在导向滑轨内，所述导向滑轨上设有用于与黑板固定连接的吸盘，所述托书板上设有凸出的书夹轨道，所述书夹轨道上滑动安装有书夹；先用吸盘固定在黑板上，将课本放置在托书板上，移动滑动座将托书板调节到合适的位置，根据书本的大小调节书夹的位置，无需手托课本，方便老师书写，减轻老师的负担。

[0006] 下面结合附图和实施例对本实用新型作进一步说明。

附图说明

[0007] 附图为本实用新型实施例的结构示意图。

[0008] 图中：1- 托书板；2- 支撑杆；3- 滑动座；4- 导向滑轨；5- 吸盘；6- 书夹轨道；7- 书夹。

具体实施方式

[0009] 实施例：改进的新型教学用多功能书架，包括用于放置书本的托书板 1，所述托书板 1 的上端设有支撑杆 2，所述支撑杆 2 的上端设有滑动座 3，所述滑动座 3 安装在导向滑轨 4 内，所述导向滑轨 4 上设有用于与黑板固定连接的吸盘 5，所述托书板 1 上设有凸出的书夹轨道 6，所述书夹轨道 6 上滑动安装有书夹 7；先用吸盘 5 固定在黑板上，将课本放置在托书板 1 上，移动滑动座 3 将托书板 1 调节到合适的位置，根据书本的大小调节书夹 7 的位置，无需手托课本，方便老师书写，减轻老师的负担。

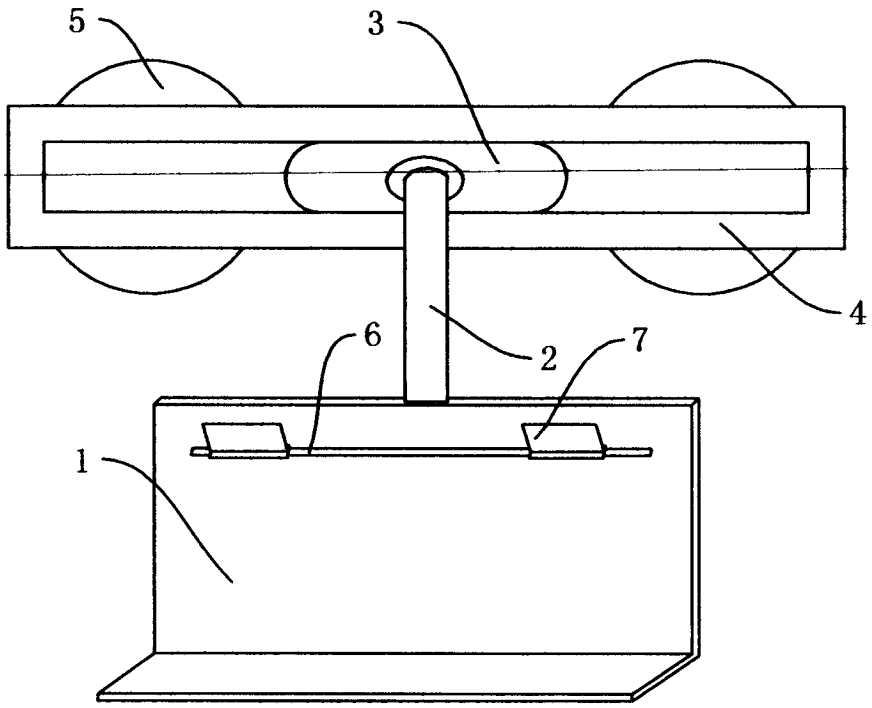
5
3
4
6
2
7
1