(19)中华人民共和国国家知识产权局

(12)实用新型专利

(10)授权公告号 CN 202051080 U
(45)授权公告日 2011.11.30

(21)申请号 201120150696.8

(22)申请日 2011.05.12

(73)专利权人 朱一军
地址 315191 浙江省宁波市鄞州区姜山镇陈槛桥村新江厦超市

(72)发明人 朱一军

(51)Int.Cl.
A45C 5/06(2006.01)

权利要求书 1 页 说明书 1 页 附图 1 页

(54)实用新型名称

设有侧袋的旅行箱

(57)摘要

本实用新型公开了一种设有侧袋的旅行箱，包括箱体和箱盖，箱盖的一边和箱体的一边固定，箱盖的另一边和箱体的另一边通过拉链拉合或打开，在箱体的上部设有提手，在箱体的背部设有拉手，在箱体的边侧设有侧袋，在侧袋上装有密封拉链。本实用新型具有设计合理，造型美观的特点。

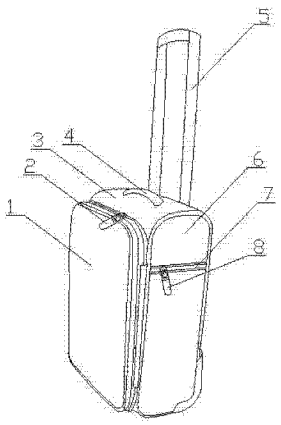

CN 202051080 U

1. 一种设有侧袋的旅行箱，包括箱体和箱盖，其特征在于箱盖的一边和箱体的一边固定，箱盖的另一边和箱体的另一边通过拉链拉合或打开，在箱体的上部设有提手，在箱体的背部设有拉手，在箱体的边侧设有侧袋，在侧袋上装有密封拉链。

设有侧袋的旅行箱

技术领域

[0001] 本实用新型涉及一种旅行箱，具体地说是一种设有侧袋的旅行箱。

背景技术

[0002] 随着人们生活水平的提高，越来越多的人会选择外出旅游，在外出旅游时必然需要合适的旅行箱，，现有的一些旅行箱，设计简单，美观性较差。

发明内容

[0003] 本实用新型的目的是设计出一种设有侧袋的旅行箱。

[0004] 本实用新型要解决的是现有一些旅行箱，设计简单，美观性较差的问题。

[0005] 本实用新型的技术方案是：它包括箱体和箱盖，箱盖的一边和箱体的一边固定，箱盖的另一边和箱体的另一边通过拉链拉合或打开，在箱体的上部设有提手，在箱体的背部设有拉手，在箱体的边侧设有侧袋，在侧袋上装有密封拉链。

[0006] 本实用新型具有设计合理，美观性好的优点。

附图说明

[0007] 图 1 是本实用新型的结构示意图。

具体实施方式

[0008] 下面结合附图及实施例对本实用新型作进一步说明。

[0009] 如图所示，本实用新型包括箱体 3 和箱盖 1，箱盖 1 的一边和箱体 3 的一边固定，箱盖 1 的另一边和箱体 3 的另一边通过拉链 2 拉合或打开，在箱体 3 的上部设有提手 4，在箱体 3 的背部设有拉手 5，在箱体 3 的边侧 6 设有侧袋 7，在侧袋 7 上装有密封拉链 8。

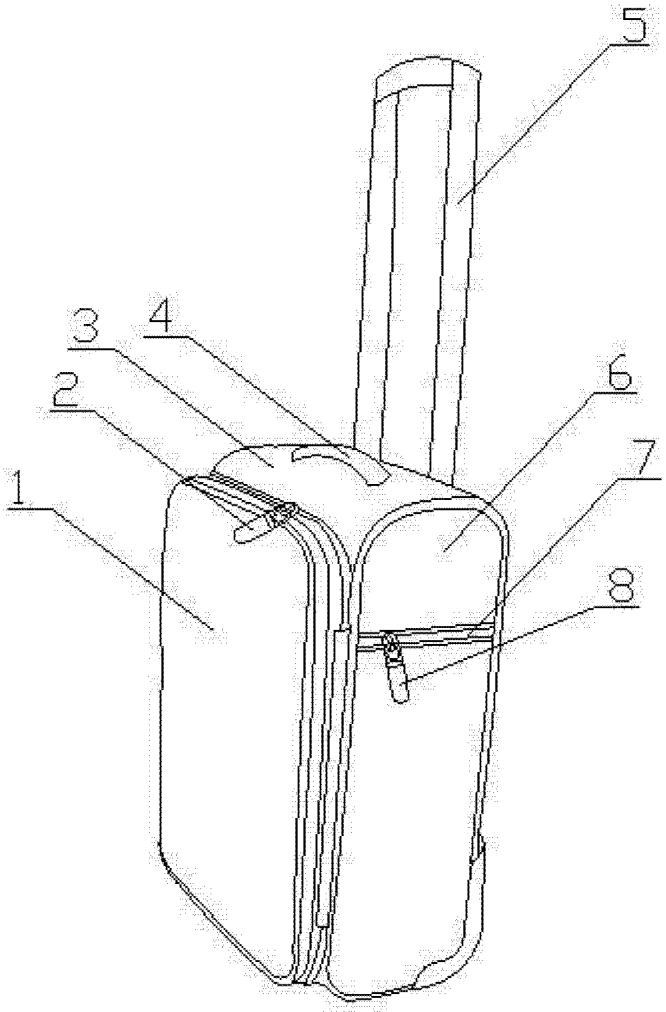

图 1