(19)中华人民共和国国家知识产权局

(12)实用新型专利

(10)授权公告号 CN 202858266 U
(45)授权公告日 2013.04.10

(21)申请号 201220530644.8

(22)申请日 2012.09.30

(73)专利权人 李良美
地址 311411 浙江省富阳市场口镇洋沙村18号

(72)发明人 李良美

(51)Int.Cl.
A47B 31/00(2006.01)
A47B 88/00(2006.01)

权利要求书 1 页 说明书 1 页 附图 1 页

(54)实用新型名称

一种抽屉式座几

(57)摘要

本实用新型属居室用具制作技术领域，涉及一种抽屉式座几。它由实木制作，包括几体、抽屉，几体为上面呈长方形板面、下面四角呈四只方形下凸脚、正面上部设有三个抽屉口的矮柜状结构，抽屉为上面开口、正面中间位置设有一弧片状拉手的方形体扁式斗结构，三只抽屉以左右并排形式分别设置于几体三个抽屉口内侧位置。本实用新型具有如下特点：简单、实用。

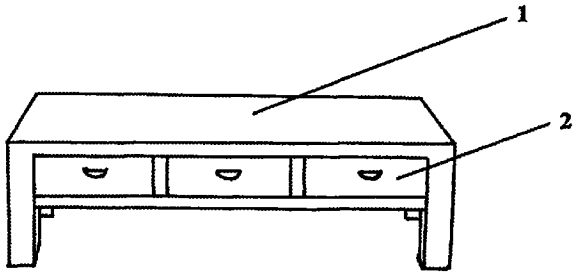

CN 202858266 U

1. 一种抽屉式座几，其特征在于：它由实木制作，包括几体、抽屉，几体为上面呈长方形板面、下面四角呈四只方形下凸脚、正面上部设有三个抽屉口的矮柜状结构，抽屉为上面开口、正面中间位置设有一弧片状拉手的方形体扁式斗结构，三只抽屉以左右并排形式分别设置于几体三个抽屉口内侧位置。

一种抽屉式座几

技术领域：

[0001] 本实用新型属居室用具制作技术领域，涉及一种抽屉式座几。

背景技术：

[0002] 座几是一种类同于茶几或凳子的供人们坐或摆放装饰件的家具，是居室家具配套件。现有座几虽然款式较多，但在实用方面未必讨人们喜欢。

发明内容：

[0003] 本实用新型的目的是给人们提供一种抽屉式座几。

[0004] 本实用新型所采用的技术方案：

[0005] 一种抽屉式座几，它由实木制作，包括几体、抽屉，几体为上面呈长方形板面、下面四角呈四只方形下凸脚、正面上部设有三个抽屉口的矮柜状结构，抽屉为上面开口、正面中间位置设有一弧片状拉手的方形体扁式斗结构，三只抽屉以左右并排形式分别设置于几体三个抽屉口内侧位置。

[0006] 本实用新型具有如下特点：简单、实用。

附图说明：

[0007] 图 1 为抽屉式座几结构示意图，其标记说明：几体 1，抽屉 2。

具体实施方式：

[0008] 下面结合附图对本实用新型作进一步说明：

[0009] 一种抽屉式座几，它由实木制作，包括几体 1、抽屉 2，几体 1 为上面呈长方形板面、下面四角呈四只方形下凸脚、正面上部设有三个抽屉口的矮柜状结构，抽屉 2 为上面开口、正面中间位置设有一弧片状拉手的方形体扁式斗结构，三只抽屉 2 以左右并排形式分别设置于几体 1 三个抽屉口内侧位置。

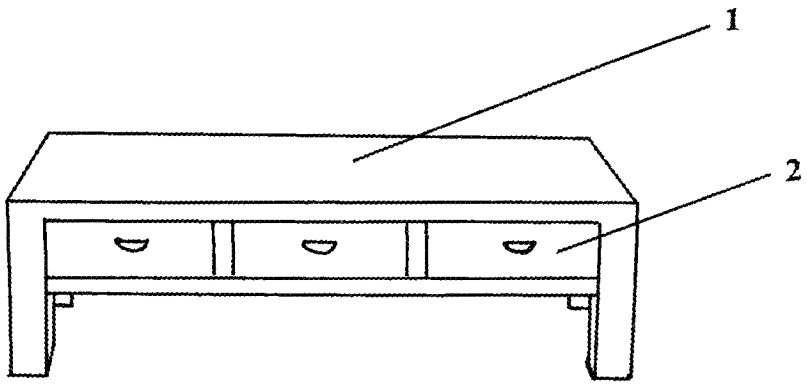

图 1