(19)中华人民共和国国家知识产权局

(12)发明专利申请

(10)申请公布号 CN 109077489 A
(43)申请公布日 2018.12.25

(21)申请号 201811260485.2

(22)申请日 2018.10.26

(71)申请人 嘉兴正祐家具有限公司
地址 314000 浙江省嘉兴市秀洲区油车港镇自强路东侧1号厂房101号

(72)发明人 金正吉

(74)专利代理机构 台州蓝天知识产权代理有限公司 33229
代理人 孙炜

(51)Int.Cl.
A47B 63/00(2006.01)
A47B 96/00(2006.01)
A47B 97/00(2006.01)

权利要求书1页 说明书4页 附图2页

(54)发明名称

一种具有防潮湿结构的分层式衣柜

(57)摘要

本发明公开了一种具有防潮湿结构的分层式衣柜，包括第一柜体，所述第一柜体的内部左侧下端固定有隔板，且隔板的上端表面中心位置安装有固定杆，所述第一柜体的内部左侧上端表面和隔板的右侧上端表面均开设有滑槽，所述第一柜体的内部下端表面开设有滑轨，且第一柜体的内部下端设置有储物盒，所述第一柜体的内部右侧中部安装有壳体，所述活动架的内部表面横向贯穿有挂杆，所述壳体的上端表面边缘处固定有转动轴，所述第一柜体的右侧焊接有第二柜体。该具有防潮湿结构的分层式衣柜，分层的结构方便分类存放衣物，便于拿取衣柜底层的物品，方便使用，具有良好的通风效果，可以使衣柜内部的水分得以散出，具有防潮湿的作用。

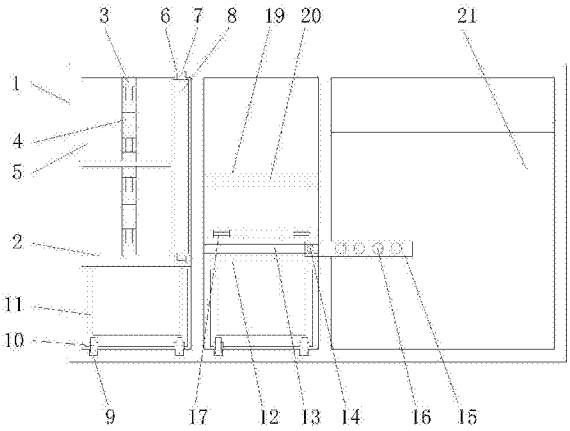

CN 109077489 A

1.一种具有防潮湿结构的分层式衣柜，包括第一柜体(1)，其特征在于：所述第一柜体(1)的内部左侧下端固定有隔板(2)，且隔板(2)的上端表面中心位置安装有固定杆(3)，并且固定杆(3)的中部等间距固定有转轴(4)，同时固定杆(3)通过转轴(4)与活动格(5)相互连接，所述第一柜体(1)的内部左侧上端表面和隔板(2)的右侧上端表面均开设有滑槽(6)，且第一柜体(1)和隔板(2)通过滑槽(6)与第一滑块(7)相互连接，并且滑槽(6)通过第一滑块(7)与活动门(8)相互连接，所述第一柜体(1)的内部下端表面开设有滑轨(9)，且第一柜体(1)的内部下端设置有储物盒(11)，并且储物盒(11)的下端表面安装有滑轮(10)，同时储物盒(11)通过滑轮(10)与滑轨(9)相互连接，所述第一柜体(1)的内部右侧中部安装有壳体(12)，且壳体(12)的内部前端表面和后端表面均开设有滑道(13)，并且壳体(12)通过滑道(13)与第二滑块(14)相互连接，同时第二滑块(14)安装在活动架(15)的前端表面左侧和后端表面左侧，所述活动架(15)的内部表面横向贯穿有挂杆(16)，所述壳体(12)的上端表面边缘处固定有转动轴(17)，且壳体(12)通过转动轴(17)与柜门(18)相互连接，并且壳体(12)的上端安装有固定板(19)，同时固定板(19)的前端表面和柜门(18)的内侧上端均固定有磁条(20)，所述第一柜体(1)的右侧焊接有第二柜体(21)，且第二柜体(21)的前端固定有移门框架(22)，并且移门框架(22)的内部表面横向贯穿有固定条(23)。

2.根据权利要求1所述的一种具有防潮湿结构的分层式衣柜，其特征在于：所述活动格(5)通过转轴(4)与固定杆(3)组成转动结构，且该结构关于固定杆(3)的纵截面中心位置对称设置有两组，并且活动格(5)的横截面形状呈圆形结构。

3.根据权利要求1所述的一种具有防潮湿结构的分层式衣柜，其特征在于：所述活动门(8)通过第一滑块(7)与滑槽(6)组成滑动结构，且活动门(8)和滑槽(6)的横截面均呈弧形结构。

4.根据权利要求1所述的一种具有防潮湿结构的分层式衣柜，其特征在于：所述储物盒(11)通过滑轮(10)与滑轨(9)组成拆卸安装结构，且该结构关于第一柜体(1)的横截面中心位置对称设置有两组。

5.根据权利要求1所述的一种具有防潮湿结构的分层式衣柜，其特征在于：所述活动架(15)通过第二滑块(14)和滑道(13)与壳体(12)组成伸缩结构，且活动架(15)和壳体(12)的横截面宽度数值相同。

6.根据权利要求1所述的一种具有防潮湿结构的分层式衣柜，其特征在于：所述柜门(18)通过转动轴(17)与壳体(12)组成转动结构，且柜门(18)通过磁条(20)与固定板(19)组成拆卸安装结构，并且磁条(20)具有强磁性。

7.根据权利要求1所述的一种具有防潮湿结构的分层式衣柜，其特征在于：所述固定条(23)的纵截面形状呈平行四边形结构，且固定条(23)关于移门框架(22)的纵截面等间距安装有若干组。

一种具有防潮湿结构的分层式衣柜

技术领域

[0001] 本发明涉及衣柜技术领域，具体为一种具有防潮湿结构的分层式衣柜。

背景技术

[0002] 衣柜使存放衣物等物品的家具，通常为木质，体积较大，大多与室内墙壁一样高，为一体式结构，是一个封闭的空间，私密性较高，大多为不通风的柜体，衣柜内的水分容易聚集在内部。

[0003] 现有的很多衣柜不具有通风结构，衣柜内的水分不易散发，容易发生潮湿发霉的情况，衣柜的分层较少不便于分类存放物品，造成拿取使不方便，容易发生摩擦导致其他物品掉落散乱。

发明内容

[0004] (一)解决的技术问题

[0005] 针对现有技术的不足，本发明提供了一种具有防潮湿结构的分层式衣柜，解决了现有的很多衣柜不具有通风结构，衣柜内的水分不易散发，容易发生潮湿发霉的情况，衣柜的分层较少不便于分类存放物品，造成拿取使不方便，容易发生摩擦导致其他物品掉落散乱的问题。

[0006] (二)技术方案

[0007] 为实现上述目的，本发明提供如下技术方案：一种具有防潮湿结构的分层式衣柜，包括第一柜体，所述第一柜体的内部左侧下端固定有隔板，且隔板的上端表面中心位置安装有固定杆，并且固定杆的中部等间距固定有转轴，同时固定杆通过转轴与活动格相互连接，所述第一柜体的内部左侧上端表面和隔板的右侧上端表面均开设有滑槽，且第一柜体和隔板通过滑槽与第一滑块相互连接，并且滑槽通过第一滑块与活动门相互连接，所述第一柜体的内部下端表面开设有滑轨，且第一柜体的内部下端设置有储物盒，并且储物盒的下端表面安装有滑轮，同时储物盒通过滑轮与滑轨相互连接，所述第一柜体的内部右侧中部安装有壳体，且壳体的内部前端表面和后端表面均开设有滑道，并且壳体通过滑道与第二滑块相互连接，同时第二滑块安装在活动架的前端表面左侧和后端表面左侧，所述活动架的内部表面横向贯穿有挂杆，所述壳体的上端表面边缘处固定有转动轴，且壳体通过转动轴与柜门相互连接，并且壳体的上端安装有固定板，同时固定板的前端表面和柜门的内侧上端均固定有磁条，所述第一柜体的右侧焊接有第二柜体，且第二柜体的前端固定有移门框架，并且移门框架的内部表面横向贯穿有固定条。

[0008] 优选的，所述活动格通过转轴与固定杆组成转动结构，且该结构关于固定杆的纵截面中心位置对称设置有两组，并且活动格的横截面形状呈圆形结构。

[0009] 优选的，所述活动门通过第一滑块与滑槽组成滑动结构，且活动门和滑槽的横截面均呈弧形结构。

[0010] 优选的，所述储物盒通过滑轮与滑轨组成拆卸安装结构，且该结构关于第一柜体

的横截面中心位置对称设置有两组。

[0011] 优选的，所述活动架通过第二滑块和滑道与壳体组成伸缩结构，且活动架和壳体的横截面宽度数值相同。

[0012] 优选的，所述柜门通过转动轴与壳体组成转动结构，且柜门通过磁条与固定板组成拆卸安装结构，并且磁条具有强磁性。

[0013] 优选的，所述固定条的纵截面形状呈平行四边形结构，且固定条关于移门框架的纵截面等间距安装有若干组。

[0014] (三)有益效果

[0015] 本发明提供了一种具有防潮湿结构的分层式衣柜。具备以下有益效果：

[0016] (1)、该具有防潮湿结构的分层式衣柜，通过活动格、转轴和固定杆的转动，便于转动使用，分层的结构方便分类存放衣物，便于拿取不会碰乱其他衣物。

[0017] (2)、该具有防潮湿结构的分层式衣柜，通过储物盒、滑轮、滑轨的拆卸安装，便于拿取衣柜底层的物品，可以抽出摆放，方便使用。

[0018] (3)、该具有防潮湿结构的分层式衣柜，通过固定条的纵截面形状呈平行四边形结构，具有良好的通风效果，可以使衣柜内部的水分得以散出，具有防潮湿的作用，避免发霉等情况。

附图说明

[0019] 图1为本发明正视剖面结构示意图；

[0020] 图2为本发明俯视剖面结构示意图；

[0021] 图3为本发明正视结构示意图；

[0022] 图4为本发明移门框架和固定条连接结构示意图。

[0023] 图中：1、第一柜体；2、隔板；3、固定杆；4、转轴；5、活动格；6、滑槽；7、第一滑块；8、活动门；9、滑轨；10、滑轮；11、储物盒；12、壳体；13、滑道；14、第二滑块；15、活动架；16、挂杆；17、转动轴；18、柜门；19、固定板；20、磁条；21、第二柜体；22、移门框架；23、固定条。

具体实施方式

[0024] 下面将结合本发明实施例中的附图，对本发明实施例中的技术方案进行清楚、完整地描述，显然，所描述的实施例仅仅是本发明一部分实施例，而不是全部的实施例。基于本发明中的实施例，本领域普通技术人员在没有做出创造性劳动前提下所获得的所有其他实施例，都属于本发明保护的范围。

[0025] 如图1-4所示，本发明提供一种技术方案：一种具有防潮湿结构的分层式衣柜，包括第一柜体1、隔板2、固定杆3、转轴4、活动格5、滑槽6、第一滑块7、活动门8、滑轨9、滑轮10、储物盒11、壳体12、滑道13、第二滑块14、活动架15、挂杆16、转动轴17、柜门18、固定板19、磁条20、第二柜体21、移门框架22和固定条23，第一柜体1的内部左侧下端固定有隔板2，且隔板2的上端表面中心位置安装有固定杆3，并且固定杆3的中部等间距固定有转轴4，同时固定杆3通过转轴4与活动格5相互连接，第一柜体1的内部左侧上端表面和隔板2的右侧上端表面均开设有滑槽6，且第一柜体1和隔板2通过滑槽6与第一滑块7相互连接，并且滑槽6通过第一滑块7与活动门8相互连接，第一柜体1的内部下端表面开设有滑轨9，且第一柜体1的

内部下端设置有储物盒11，并且储物盒11的下端表面安装有滑轮10，同时储物盒11通过滑轮10与滑轨9相互连接，第一柜体1的内部右侧中部安装有壳体12，且壳体12的内部前端表面和后端表面均开设有滑道13，并且壳体12通过滑道13与第二滑块14相互连接，同时第二滑块14安装在活动架15的前端表面左侧和后端表面左侧，活动架15的内部表面横向贯穿有挂杆16，壳体12的上端表面边缘处固定有转动轴17，且壳体12通过转动轴17与柜门18相互连接，并且壳体12的上端安装有固定板19，同时固定板19的前端表面和柜门18的内侧上端均固定有磁条20，第一柜体1的右侧焊接有第二柜体21，且第二柜体21的前端固定有移门框架22，并且移门框架22的内部表面横向贯穿有固定条23；

[0026] 活动格5通过转轴4与固定杆3组成转动结构，且该结构关于固定杆3的纵截面中心位置对称设置有两组，并且活动格5的横截面形状呈圆形结构，便于转动使用，分层的结构方便分类存放衣物，便于拿取不会碰乱其他衣物；

[0027] 活动门8通过第一滑块7与滑槽6组成滑动结构，且活动门8和滑槽6的横截面均呈弧形结构，防止活动格5中的物品掉落，避免灰尘堆积；

[0028] 储物盒11通过滑轮10与滑轨9组成拆卸安装结构，且该结构关于第一柜体1的横截面中心位置对称设置有两组，便于拿取衣柜底层的物品，可以抽出摆放，方便使用；

[0029] 活动架15通过第二滑块14和滑道13与壳体12组成伸缩结构，且活动架15和壳体12的横截面宽度数值相同，便于挂放裤子等衣物，便于查找和拿取，不需使用时，方便将活动架15收入壳体12，不会影响衣柜内部的使用；

[0030] 柜门18通过转动轴17与壳体12组成转动结构，且柜门18通过磁条20与固定板19组成拆卸安装结构，并且磁条20具有强磁性，便于拿取物品，结构稳定，便于分类存放，磁条20可以加强固定住柜门18，同时起到缓冲防撞的效果；

[0031] 固定条23的纵截面形状呈平行四边形结构，且固定条23关于移门框架22的纵截面等间距安装有若干组，具有良好的通风效果，可以使衣柜内部的水分得以散出，具有防潮湿的作用，避免发霉等情况。

[0032] 使用时，首先需要将该具有防潮湿结构的分层式衣柜搬运至室内合适位置；

[0033] 首先将活动门8通过第一滑块7在滑槽6进行滑动，使活动门8滑动至内部，即可拿取活动格5内部的衣物，分层的结构便于分类摆放，方便使用，将活动格5通过转轴4与固定杆3进行转动，便于拿取活动格5较深处的物品，拿取完毕后，将活动门8滑动关闭，避免积累灰尘，保证第一柜体1的私密性，再将储物盒11通过滑轮10与滑轨9可以从第一柜体1中抽出，便于拿取和摆放物品，即使位于衣柜的底层，也可以轻松拿取内部的物品，也可以起到分类存放的作用，再将柜门18通过转动轴17翻转打开，便于拿取隔层内的物品，拿取完后，翻转关上柜门18，使柜门18上的磁条20与固定板19的磁条20相互吸住，便于固定柜门18，并且起到防止碰撞缓冲的作用，拉开移动门可以拿取第二柜体21内部的物品，移门框架22的内部等间距安装有固定条23，相邻的固定条23之间留有一定缝隙，并且固定条23平行四边形的结构可以在保证通风效果的同时，保持衣柜的私密性，防止灰尘进入衣柜内部，起到防潮湿防上霉的作用，再将活动架15从壳体12中拉出，可以将裤子等不便于挂在衣架上的衣物挂在挂杆16上，便于查找和拿取，不会挤压弄皱，方便使用，无需使用时，可通过第二滑块14与滑道13的滑动将、活动架15收入壳体12中，不影响第二柜体21内部的使用，这就是该具有防潮湿结构的分层式衣柜的使用方法。

[0034] 综上可得，该具有防潮湿结构的分层式衣柜，通过活动格5、转轴4和固定杆3的转动，便于转动使用，分层的结构方便分类存放衣物，便于拿取不会碰乱其他衣物，且储物盒11、滑轮10、滑轨9的拆卸安装，便于拿取衣柜底层的物品，可以抽出摆放，方便使用，并且固定条23的纵截面形状呈平行四边形结构，具有良好的通风效果，可以使衣柜内部的水分得以散出，具有防潮湿的作用，避免发霉等情况。

[0035] 需要说明的是，在本文中，诸如第一和第二等之类的关系术语仅仅用来将一个实体或者操作与另一个实体或操作区分开来，而不一定要求或者暗示这些实体或操作之间存在任何这种实际的关系或者顺序。而且，术语“包括”、“包含”或者其任何其他变体意在涵盖非排他性的包含，从而使得包括一系列要素的过程、方法、物品或者设备不仅包括那些要素，而且还包括没有明确列出的其他要素，或者是还包括为这种过程、方法、物品或者设备所固有的要素。在没有更多限制的情况下，由语句“包括一个……”限定的要素，并不排除在包括所述要素的过程、方法、物品或者设备中还存在另外的相同要素。

[0036] 尽管已经示出和描述了本发明的实施例，对于本领域的普通技术人员而言，可以理解在不脱离本发明的原理和精神的情况下可以对这些实施例进行多种变化、修改、替换和变型，本发明的范围由所附权利要求及其等同物限定。

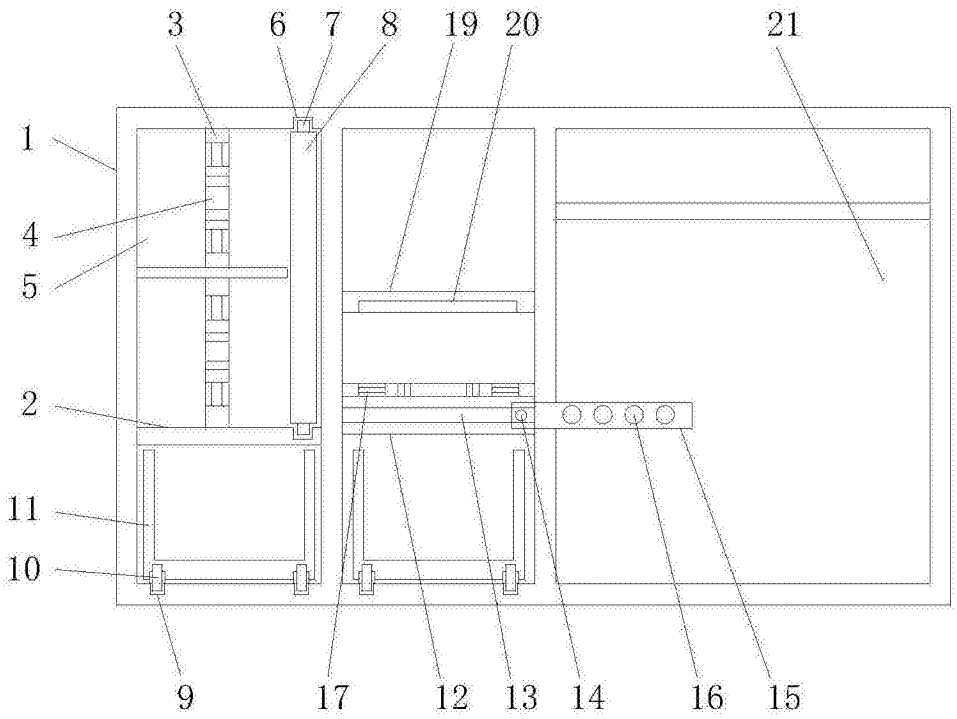

图1

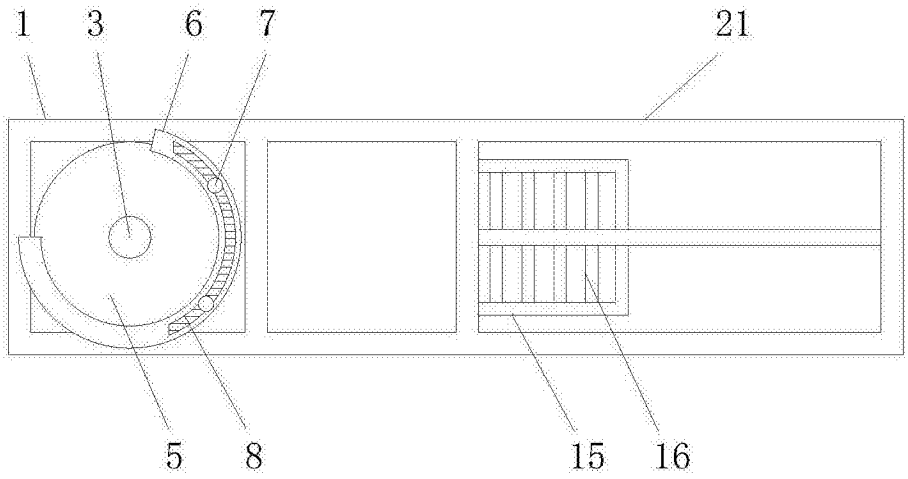

图2

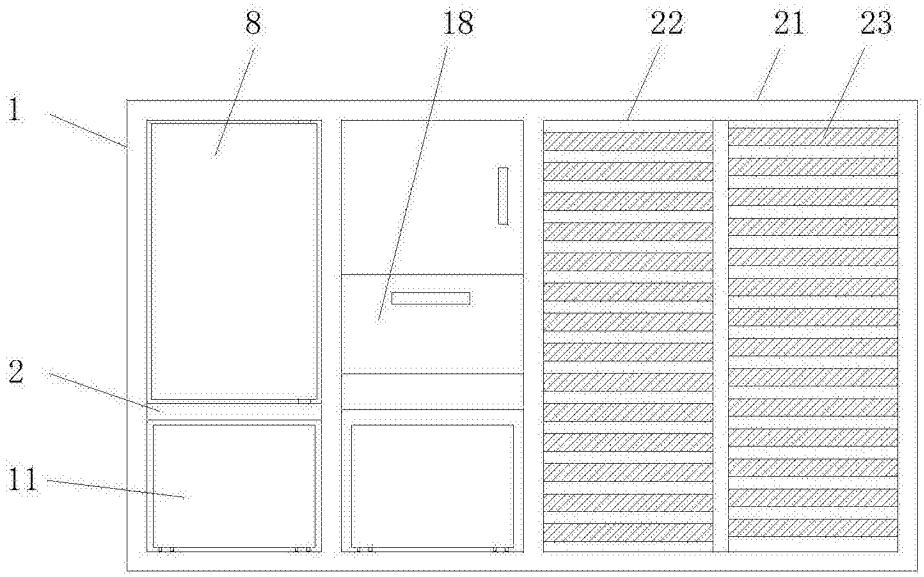

图3

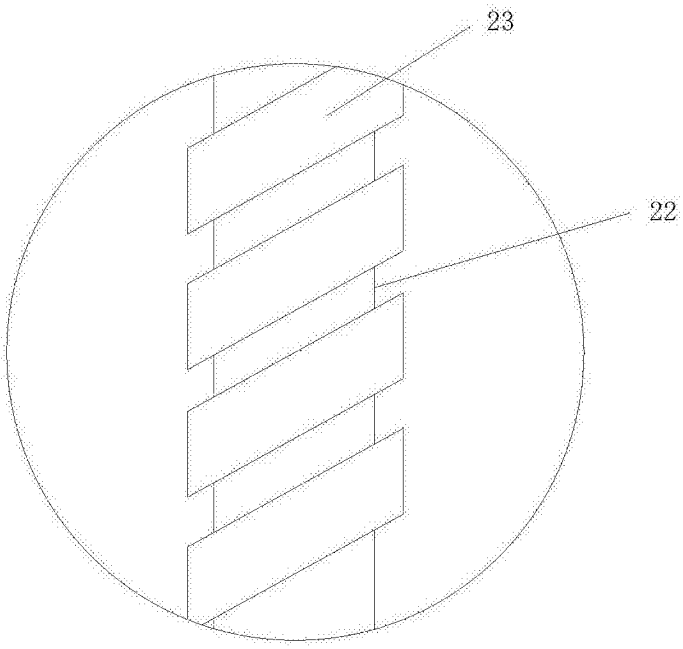

图4