(19)中华人民共和国国家知识产权局

(12)实用新型专利

(10)授权公告号 CN 213885860 U
(45)授权公告日 2021.08.06

(21)申请号 202022695588.0

(22)申请日 2020.11.20

(73)专利权人 宁夏沙湖食品有限公司
地址 753400 宁夏回族自治区石嘴山市平罗县高庄乡109国道西侧头石路口

(72)发明人 丁学保

(74)专利代理机构 深圳市创富知识产权代理有限公司 44367
代理人 孙婷婷

(51)Int.Cl.
B01F 7/18(2006.01)
B01F 15/02(2006.01)
A23L 27/60(2016.01)

权利要求书1页 说明书4页 附图3页

(54)实用新型名称

一种辣椒酱生产加工用搅拌机

(57)摘要

本实用新型公开了一种辣椒酱生产加工用搅拌机，涉及辣椒酱搅拌领域，包括搅拌机主体，搅拌机主体的外表面安装有控制面板，搅拌机主体的内部安装有第二电机，第二电机的输出端安装有固定架，固定架的顶部安装有第三电机，第三电机的输出端安装有联动架，联动架的底部两侧均安装有第一搅拌杆，两个第一搅拌杆的两侧均安装有第一搅拌叶。本实用新型通过工作人员从搅拌仓顶部将需要搅拌的辣椒酱和调料倒入，辣酱倒入后工作人员通过控制面板开启第一电机和第三电机，第一电机启动后输出端驱动第二搅拌杆旋转，第二搅拌杆旋转带动第二搅拌叶转动，第三电机启动后输出端驱动联动架旋转，对辣椒酱均匀的搅拌，减少辣椒酱所需的搅拌时间。

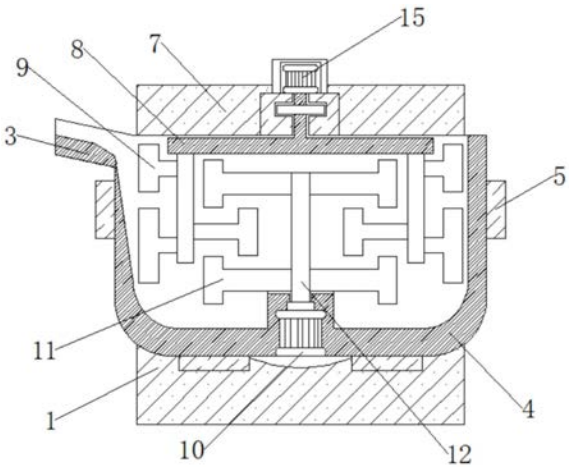

CN 213885860 U

1.一种辣椒酱生产加工用搅拌机，包括搅拌机主体(1)，其特征在于：所述搅拌机主体(1)的外表面安装有控制面板(2)，所述搅拌机主体(1)的内部安装有第二电机(13)，所述第二电机(13)的输出端安装有固定架(5)，所述固定架(5)的顶部安装有第三电机(15)，所述第三电机(15)的输出端安装有联动架(7)，所述联动架(7)的底部两侧均安装有第一搅拌杆(8)，两个所述第一搅拌杆(8)的两侧均安装有第一搅拌叶(9)，所述固定架(5)的内部设置有搅拌仓(4)，所述搅拌仓(4)的外表面与背部均通过滑块(14)连接有滑槽(6)，所述搅拌仓(4)的一侧安装有出料口(3)，所述搅拌仓(4)的内部安装有第一电机(10)，所述第一电机(10)的输出端安装有第二搅拌杆(12)，所述第二搅拌杆(12)的两侧均安装有第二搅拌叶(11)。

2.根据权利要求1所述的一种辣椒酱生产加工用搅拌机，其特征在于：所述第一搅拌叶(9)和第二搅拌叶(11)均设置有多个，且多个所述第一搅拌叶(9)与第二搅拌叶均呈“T”字形，且所述第一搅拌叶(9)与第二搅拌叶(11)的转动方向相反。

3.根据权利要求1所述的一种辣椒酱生产加工用搅拌机，其特征在于：所述搅拌仓(4)通过固定架(5)与搅拌机主体(1)转动连接。

4.根据权利要求1所述的一种辣椒酱生产加工用搅拌机，其特征在于：所述联动架(7)通过转盘与固定架(5)转动连接。

5.根据权利要求1所述的一种辣椒酱生产加工用搅拌机，其特征在于：所述搅拌机主体(1)的外表面安装有观察窗，且所述观察窗采用亚克力材料制作而成。

6.根据权利要求1所述的一种辣椒酱生产加工用搅拌机，其特征在于：所述滑块(14)设置有多个，且所述固定架(5)通过多个滑块(14)分别与滑槽(6)滑动连接。

7.根据权利要求1所述的一种辣椒酱生产加工用搅拌机，其特征在于：所述第一电机(10)、第二电机(13)和第三电机(15)均与控制面板(2)电性连接。

一种辣椒酱生产加工用搅拌机

技术领域

[0001] 本实用新型涉及辣椒酱搅拌领域，具体为一种辣椒酱生产加工用搅拌机。

背景技术

[0002] 辣椒酱制作过程需要将原辅料进行混合，在搅拌过程中需要使食用盐、糖、味精等辅料溶化并与原料充分混合，将混合物输送至下道工序。目前，辣椒酱有油制和水制两种，

[0003] 现有的辣椒酱搅拌机大多采用单轴单向搅拌器，由于辣椒酱的黏稠性较大，使得搅拌时间需要延长，如果搅拌时间过短，会使辣椒酱的搅拌不均匀，调料无法充分融进辣椒酱内，影响口味，且大多现有的辣椒酱搅拌机在出料时，由于搅拌机的出料口太小和辣椒酱的黏稠性较大，使得出料困难和出料口被堵塞，大多辣椒酱留在搅拌机内部，且不方便清洗，使得再搅拌其他口味辣椒酱时，会使辣酱串味。

实用新型内容

[0004] 本实用新型的目的在于：为了解决辣椒酱搅拌不均匀和出料不方便且不方便清洗的问题，提供一种辣椒酱生产加工用搅拌机。

[0005] 为实现上述目的，本实用新型提供如下技术方案：一种辣椒酱生产加工用搅拌机，包括搅拌机主体，所述搅拌机主体的外表面安装有控制面板，所述搅拌机主体的内部安装有第二电机，所述第二电机的输出端安装有固定架，所述固定架的顶部安装有第三电机，所述第三电机的输出端安装有联动架，所述联动架的底部两侧均安装有第一搅拌杆，两个所述第一搅拌杆的两侧均安装有第一搅拌叶，所述固定架的内部设置有搅拌仓，所述搅拌仓的外表面与背部均通过滑块连接有滑槽，所述搅拌仓的一侧安装有出料口，所述搅拌仓的内部安装有第一电机，所述第一电机的输出端安装有第二搅拌杆，所述第二搅拌杆的两侧均安装有第二搅拌叶。

[0006] 优选地，所述第一搅拌叶和第二搅拌叶均设置有多个，且多个所述第一搅拌叶与第二搅拌叶均呈“T”字形，且所述第一搅拌叶与第二搅拌叶的转动方向相反。

[0007] 优选地，所述搅拌仓通过固定架与搅拌机主体转动连接。

[0008] 优选地，所述联动架通过转盘与固定架转动连接。

[0009] 优选地，所述搅拌机主体的外表面安装有观察窗，且所述观察窗采用亚克力材料制作而成。

[0010] 优选地，所述滑块设置有多个，且所述固定架通过多个滑块分别与滑槽滑动连接。

[0011] 优选地，所述第一电机、第二电机和第三电机均与控制面板电性连接。

[0012] 与现有技术相比，本实用新型的有益效果是：

[0013] 1、本实用新型通过工作人员从搅拌仓顶部将需要搅拌的辣椒酱和调料倒入，辣酱倒入后工作人员通过控制面板开启第一电机和第三电机，第一电机启动后输出端驱动第二搅拌杆旋转，第二搅拌杆旋转带动第二搅拌叶转动，第三电机启动后输出端驱动联动架旋转，联动架旋转带动第一搅拌杆转动，第一搅拌杆带动第一搅拌叶移动，第一搅拌叶顺时针

移动，第二搅拌叶逆时针移动，对辣椒酱均匀的搅拌，减少辣椒酱所需的搅拌时间；

[0014] 2、本实用新型在辣椒酱搅拌完成后，工作人员通过控制面板开启第二电机，第二电机启动后输出端带动固定架转动，固定架通过滑块与滑槽的滑动连接进行限位，固定架转动后带动搅拌仓转动，将搅拌好的辣椒酱缓慢倒出，当搅拌仓旋转至90°时，辣椒酱可被全部倒出，再将搅拌仓转回原位倒水，倒水后通过控制面板开启第一电机和第三电机，两个电机输出端分别驱动第一搅拌杆和第二搅拌杆旋转带动第一搅拌叶和第二搅拌叶转动，对搅拌仓清洗，在通过控制面板开启第二电机，第二电机输出端驱动固定架将搅拌仓旋转90°角将水倒出，防止因为辣椒酱黏稠性大使出料口被堵塞与出料困难时间长，同时方便清洗，防止因为清洗不干净使得辣椒酱串味。

附图说明

[0015] 图1为本实用新型的搅拌机结构示意图；

[0016] 图2为本实用新型的搅拌机侧剖结构示意图；

[0017] 图3为本实用新型的搅拌仓剖面结构示意图；

[0018] 图4为本实用新型的图2中的A处结构放大图。

[0019] 图中：1、搅拌机主体；2、控制面板；3、出料口；4、搅拌仓； 5、固定架；6、滑槽；7、联动架；8、第一搅拌杆；9、第一搅拌叶； 10、第一电机；11、第二搅拌叶；12、第二搅拌杆；13、第二电机； 14、滑块；15、第三电机。

具体实施方式

[0020] 下面将结合本实用新型实施例中的附图，对本实用新型实施例中的技术方案进行清楚、完整地描述，显然，所描述的实施例仅仅是本实用新型一部分实施例，而不是全部的实施例。基于本实用新型中的实施例，本领域普通技术人员在没有做出创造性劳动前提下所获得的所有其他实施例，都属于本实用新型保护的范围。

[0021] 在本实用新型的描述中，需要说明的是，术语“中心”、“上”、“下”、“左”、“右”、“竖直”、“水平”、“内”、“外”等指示的方位或位置关系为基于附图所示的方位或位置关系，仅是为了便于描述本实用新型和简化描述，而不是指示或暗示所指的装置或元件必须具有特定的方位、以特定的方位构造和操作，因此不能理解为对本实用新型的限制。此外，术语“第一”、“第二”、“第三”仅用于描述目的，而不能理解为指示或暗示相对重要性。在本实用新型的描述中，需要说明的是，除非另有明确的规定和限定，术语“安装”、“相连”、“连接”、“设置”应做广义理解，例如，可以是固定连接，也可以是可拆卸连接，或一体地连接；可以是机械连接，也可以是电连接；可以是直接相连，也可以通过中间媒介间接相连，可以是两个元件内部的连通。对于本领域的普通技术人员而言，可以具体情况理解上述术语在本实用新型中的具体含义。下面根据本实用新型的整体结构，对其实施例进行说明。

[0022] 请参阅图1-4，一种辣椒酱生产加工用搅拌机，包括搅拌机主体 1、控制面板2、出料口3、搅拌仓4、固定架5、滑槽6、联动架7、第一搅拌杆8、第一搅拌叶9、第一电机10、第二搅拌叶11、第二搅拌杆12、第二电机13、滑块14和第三电机15，搅拌机主体1的外表面安装有控制面板2，搅拌机主体1的内部安装有第二电机13，第二电机13的输出端安装有固定架5，固定架5的顶部安装有第三电机15，第三电机15的输出端安装有联动架7，联动架7的底部两侧

均安装有第一搅拌杆8，两个第一搅拌杆8的两侧均安装有第一搅拌叶9，固定架5的内部设置有搅拌仓4，搅拌仓4的外表面与背部均通过滑块14连接有滑槽6，搅拌仓4的一侧安装有出料口3，搅拌仓 4的内部安装有第一电机10，第一电机10的输出端安装有第二搅拌杆12，第二搅拌杆12的两侧均安装有第二搅拌叶11，将搅拌仓4转回原位倒水，倒水后通过控制面板2开启第一电机10和第三电机15，两个电机输出端分别驱动第一搅拌杆8和第二搅拌杆12旋转，两个搅拌杆分别带动第一搅拌叶9和第二搅拌叶11转动，对搅拌仓4清洗，在通过控制面板2开启第二电机13，第二电机13输出端驱动固定架5将搅拌仓4旋转90°将水倒出。

[0023] 请着重参阅图2-3，第一搅拌叶9和第二搅拌叶11均设置有多个，且多个第一搅拌叶9与第二搅拌叶均呈“T”字形，且第一搅拌叶9与第二搅拌叶11的转动方向相反，辣酱倒入后工作人员通过控制面板2开启第一电机10和第三电机15，第一电机10启动后输出端驱动第二搅拌杆12旋转，第二搅拌杆12旋转带动第二搅拌叶11 转动，第三电机15启动后输出端驱动联动架7旋转，联动架7旋转带动第一搅拌杆8转动，第一搅拌杆8带动第一搅拌叶9移动，第一搅拌叶9顺时针移动，第二搅拌叶11逆时针移动，对辣椒酱均匀的搅拌。

[0024] 请着重参阅图2-3，搅拌仓4通过固定架5与搅拌机主体1转动连接，工作人员通过控制面板2开启第二电机13，第二电机13启动后输出端带动固定架5转动，固定架5通过滑块14与滑槽6的滑动连接进行限位，固定架5转动后带动搅拌仓4转动。

[0025] 请着重参阅图3，联动架7通过转盘与固定架5转动连接，第三电机15启动后输出端驱动联动架7旋转，联动架7旋转带动第一搅拌杆8旋转，第一搅拌杆8带动第一搅拌叶9转动。

[0026] 请着重参阅图1，搅拌机主体1的外表面安装有观察窗，且观察窗采用亚克力材料制作而成，工作人员可通过观察窗观察搅拌仓内部的搅拌情况。

[0027] 请着重参阅图2，滑块14设置有多个，且固定架5通过多个滑块14分别与滑槽6滑动连接，工作人员通过控制面板2开启第二电机13，第二电机13启动后输出端带动固定架5转动，固定架5通过滑块14与滑槽6的滑动连接进行限位，固定架5转动后带动搅拌仓 4转动。

[0028] 请着重参阅图1-4，第一电机10、第二电机13和第三电机15均与控制面板2电性连接，工作人员通过控制面板2开启或关闭第一电机10、第二电机13和第三电机15。

[0029] 工作原理：首先，通过工作人员从搅拌仓4顶部将需要搅拌的辣椒酱和调料倒入，辣酱倒入后工作人员通过控制面板2开启第一电机 10和第三电机15，第一电机10启动后输出端驱动第二搅拌杆12旋转，第二搅拌杆12旋转带动第二搅拌叶11转动，第三电机15启动后输出端驱动联动架7旋转，联动架7旋转带动第一搅拌杆8转动，第一搅拌杆8带动第一搅拌叶9移动，第一搅拌叶9顺时针移动，第二搅拌叶11逆时针移动，对辣椒酱均匀的搅拌，辣椒酱搅拌完成后，工作人员通过控制面板2开启第二电机13，第二电机13启动后输出端带动固定架5转动，固定架5通过滑块14与滑槽6的滑动连接进行限位，固定架5转动后带动搅拌仓4转动，将搅拌好的辣椒酱从出料口3缓慢倒出，当搅拌仓4旋转至90°时，辣椒酱可被全部倒出，再将搅拌仓4转回原位倒水，倒水后通过控制面板2开启第一电机 10和第三电机15，两个电机输出端分别驱动第一搅拌杆8和第二搅拌杆12旋转，两个搅拌杆分别带动第一搅拌叶9和第二搅拌叶11转动，对搅拌仓4清洗，在通过控制面板2开启第二电机13，第二电机13输出端驱动固定架5将搅拌仓4旋转90°将水倒出。

[0030] 对于本领域技术人员而言，显然本实用新型不限于上述示范性实施例的细节，而

且在不背离本实用新型的精神或基本特征的情况下，能够以其他的具体形式实现本实用新型。因此，无论从哪一点来看，均应将实施例看作是示范性的，而且是非限制性的，本实用新型的范围由所附权利要求而不是上述说明限定，因此旨在将落在权利要求的等同要件的含义和范围内的所有变化囊括在本实用新型内。不应将权利要求中的任何附图标记视为限制所涉及的权利要求。

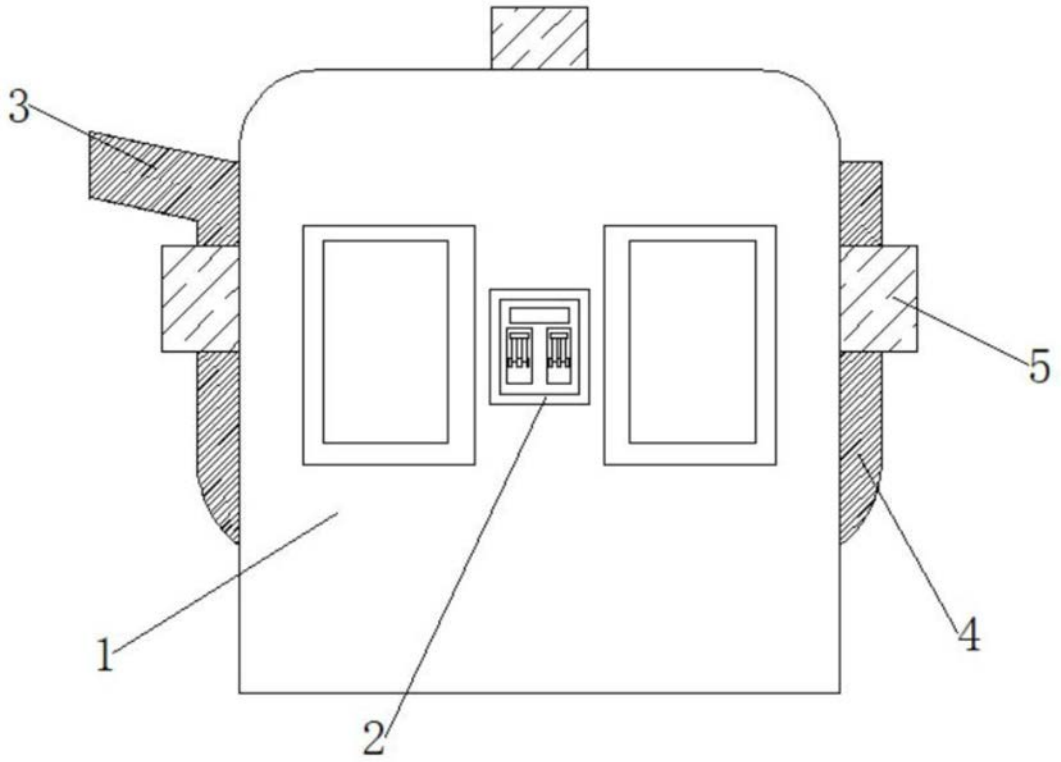

图1

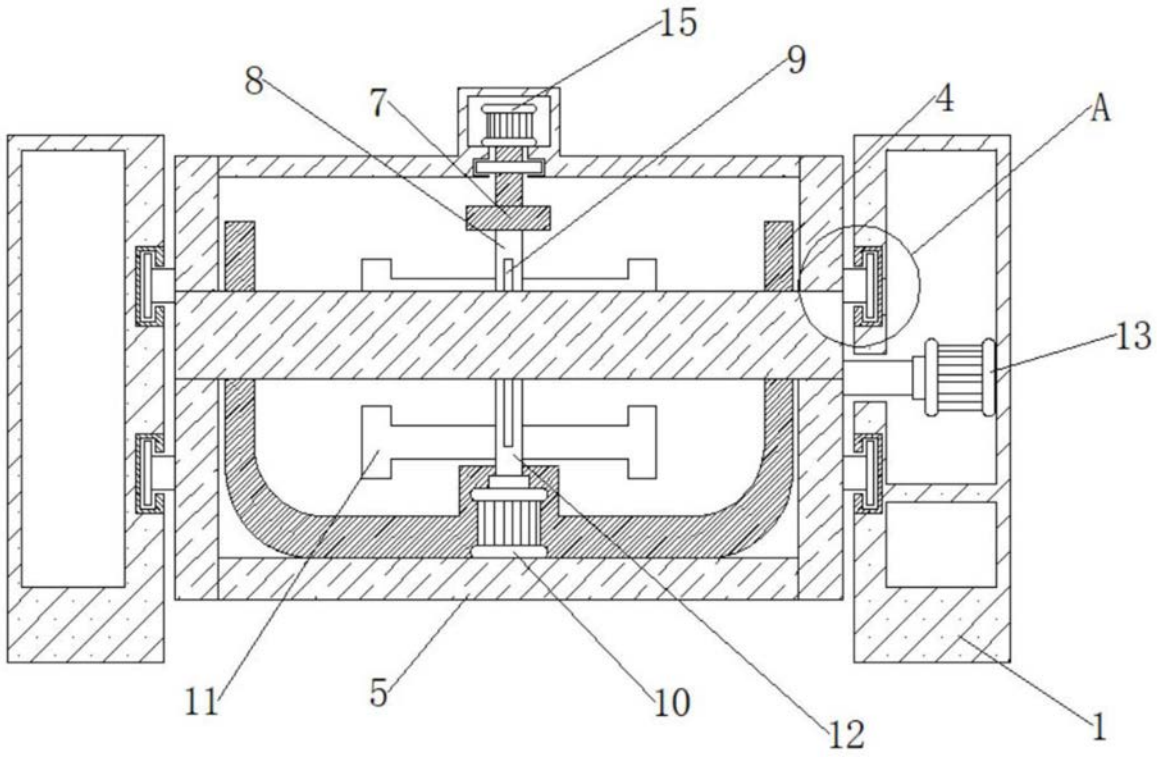

图2

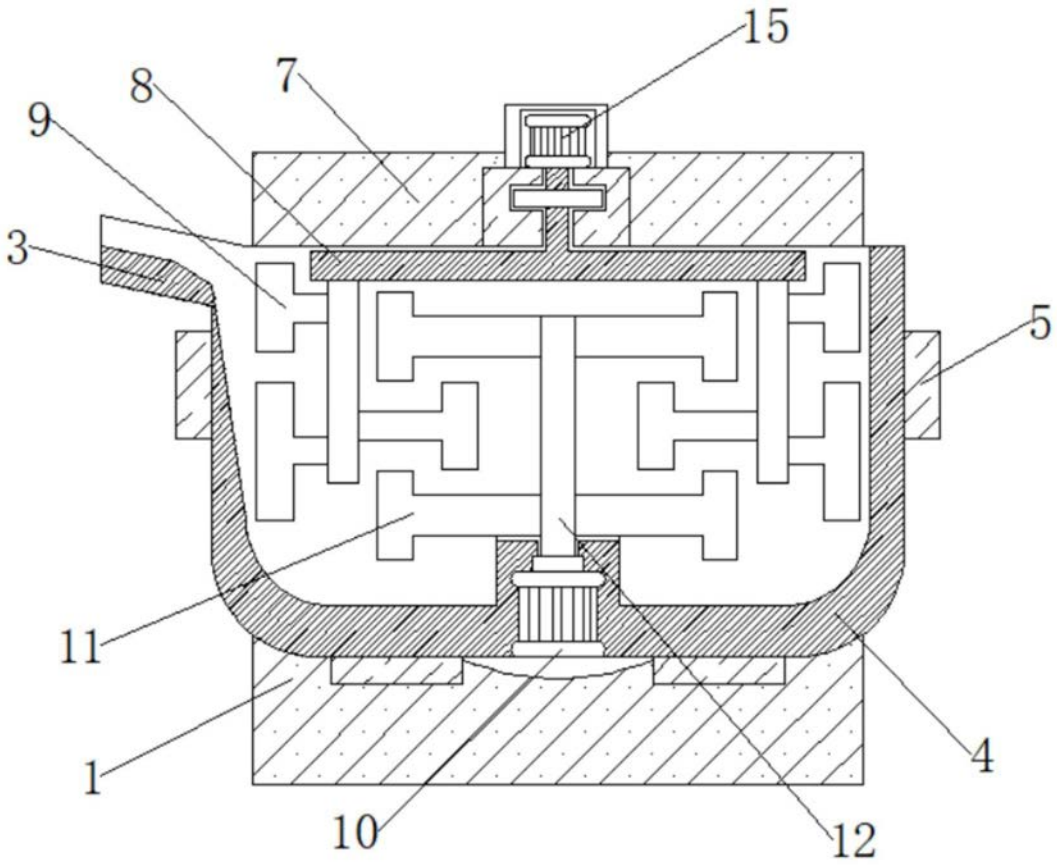

图3

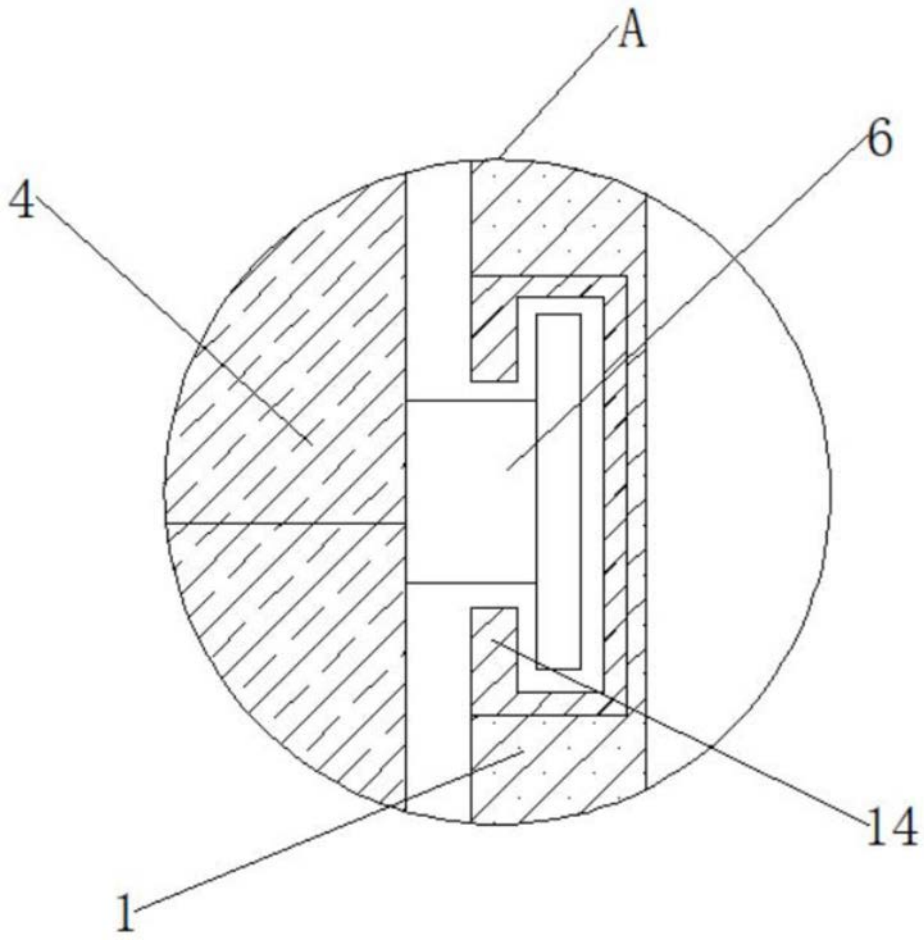

图4