ČESKOSLOVENSKÁ SOCIALISTICKÁ REPUBLIKA
(19)

ÚŘAD PRO VYNÁLEZY A OBJEVY

POPIS VYNÁLEZU K AUTORSKÉMU OSVĚDČENÍ

257213

(11) (B1)

(51) Int. Cl.[4]
F 16 D 43/20

(22) Přihlášeno 20 03 86
(21) PV 1944-86.L

(40) Zveřejněno 17 09 87

(45) Vydáno 15 02 89

(75)
Autor vynálezu ŠMERDA FRANTIŠEK, ŠMERDA VÁCLAV, ŠMERDOVÁ LUDMILA, TELNICE

(54) Mechanická pružná spojka

Mechanická pružná spojka, řeší automatickou regulaci přívodu média u nichž je nutné provádět regulaci přívodu média pro pohon stroje. Předmětem řešení je využití rozdílu momentových sil hnacího a hnaného hřídele k efektivní regulaci přívodu média.

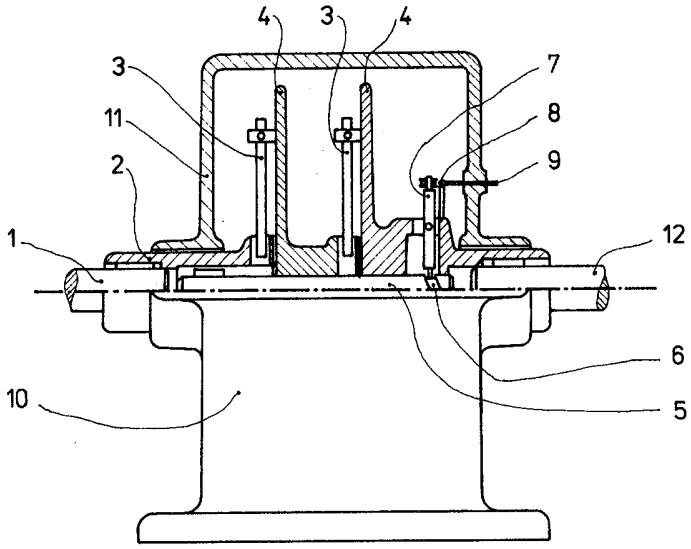

Vynález se týká mechanické spojky, která řeší využití rozdílu momentových sil hnacího a hnaného hřídele k efektivní regulaci přívodu média.

Dosud známý způsob regulace přívodu média se prováděl, u spalovacích a zážehových motorů mechanicky, pomocí plynové páky a u turbín pomocí servomotoru. Regulace přívodu paliva u spalovacích a zážehových motorů není závislá na potřebné síle a lidský činitel je nepřesný. Rgulace paliva pomocí sevomotoru je přesná, ale za velkých nákladů.

Mechanická spojka podle vynálezu, využívá rozdílů momentových sil hnacího a hnaného hřídele a je na straně hnacího hřídele tvořena pouzdrem které je napojeno na hnací hřídel, přičemž v dutině druhého konce pouzdra je vsunuta volně uložená hřídel na níž jsou kluzně nasunuty unášecí kotouče, na kterých jsou upevněna péra, které jsou pružně spojena s pouzdrem, čímž vytváří na základě momentové síly hnacího hřídele nastavení unášecího kotouče současně s nastavením volně uložené hřídele, která má na druhém konci od hnacího hřídele křížovou drážku, v níž je svým jedním koncem volně uložená páčka, která je výkyvně upevněna na unášecí kotouč a přenáší část krouticího momentu přes prstenec a lanko k přívodu média jehož velikost je úměrná síle a velikosti krouticího momentu vzniklého mezi hnací a hnanou hřídelí.

Mechanickou spojku podle vynálezu je možné použít v případech v nichž se zatížení hnacího motoru mění a je možné velikost přítoku paliva měnit dle požadavku a zatížení motoru. Zavedením dojde k úspoře paliva.

Na připojeném výkresu, je v řezu znázorněna mechanická spojka. Je tvořená pouzdrem 2, které je svým jedním koncem napojeno na hnací hřídel 1, přičemž v dutině druhého konce je volně uložena hřídel 5, na níž jsou kluzně nasunuty unášecí kotouče 4, na kterých jsou upevněna pera 3, která jsou pružně spojena s pouzdrem 2, přičemž na jednom konci vilně uložené hřídele 5, je křížová drážka 6, v níž je svým jedním koncem volně uložená páčka 7, která je výkyvně upevněna na unášecím kotouči 4, a přenáší část krouticího momentu přes prstenec 8, a lanko 9, k přívodu média.

P Ř E D M Ě T V Y N Á L E Z U

Mechanická pružná spojka vyznačující se tím, že je tvořena pouzdrem (2), které je svým jedním koncem napojeno na hnací hřídel (1), přičemž v dutině druhého konce je volně uložená hřídel (5), na níž jsou kluzně nasunuty unášecí kotouče (4), na kterých jsou upevněna pera (3), která jsou pružně spojena s pouzdrem (2), přičemž na druhém konci volně uložené hřídele (5), je křížová drážka (6), v níž je svým jedním koncem volně uložená páčka (7), která je výkyvně upevněna na unášecím kotouči (4), a přenáší část krouticího momentu přes prstenec (8) a lanko (9), k přívodu média jehož velikost nastavení je úměrná velikosti krouticího momentu, vzniklého mezi hnací a hnanou hřídelí.

1 výkres

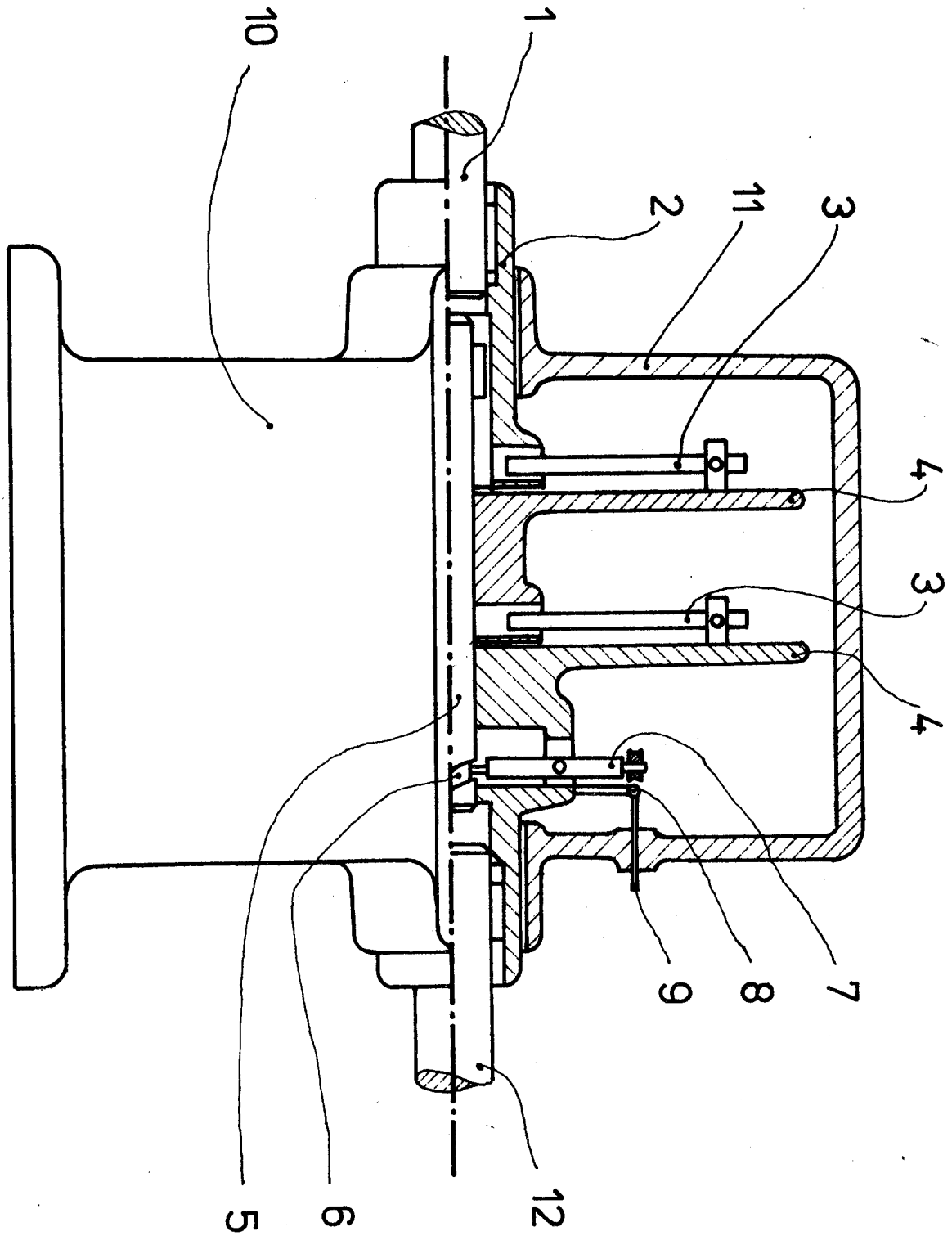
10
1
2
11
3
4
3
4
6
8
7
5
6
12