(19)中华人民共和国国家知识产权局

(12)实用新型专利

(10)授权公告号 CN 203026712 U
(45)授权公告日 2013.06.26

(21)申请号 201220741442.8

(22)申请日 2012.12.28

(73)专利权人 黄山学院
地址 245041 安徽省黄山市屯溪区西海路39号

(72)发明人 程晓东 吴春风 梁军 张凯 郭宽 伍阳 续磊

(74)专利代理机构 芜湖安汇知识产权代理有限公司 34107
代理人 周光

(51)Int.Cl.
H01R 13/514(2006.01)
H01R 35/00(2006.01)

权利要求书1页 说明书2页 附图2页

(54)实用新型名称

一种便于插入的插排

(57)摘要

本实用新型公开了一种便于插入的插排，包括插排本体(1)，插排本体(1)的数量不少于两个，还包括连接件(3)，插排本体(1)和连接件(3)通过转轴(2)可转动地连接起来，相邻的插排本体(1)依靠连接件(3)进行旋转，将相邻的插排本体(1)旋转错开，防止在使用的时候两个插头会相互干涉。

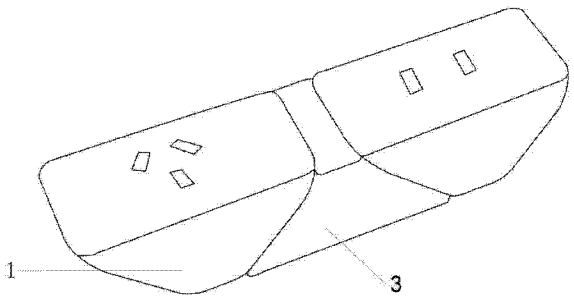

CN 203026712 U

1. 一种便于插入的插排，包括插排本体（1），其特征在于，所述插排本体（1）的数量不少于两个，还包括连接件（3），所述插排本体（1）和连接件（3）通过转轴（2）可转动地连接起来，插排本体（1）与连接件（3）连接部分为插排本体（1）的侧壁。

2. 如权利要求 1 所述的便于插入的插排，其特征在于，所述插排本体（1）为等腰梯形，插排本体（1）的侧壁为等腰梯形的腰，所述连接件（3）的侧壁为与等腰梯形插排本体（1）的腰相适配的斜面，所述转轴（2）将等腰梯形插排本体（1）的腰与连接件（3）的侧壁连接起来。

3. 如权利要求 2 所述的便于插入的插排，其特征在于，所述连接件（3）的两个侧壁各与一个插排本体（1）连接，等腰梯形插排本体（1）的两个腰都能与连接件（3）通过转轴（2）连接。

4. 如权利要求 1~3 之一所述的便于插入的插排，其特征在于，所述插排本体（1）可以是两孔插排或三孔插排。

一种便于插入的插排

技术领域

[0001] 本实用新型属于电工设备领域，尤其涉及一种便于插入的插排。

背景技术

[0002] 随着家用电器在居民日常生活中的普及，人们对插排的需求量也大为增加，给人们生活带来便利。一般插排是在插排本体上直接设置插孔，限制了插入角度，造成插入不便，两个插头间会互相抵触。

实用新型内容

[0003] 针对传统插排上的插孔容易造成插头之间相互干涉的缺陷，本实用新型所要解决的技术问题是提供一种可以转动角度，使相邻的插头不会产生干涉的便于插入的插排。

[0004] 为了解决上述技术问题，本实用新型所采用的技术方案是：一种便于插入的插排，包括插排本体，所述插排本体的数量不少于两个，还包括连接件，所述插排本体和连接件通过转轴可转动地连接起来，插排本体与连接件连接部分为插排本体的侧壁。

[0005] 所述插排本体为等腰梯形，插排本体的侧壁为等腰梯形的腰，所述连接件的侧壁为与等腰梯形插排本体的腰相适配的斜面，所述转轴将等腰梯形插排本体的腰与连接件的侧壁连接起来。

[0006] 所述连接件的两个侧壁各与一个插排本体连接，等腰梯形插排本体的两个腰都能与连接件通过转轴连接。

[0007] 所述插排本体可以是两孔插排或三孔插排。

[0008] 本实用新型的优点在于，插排上可进行分块旋转，每个块体上设置一个插孔，将两个插孔旋转错开，避免了插入时阻碍的烦恼，使两个插头不会有抵触，克服了插头插入时抵触的限制，同时改变了插排原有死板的形式，可供使用者自由地转动，变换不同的样子。相邻两个插孔转动错开，满足了防止插头相互抵触的要求，两个插孔体块之间有一个连接件将两者联接起来，插孔体块可通过这个连接件进行旋转。

附图说明

[0009] 图 1 为本实用新型一种便于插入的插排的结构示意图；

[0010] 图 2 为图 1 便于插入的插排的旋转结构示意图；

[0011] 图 3 为图 1 便于插入的插排的结构示意图；

[0012] 图 4 为图 1 便于插入的插排的拓展结构示意图；

[0013] 图 5 为图 4 便于插入的插排的拓展结构示意图；

[0014] 上述图中的标记均为：1、插排本体，2、转轴，3、连接件。

具体实施方式

[0015] 图 1~3 为本实用新型一种便于插入的插排的结构示意图，包括插排本体 1，插排本

体 1 有两个，还包括一个连接件 3，插排本体 1 和连接件 3 通过转轴 2 可转动地连接起来，插排本体 1 与连接件 3 连接部分为插排本体 1 的侧壁。插排本体 1 为等腰梯形，插排本体 1 的侧壁为等腰梯形的腰，连接件 3 的侧壁为与等腰梯形插排本体 1 的腰相适配的斜面，转轴 2 将等腰梯形插排本体 1 的腰与连接件 3 的侧壁连接起来。连接件 3 的两个侧壁各与一个插排本体 1 连接。插排本体 1 一个是两孔插排，另一个是三孔插排。

[0016] 图 3 为便于插入的插排的拓展结构示意图，等腰梯形插排本体 1 的两个腰都能与连接件 3 通过转轴 2 连接，可以通过增加插排本体 1 和连接件 3 的数量来增加插孔数，插排本体 1 是两孔插排或三孔插排。运用了一种玩具“魔尺”的旋转原理，将相邻的插排本体 1 旋转错开，防止在使用的时候两个插头会相互抵触。相邻的插排本体 1 依靠连接件 3 进行旋转，通过旋转来实现这款插排的主要功能。

[0017] 上面结合附图对本实用新型进行了示例性描述，显然本实用新型具体实现并不受上述方式的限制，只要采用了本实用新型的方法构思和技术方案进行的各种非实质性的改进，或未经改进将本实用新型的构思和技术方案直接应用于其它场合的，均在本实用新型的保护范围之内。

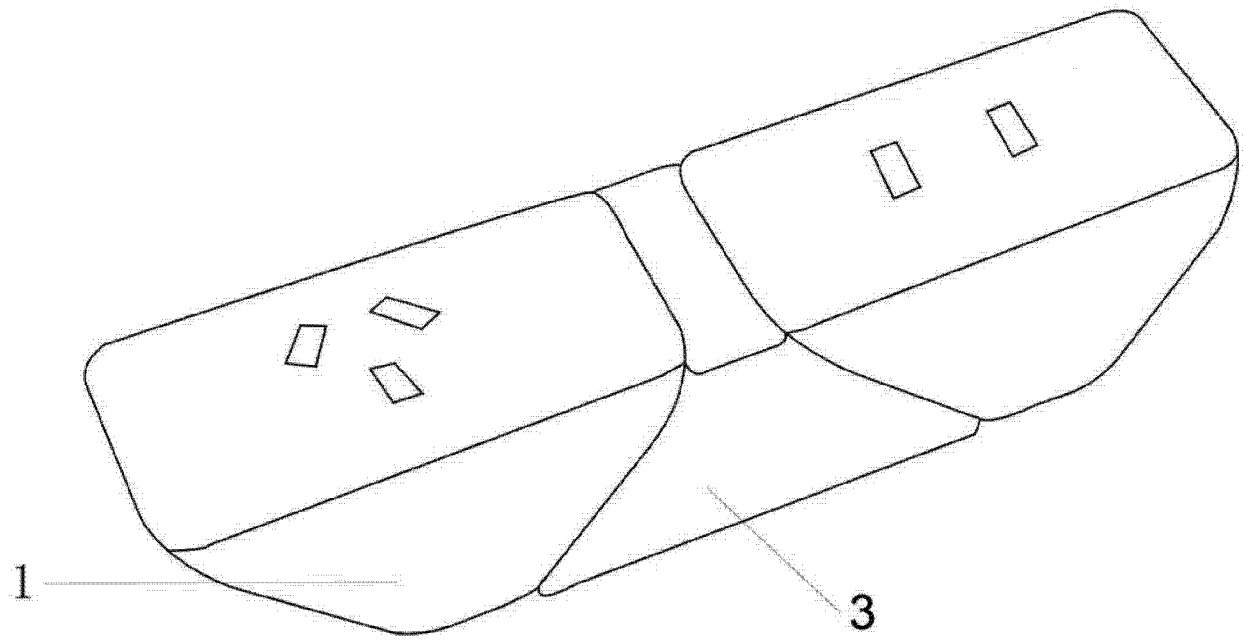

图 1

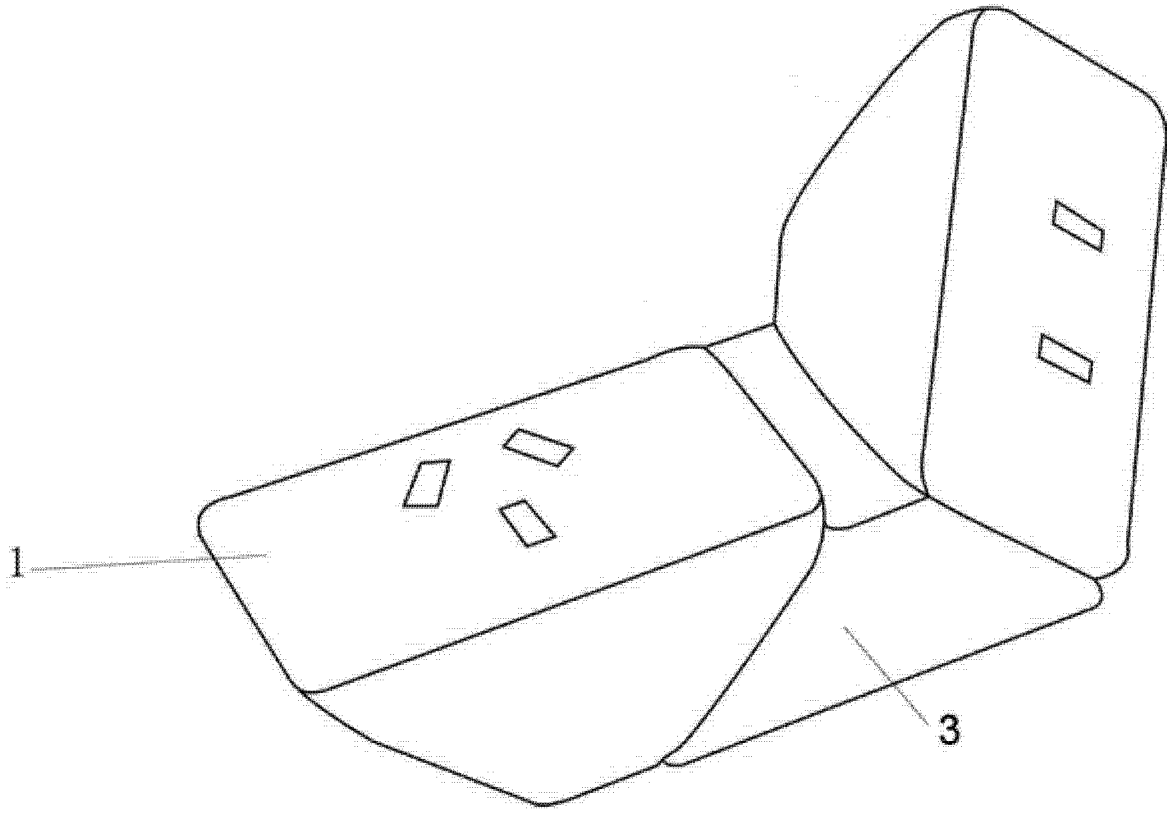

图 2

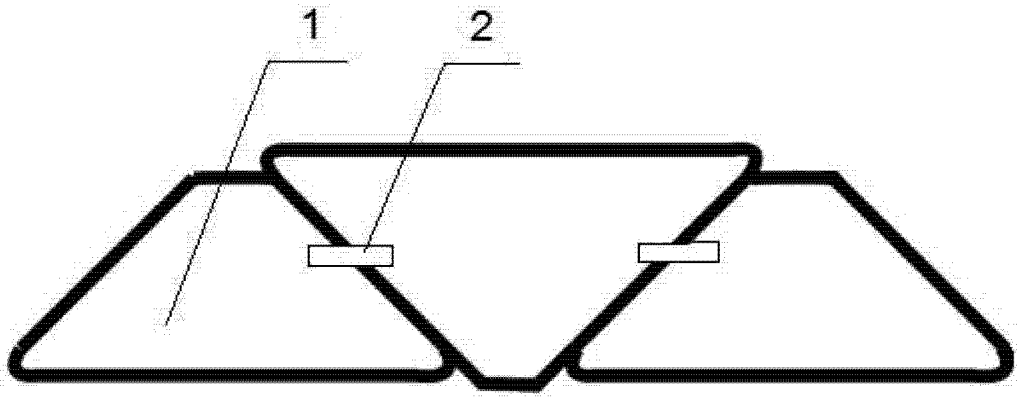

图 3

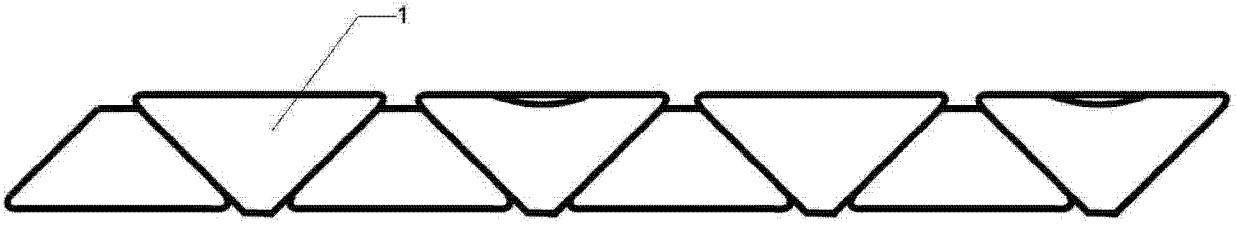

图 4

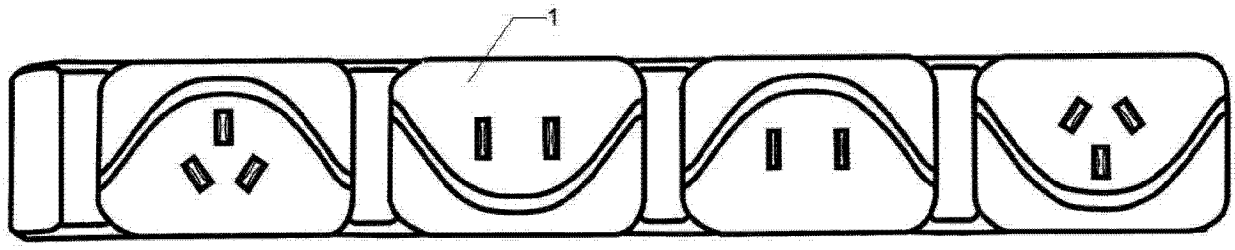

图 5