[19] 中华人民共和国国家知识产权局

[51] Int. Cl.
B43K 7/00 (2006.01)
B43K 3/00 (2006.01)

[12] 实用新型专利说明书

专利号 ZL 200820019548.0

[45] 授权公告日 2009 年 1 月 21 日

[11] 授权公告号 CN 201183382Y

[22] 申请日 2008.3.24

[21] 申请号 200820019548.0

[73] 专利权人 毛清涛

地址 266300 山东省胶州市胶西镇东佛乐村

[72] 发明人 毛清涛

权利要求书 1 页 说明书 2 页 附图 1 页

[54] 实用新型名称

可随意换芯的笔

[57] 摘要

本实用新型涉及一种可随意换芯的笔，包括笔杆和笔芯，笔杆包括上封头、笔身和下封头，下封头与笔身的下部螺纹连接，其特点在于：上封头的下部与笔身的上部螺纹连接，上封头上设有带弹性的紧固套，紧固套的上部固定连接在上封头上部的外壁上，下部套在笔身的外壁上。 所述上封头带有用于顶紧笔芯的顶杆。 所述紧固套为橡胶套。 由于采用了上述技术方案，本实用新型的笔杆长度可调，可以随意更换不同型号的笔芯，使用方便。

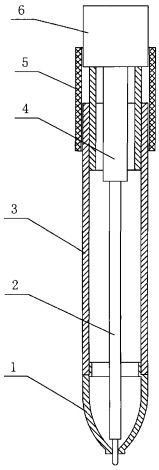

1、一种可随意换芯的笔，包括笔杆和笔芯（2），笔杆包括上封头（6）、笔身（3）和下封头（1），下封头（1）与笔身（3）的下部螺纹连接，其特征在于：上封头（6）的下部与笔身（3）的上部螺纹连接，上封头（6）上设有带弹性的紧固套（5），紧固套（5）的上部固定连接在上封头（6）上部的外壁上，下部套在笔身（3）的外壁上。

2、根据权利要求 1 所述的可随意换芯的笔，其特征在于：所述上封头（6）带有用于顶紧笔芯（2）的顶杆（4）。

3、根据权利要求 1 所述的可随意换芯的笔，其特征在于：所述紧固套（5）为橡胶套。

可随意换芯的笔

技术领域

本实用新型涉及一种笔，具体地说是一种可随意换芯的笔。

背景技术

圆珠笔、中性笔等是人们常用的写字工具，一般由笔杆和笔芯构成。当圆珠笔、中性笔的笔芯用完后，为了节约，笔杆一般会保留下来，更换笔芯后继续使用。但是，不同型号的笔芯，长短也不同，而现有的圆珠笔和中性笔的笔杆的长度是固定不变的，这样，笔芯就不能随意更换，只能按照笔筒的长度，选购新的笔芯，十分麻烦。

发明内容

本实用新型的目的是提供一种笔杆长度可调、使用方便的可随意换芯的笔。

为实现上述目的，本实用新型采用以下技术方案：

本实用新型所述的可随意换芯的笔，包括笔杆和笔芯，笔杆包括上封头、笔身和下封头，下封头与笔身的下部螺纹连接，其特点在于：上封头的下部与笔身的上部螺纹连接，上封头上设有带弹性的紧固套，紧固套的上部固定连接在上封头上部的外壁上，下部套在笔身的外壁上。

所述上封头带有用于顶紧笔芯的顶杆。

所述紧固套为橡胶套。

由于采用了上述技术方案，本实用新型的笔杆长度可调，可以随意更换不同型号的笔芯，使用方便。

附图说明

附图为本实用新型一种实施例的结构示意图。

具体实施方式

下面结合附图和具体实施方式对本实用新型作进一步的描述。

一种可随意换芯的笔，如附图所示，包括笔杆和笔芯 2，笔杆包

括上封头 6、笔身 3 和下封头 1，下封头 1 与笔身 3 的下部螺纹连接。上封头 6 的下部带有外螺纹，与笔身 3 上部的内螺纹相配合螺纹连接，上封头 6 上设有带弹性的紧固套 5，紧固套 5 采用橡胶材料制作，其上部固定连接在上封头 6 上部的外壁上，下部套在笔身 3 的外壁上。上封头 6 带有用于顶紧笔芯 2 的顶杆 4。

需更换笔芯时，将下封头 1 从笔身上拧下，将新的笔芯装入笔身 3，再拧上下封头 1。如果现时的笔杆长度与新笔芯的长度不相符合，只需通过调整上封头 6，使笔杆的长度与新笔芯的长度相对应。调整时上封头 6 时，先将紧固套 5 的下部从笔身 3 上卷起，旋转上封头 6 至适当的位置后，把卷起的紧固套 5 复位，在紧固套 5 的作用下，上封头 6 不会活动。

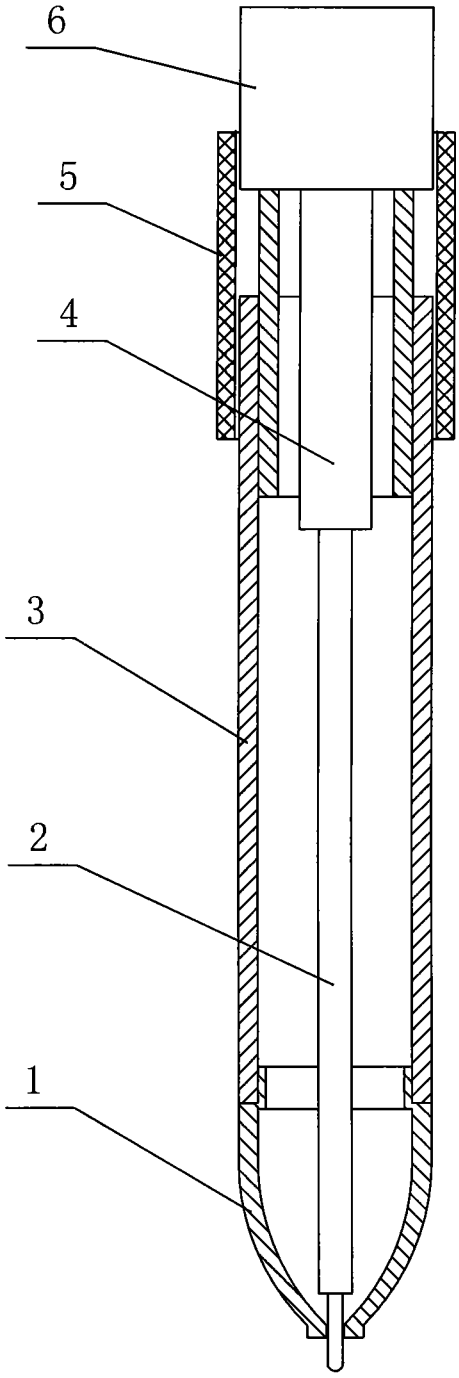
6
5
4
3
2
1