(19)中华人民共和国国家知识产权局

(12)实用新型专利

(10)授权公告号 CN 201929658 U
(45)授权公告日 2011.08.17

(21)申请号 201120011298.8

(22)申请日 2011.01.14

(73)专利权人 白翠婷
地址 262500 山东省潍坊市青州市范公亭南街 318 号山东省青州实验中学

(72)发明人 白翠婷

(74)专利代理机构 济南诚智商标专利事务所有限公司 37105
代理人 王汝银

(51)Int.Cl.
A47G 25/32(2006.01)

权利要求书 1 页 说明书 1 页 附图 1 页

(54)实用新型名称

一种防脱落晾衣架

(57)摘要

一种防脱落晾衣架，属于日用品，主要解决衣架容易从晾衣杆上脱落的问题。它包括挂钩和衣架体，其特征是，所述挂钩和衣架体的连接处铰接有一将挂钩开口处挡住的活动挡片，挂钩内侧的底端设有一扭簧，扭簧一端的支撑点位于挡片的内侧，另一端的支撑点位于挡片相对的挂钩的内侧。本实用新型结构简单，使用安全、方便，挂钩能够形成封闭环，在衣架与晾衣杆之间形成固定的连接状态，有效减少和避免了衣架从晾衣杆上脱落而引发的损坏以及衣物落地的现象，改善了晾衣效果。

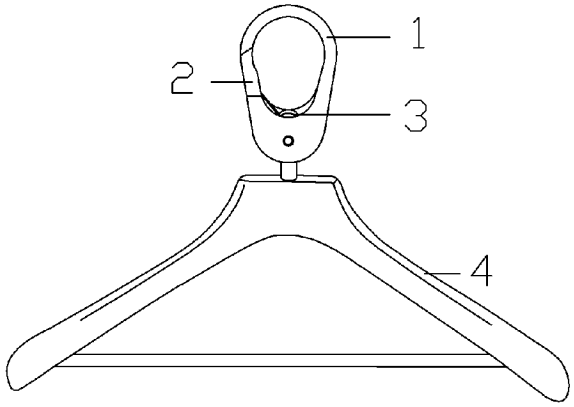

CN 201929658 U

1. 一种防脱落晾衣架，包括挂钩和衣架体，其特征是，所述挂钩和衣架体的连接处铰接有一将挂钩开口处挡住的活动挡片，挂钩内侧的底端设有一扭簧，扭簧一端的支撑点位于挡片的内侧，另一端的支撑点位于挡片相对的挂钩的内侧。

一种防脱落晾衣架

技术领域

[0001] 本实用新型涉及一种日用品，具体地说是一种防脱落晾衣架。

背景技术

[0002] 人们在晾晒衣物时，都是把衣服用衣架撑起，挂在晾衣杆或晾衣绳上，为方便挂放和摘取衣架，衣架上的衣钩多为开放式的弧形，这样挂在晾衣杆上的衣架被风一吹很容易从晾衣杆或晾衣绳脱落下来，使干净的衣服落在地上或被风刮走，对衣物产生极大的损坏，同时浪费了洗衣服的时间和水，延长了晾晒的时间。

实用新型内容

[0003] 本实用新型的目的在于提供一种防脱落晾衣架，该衣架具有使用安全方便，防止衣架脱落的功能。

[0004] 本实用新型解决其技术问题所采取的技术方案是：一种防脱落晾衣架，包括挂钩和衣架体，其特征是，所述挂钩和衣架体的连接处铰接有一将挂钩开口处挡住的活动挡片，挂钩内侧的底端设有一扭簧，扭簧一端的支撑点位于挡片的内侧，另一端的支撑点位于挡片相对的挂钩的内侧。

[0005] 本实用新型的有益效果是：结构简单，使用安全、方便，挂钩能够形成封闭环，在衣架与晾衣杆之间形成固定的连接状态，有效减少和避免了衣架从晾衣杆上脱落而引发的损坏以及衣物落地的现象，改善了晾衣效果。

附图说明

[0006] 图 1 为本实用新型的结构示意图。

[0007] 图中：1 挂钩，2 挡片，3 扭簧，4 衣架体。

具体实施方式

[0008] 如图 1 所示。一种防脱落晾衣架，包括挂钩 1 和衣架体 4，所述挂钩 1 和衣架体 4 的连接处铰接有一将挂钩 1 开口处挡住的活动挡片 2，挂钩 1 内侧的底端设有一扭簧 3，扭簧 3 一端的支撑点位于挡片 2 的内侧，另一端的支撑点位于挡片 2 相对的挂钩 1 的内侧。

[0009] 使用时，将衣服用衣架体 4 撑起，将挡片 2 向内推露出挂钩 1 的开口，将挂钩 1 从开口处挂到晾衣绳上以后，松开手，在扭簧 3 的作用下挡片 2 复位将挂钩 1 开口封闭，此时挂钩 1 形成一封闭环，避免了衣架从晾衣绳上脱落。

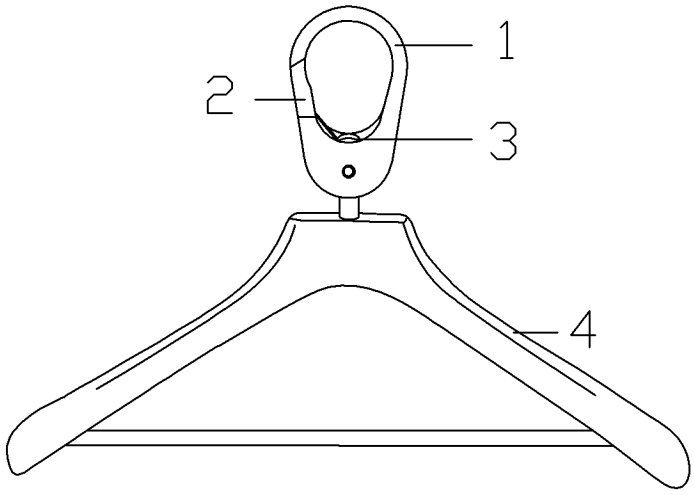

图 1