(19)中华人民共和国国家知识产权局

(12)实用新型专利

(10)授权公告号 CN 204617954 U
(45)授权公告日 2015.09.09

(21)申请号 201520351072.0

(22)申请日 2015.05.27

(73)专利权人 中山市龙的塑料电器制造有限公司
地址 528400 广东省中山市小榄镇盛丰村小榄工业区工业大道中 33 号

(72)发明人 古延民

(74)专利代理机构 中山市科创专利代理有限公司 44211
代理人 谢自安

(51)Int.Cl.
A47J 36/00(2006.01)
A47J 27/21(2006.01)

权利要求书1页 说明书2页 附图3页

(54)实用新型名称

一种水壶上的密封结构

(57)摘要

本实用新型涉及一种水壶上的密封结构，包括壶身，壶身内设有开口外露的壶腔，壶身上端上设有壶嘴盖，壶嘴盖上设有与壶腔相通的壶盖口，壶嘴盖上设有一端伸入到壶盖口内的壶盖，其技术要点为，壶嘴盖与壶身之间设有密封圈，密封圈上设有向壶盖一侧延伸并压靠壶盖一端将壶嘴盖和壶盖之间密封的密封侧环。本实用新型结构简单，仅通过一个密封圈就将壶身、壶嘴盖、壶盖密封。

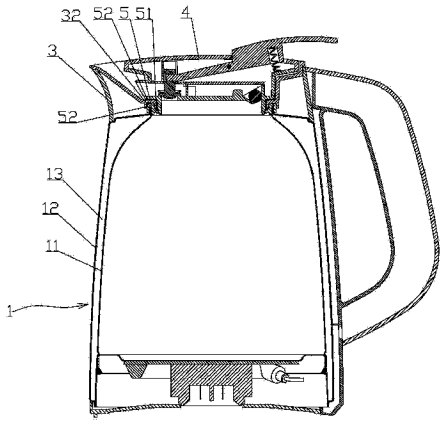

CN 204617954 U

1. 一种水壶上的密封结构，包括壶身 (1)，所述的壶身 (1) 内设有开口 (21) 外露的壶腔 (2)，所述的壶身 (1) 上端上设有壶嘴盖 (3)，所述的壶嘴盖 (3) 上设有与壶腔 (2) 相通的壶盖口 (31)，所述的壶嘴盖 (3) 上设有一端伸入到壶盖口 (31) 内的壶盖 (4)，其特征在于：所述的壶嘴盖 (3) 与壶身 (1) 之间设有密封圈 (5)，所述的密封圈 (5) 上设有向所述的壶盖 (4) 一侧延伸并压靠所述的壶盖 (4) 一端将壶嘴盖 (3) 和壶盖 (4) 之间密封的密封侧环 (51)。

2. 根据权利要求 1 所述的一种水壶上的密封结构，其特征在于：所述的壶嘴盖 (3) 与所述的开口 (21) 边缘相对的一端设有密封环槽 (32)，所述的密封圈 (5) 设置在所述的密封环槽 (32) 内。

3. 根据权利要求 2 所述的一种水壶上的密封结构，其特征在于：所述的密封圈 (5) 朝向开口 (21) 边缘的一端设有截面为 U 形的密封环槽 (50)，所述的密封圈 (5) 朝向所述的密封环槽 (32) 壁面的表面设有至少一条凸筋 (52)。

4. 根据权利要求 3 所述的一种水壶上的密封结构，其特征在于：所述的密封环槽 (32) 的壁面紧贴在所述的凸筋 (52)，所述的密封侧环 (51) 一端伸入到壶盖口 (31) 内压靠壶盖 (4)。

5. 根据权利要求 1 所述的一种水壶上的密封结构，其特征在于：所述的壶身 (1) 包括内层 (11) 和与其连接的外层 (12)，所述的内层 (11) 和外层 (12) 之间设有真空层 (13)，所述的密封圈 (5) 密封套在所述的内层 (11) 和外层 (12) 之间的上端连接处。

6. 根据权利要求 1 所述的一种水壶上的密封结构，其特征在于：所述的密封侧环 (51) 贴靠在壶盖 (4) 上的一端倒角。

一种水壶上的密封结构

【技术领域】

[0001] 本实用新型涉及一种应用在水壶上的密封结构。

【背景技术】

[0002] 一般水壶包括壶身、壶嘴盖、壶盖，水从壶盖上流出，为了防止漏水，壶身、壶嘴盖、壶盖三者之间必须密封。现有的一些水壶是通过两个密封圈来进行密封，壶身和壶嘴盖之间设置一个密封圈，壶嘴盖和壶盖之间再设置一个密封圈，采用这样的方式，其结构复杂且成本较高。

【实用新型内容】

[0003] 本实用新型的目的是克服现有技术的不足，提供一种结构简单，成本低，仅用一个密封圈达到密封效果的水壶上的密封结构。

[0004] 为了解决上述问题，本实用新型采用以下技术方案：

[0005] 一种水壶上的密封结构，包括壶身，所述的壶身内设有开口外露的壶腔，所述的壶身上端上设有壶嘴盖，所述的壶嘴盖上设有与壶腔相通的壶盖口，所述的壶嘴盖上设有一端伸入到壶盖口内的壶盖，其特征在于：所述的壶嘴盖与壶身之间设有密封圈，所述的密封圈上设有向所述的壶盖一侧延伸并压靠所述的壶盖一端将壶嘴盖和壶盖之间密封的密封侧环。

[0006] 如上所述的一种水壶上的密封结构，其特征在于：所述的壶嘴盖与所述的开口边缘相对的一端设有密封环槽，所述的密封圈设置在所述的密封环槽内。

[0007] 如上所述的一种水壶上的密封结构，其特征在于：所述的密封圈朝向开口边缘的一端设有截面为U形的密封环槽，所述的密封圈朝向所述的密封环槽壁面的表面设有至少一条凸筋。

[0008] 如上所述的一种水壶上的密封结构，其特征在于：所述的密封环槽的壁面紧贴在所述的凸筋，所述的密封侧环一端伸入到壶盖口内压靠壶盖。

[0009] 如上所述的一种水壶上的密封结构，其特征在于：所述的壶身包括内层和与其连接的外层，所述的内层和外层之间设有真空层，所述的密封圈密封套在所述的内层和外层之间的上端连接处。

[0010] 如上所述的一种水壶上的密封结构，其特征在于：所述的密封侧环贴靠在壶盖上的一端倒角。

[0011] 本实用新型的有益效果有：密封圈设置在于壶嘴盖与壶身之间，将壶嘴盖与壶身密封，密封圈上有密封侧环，壶盖装入后，密封侧环压靠壶盖一端将壶嘴盖和壶盖之间密封，这样仅设置一个密封圈将壶身、壶嘴盖、壶盖密封，结构简单且成本低；密封圈上设置凸筋以提高可靠密封性。

【附图说明】

[0012] 图 1 为本实用新型的主剖视图；

[0013] 图 2 为本实用新型的爆炸图；

[0014] 图 3 为本实用新型的密封圈的主剖视图。

【具体实施方式】

[0015] 下面结合附图与具体实施方式对本实用新型作进一步详细描述：

[0016] 如图 1 至 3 所示，一种水壶上的密封结构，包括壶身 1，壶身 1 上设有开口 21 外露的壶腔 2，壶身 1 上端上设有壶嘴盖 3，壶嘴盖 3 上设有与壶腔 2 相通的壶盖口 31，壶嘴盖 3 上设有一端伸入到壶盖口 31 内的壶盖 4，壶嘴盖 3 与壶身 1 之间设有密封圈 5，密封圈 5 上设有向壶盖 4 一侧延伸并压靠壶盖 4 一端上将壶嘴盖 3 和壶盖 4 之间密封的密封侧环 51，密封侧环 51 套在壶盖 4 下端外壁上，密封侧环 51 贴靠在壶盖 4 上的一端倒角，密封侧环 51 折弯部和根部倒角。

[0017] 壶嘴盖 3 朝向开口 21 边缘的一端设有截面为 U 形的密封环槽 32，密封环槽 32 的口部边缘倒角，密封圈 5 设置在密封环槽 32 内。密封圈 5 朝向开口 21 边缘的一端设有截面为 U 形的密封环槽 50，密封圈 5 朝向密封环槽 32 的表面设有凸筋 52，凸筋 52 可以设置一个或者多个，凸筋 52 紧贴密封环槽 32 的壁面，密封侧环 51 设在密封圈 5 的一个侧壁上。壶盖 4 伸入到壶盖口 31 内时，密封侧环 51 压靠壶盖 4 的一端上，这样密封侧环 51 将壶嘴盖 3 和壶盖 4 之间密封。

[0018] 壶身 1 包括内层 11 和与其连接的外层 12，内层 11 和外层 12 之间设有真空层 13，密封圈 5 密封套在内层 11 和外层 12 之间的上端连接处。

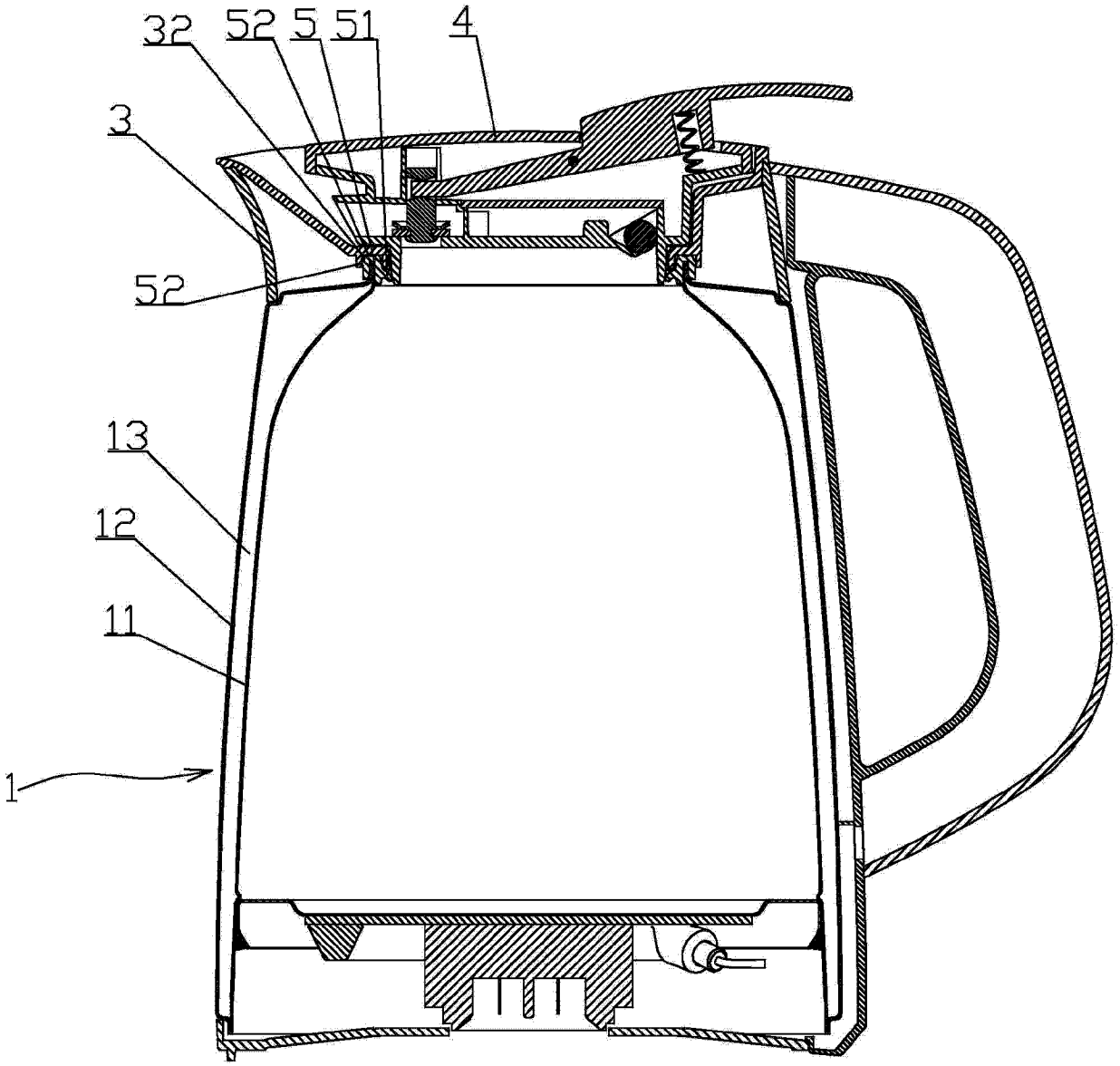

图 1

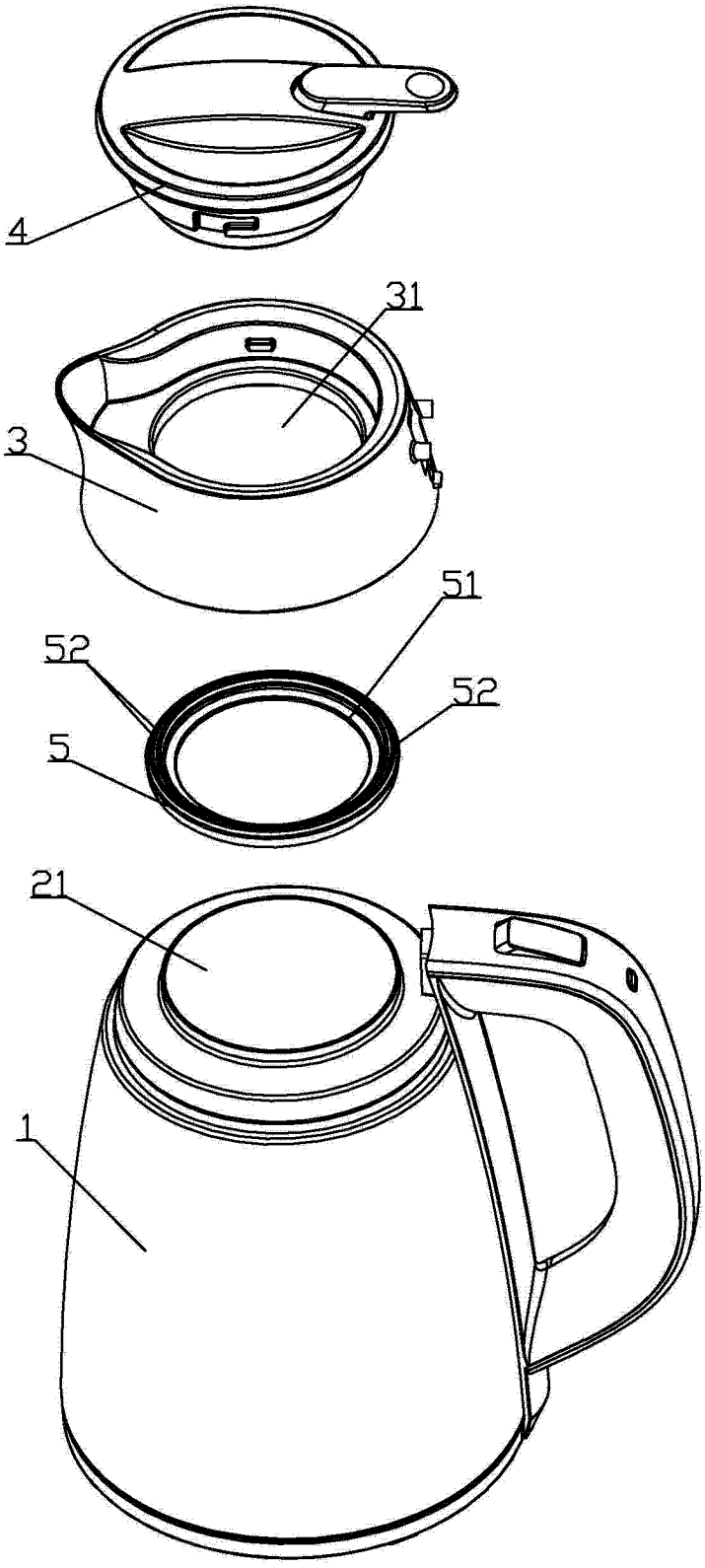

图 2

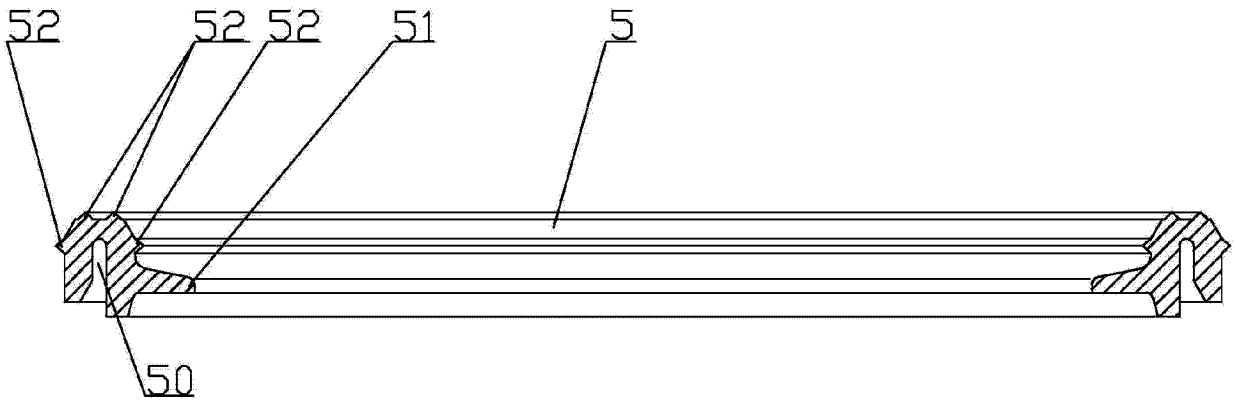

图 3