(19)中华人民共和国国家知识产权局

(12)发明专利申请

(10)申请公布号 CN 101966355 A
(43)申请公布日 2011.02.09

(21)申请号 201010526904.X

(22)申请日 2010.11.01

(71)申请人 江苏永发医用设备有限公司
地址 215621 江苏省苏州市张家港市乐余镇常丰村江苏永发医用设备有限公司

(72)发明人 张永发 董亚军

(74)专利代理机构 南京苏科专利代理有限责任公司 32102
代理人 陈忠辉

(51)Int.Cl.
A61M 5/14(2006.01)

权利要求书 1 页 说明书 2 页 附图 3 页

(54)发明名称

靠背可通过棘齿调角的输液椅

(57)摘要

本发明涉及一种靠背可通过棘齿调角的输液椅，包括椅架，椅架上固定有座垫，座垫的一端与靠背活动连接，靠背的背面设置有棘齿条，所述的棘齿条上从上至下设置有至少两个齿槽，椅架上活动设置有支撑杆，所述的支撑杆可选择性地嵌入棘齿条的各个齿槽中。本发明适用于医院病人输液、休息和护理时使用。

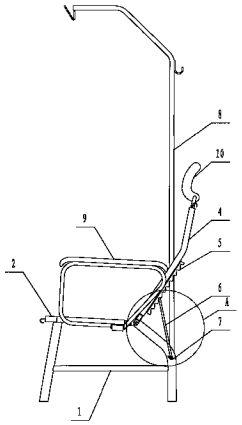

CN 101966355 A

1. 靠背可通过棘齿调角的输液椅，包括椅架，椅架上固定有座垫，其特征在于：座垫的一端与靠背活动连接，靠背的背面设置有棘齿条，所述的棘齿条上从上至下设置有至少两个齿槽，椅架上活动设置有支撑杆，所述的支撑杆可选择性地嵌入棘齿条的各个齿槽中。

2. 根据权利要求 1 所述的靠背可通过棘齿调角的输液椅，其特征在于：所述的棘齿条上从上至下均匀设置有九个齿槽。

3. 根据权利要求 1 或 2 所述的靠背可通过棘齿调角的输液椅，其特征在于：所述的靠背通过铰链与座垫的一端活动连接。

4. 根据权利要求 1 或 2 所述的靠背可通过棘齿调角的输液椅，其特征在于：所述的支撑杆为倒 U 型结构，支撑杆的两端分别穿透设置在椅架中，在支撑杆与椅架的连接处还设置有扭簧，支撑杆的中部可选择性地嵌入棘齿条的各个齿槽中。

5. 根据权利要求 1 或 2 所述的靠背可通过棘齿调角的输液椅，其特征在于：所述的椅架上还固定有输液架和扶手架，所述的靠背上还固定有靠枕。

靠背可通过棘齿调角的输液椅

技术领域

[0001] 本发明涉及到医疗器械的技术领域，尤其涉及一种输液椅。

背景技术

[0002] 输液椅供医院病人输液、休息和护理时使用。现有的输液椅的结构为：包括椅架，椅架上固定有座垫，座垫的一端固定有靠背，所述的靠背与座垫之间按固定角度固定连接（有的座垫与靠背为一体式结构），另外有的输液椅还包括固定在椅架上的输液架和扶手架，固定在靠背上的靠枕等组成。现有的输液椅的缺点是：由于座垫与靠背之间的角度是固定不变的，病人在长时间输液过程中只能保持同一个坐姿，由此会感到疲惫和不舒服。

发明内容

[0003] 本发明所要解决的技术问题是：提供一种座垫和靠背之间可调角度的靠背可通过棘齿调角的输液椅。

[0004] 为解决上述问题，本发明采用的技术方案是：靠背可通过棘齿调角的输液椅，包括椅架，椅架上固定有座垫，座垫的一端与靠背活动连接，靠背的背面设置有棘齿条，所述的棘齿条上从上至下设置有至少两个齿槽，椅架上活动设置有支撑杆，所述的支撑杆可选择性地嵌入棘齿条的各个齿槽中。

[0005] 所述的棘齿条上从上至下均匀设置有九个齿槽。

[0006] 所述的靠背通过铰链与座垫的一端活动连接。

[0007] 所述的支撑杆为倒 U 型结构，支撑杆的两端分别穿透设置在椅架中，在支撑杆与椅架的连接处还设置有扭簧，支撑杆的中部可选择性地嵌入棘齿条的各个齿槽中。

[0008] 所述的椅架上还固定有输液架和扶手架，所述的靠背上还固定有靠枕。

[0009] 本发明的有益效果是：上述的靠背可通过棘齿调角的输液椅可按照病员临床要求调节靠背角度，靠背相对于座垫的角度调节范围为 100° ～ 180°，即可从一般坐姿调节成平卧姿，从而有效解决了病人在长时间输液治疗过程中，因坐姿一成不变而引起的疲惫和不舒服的问题。该输液椅靠背角度调节机构结构简单、性价比高，调节方便、快捷，使用安全、可靠，物美价廉。

附图说明

[0010] 图 1 是本发明靠背可通过棘齿调角的输液椅的结构示意图；

[0011] 图 2 是图 1 的右视结构示意图；

[0012] 图 3 是图 1 中 A 部的放大结构示意图；

[0013] 图中：1、椅架，2、座垫，3、回转铰链，4、靠背，5、棘齿条，6、支撑杆，7、扭簧，8、输液架，9、扶手架，10、靠枕。

具体实施方式

[0014] 下面通过具体实施例对本发明靠背可通过棘齿调角的输液椅作进一步的详细描述。

[0015] 如图 1、图 2 所示，靠背可通过棘齿调角的输液椅，包括椅架 1，椅架 1 上固定有座垫 2，座垫 2 的一端通过两个回转铰链 3 与靠背 4 活动连接，如图 3 所示，靠背 4 的背面设置有棘齿条 5，所述的棘齿条 5 上从上至下均匀设置有九个齿槽，椅架 1 上活动设置有支撑杆 6，所述的支撑杆 6 为倒 U 型结构，支撑杆 6 的两端分别穿透设置在椅架 1 中，在支撑杆 6 与椅架 1 的连接处还设置有扭簧 7，通过该扭簧 7 的弹力作用，确保支撑杆 6 在无外力作用的情况下不会从棘齿条 5 的齿槽中脱离，支撑杆 6 的中部可选择性地嵌入棘齿条 5 的各个齿槽中，所述的椅架 1 上还固定有输液架 8 和扶手架 9，所述的靠背 4 上还固定有靠枕 10。

[0016] 本发明的工作原理是：当支撑杆 6 嵌入棘齿条 5 最下端的一个齿槽内，此时靠背 4 相对于座垫 2 的角度为 100° 左右（坐姿）；当支撑杆 6 嵌入棘齿条 5 最上端的一个齿槽内，此时靠背 4 相对于座垫 2 的角度为 180° 左右（平卧位）；同理，支撑杆 6 分别嵌入棘齿条 5 的其他七个齿槽中的任意一个齿槽内，则靠背 4 即被调节成一个相对应的角度。该输液椅的靠背 4 相对于座垫 2 的角度调节范围为 100° ～ 180° 。

[0017] 本发明的操作方法是：

[0018] a)、一只手（A 手）抓住靠背 4 的上端，同时，另一只手（B 手）抓住支撑杆 6 的上端向外拉，从而使支撑杆 6 从棘齿条 5 的齿槽中脱离，此时，A 手应确保靠背 4 不自动下降；

[0019] b)、A 手向上或向下扳动靠背 4，使靠背 4 以回转铰链 3 为中心旋转至所需角度后，松开 B 手，此时，支撑杆 6 在扭簧 7 的弹力作用下会自动嵌入棘齿条 5 的对应齿槽内，再松开 A 手即可。

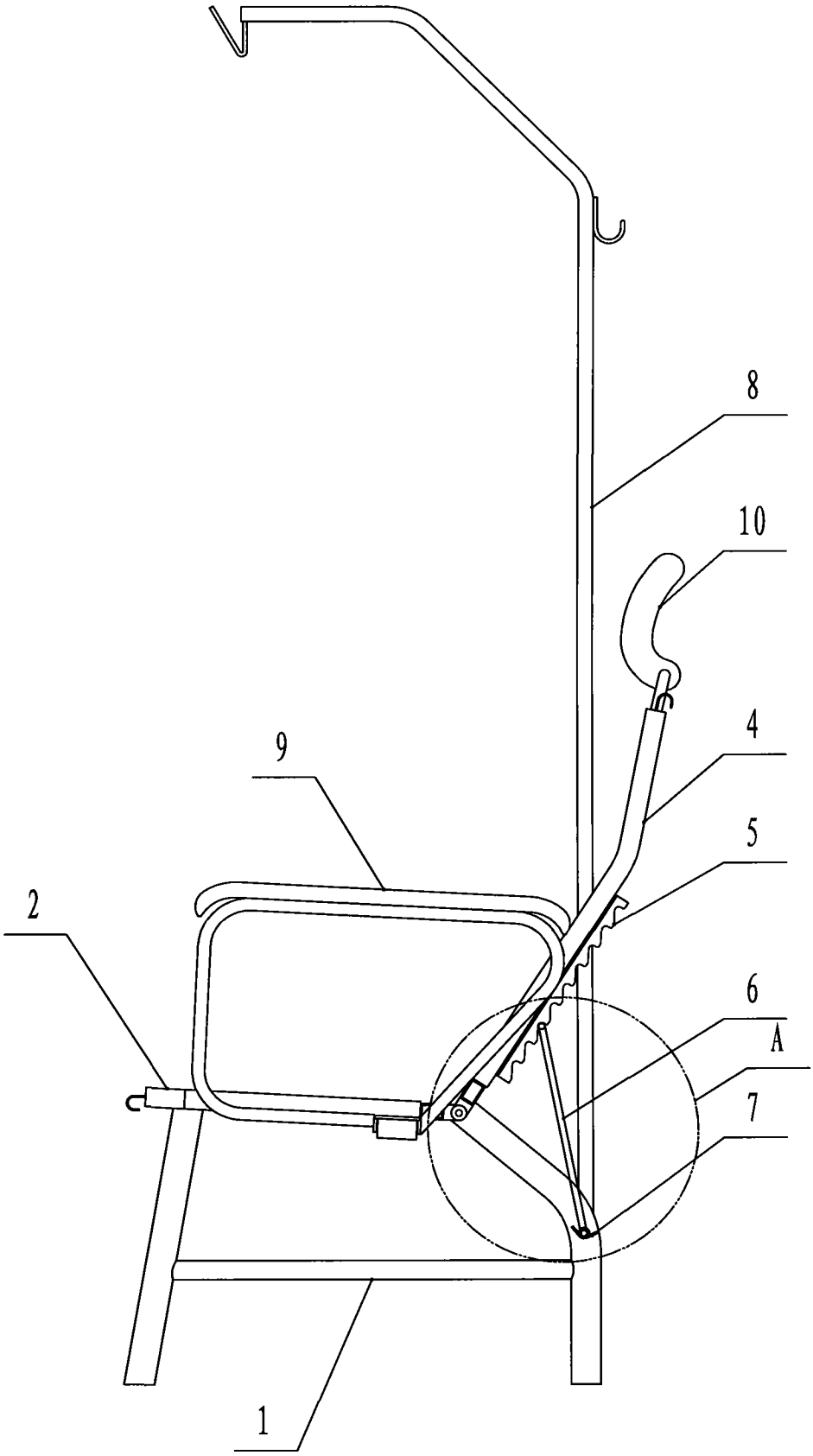

图 1

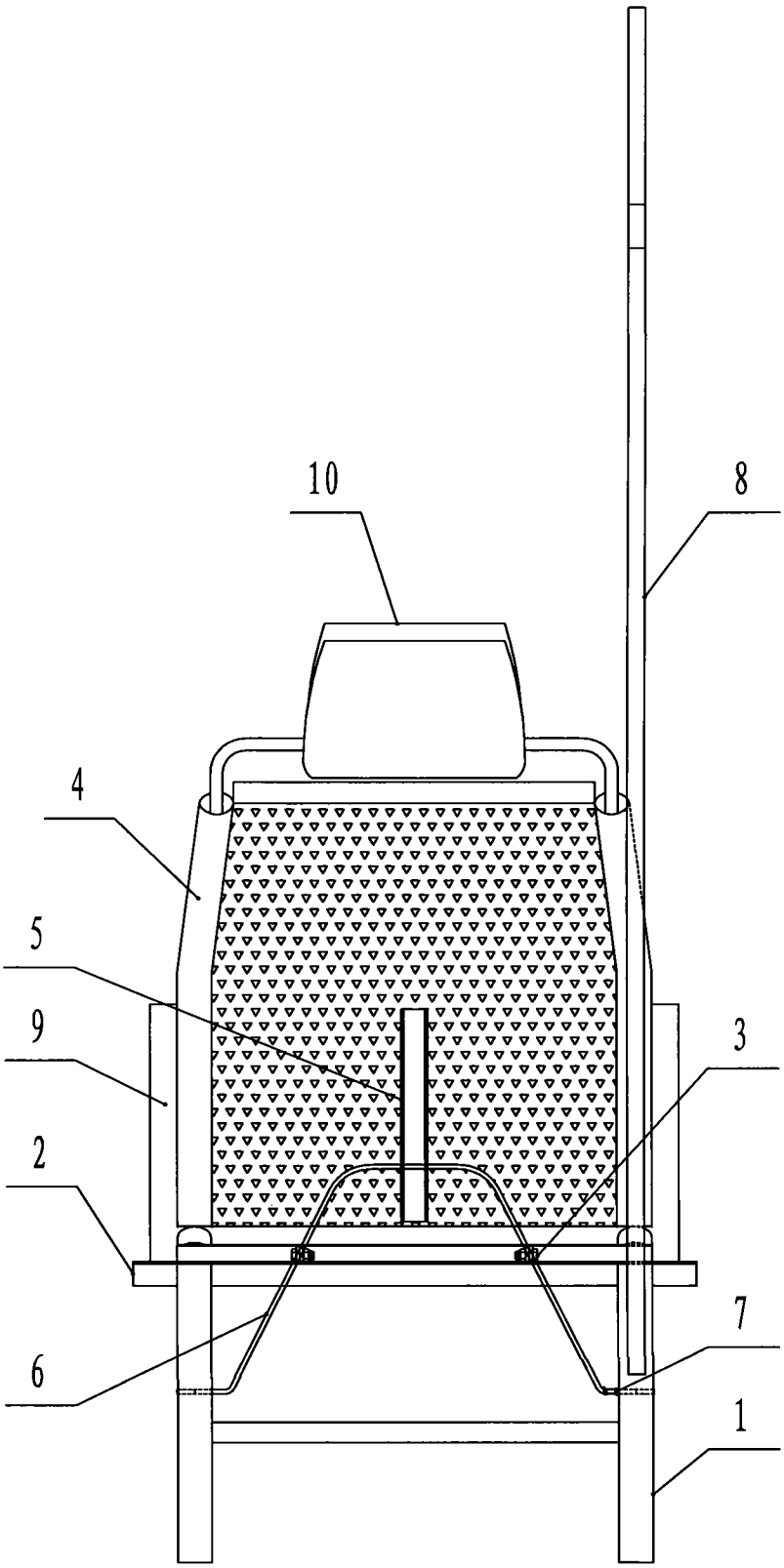

图 2

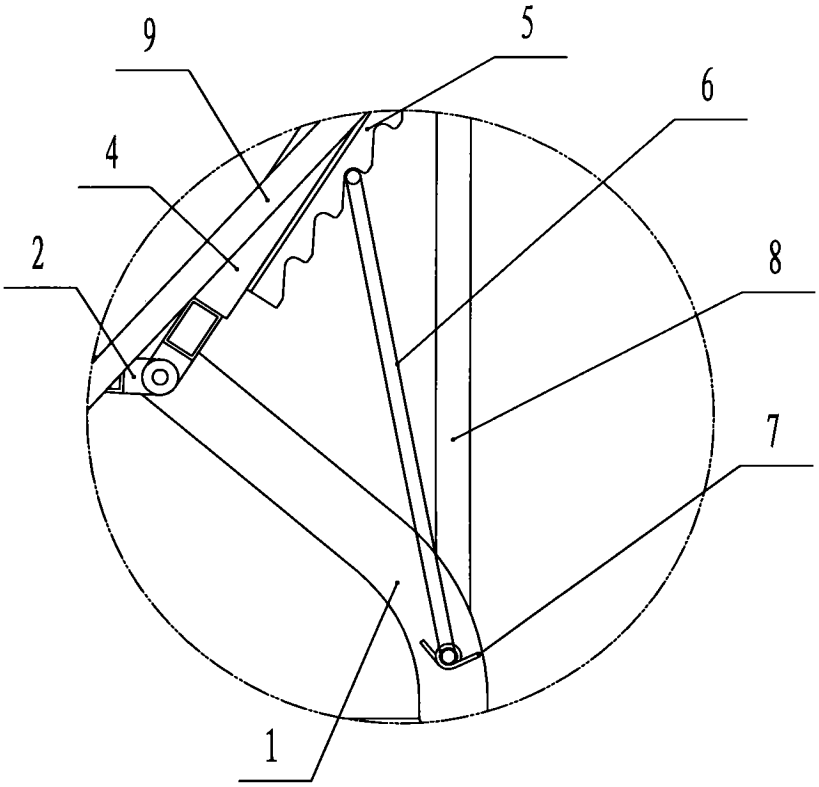

图 3