(19)中华人民共和国国家知识产权局

(12)发明专利申请

(10)申请公布号 CN 107869220 A
(43)申请公布日 2018.04.03

(21)申请号 201610859776.8

(22)申请日 2016.09.28

(71)申请人 张家港市宏侣机械制造有限公司
地址 215631 江苏省苏州市张家港市金港镇南沙柏林村张家港市宏侣机械制造有限公司

(72)发明人 徐再

(74)专利代理机构 常州市维益专利事务所(普通合伙) 32211
代理人 陆华君

(51)Int.Cl.
E04F 11/18(2006.01)

权利要求书1页 说明书2页 附图1页

(54)发明名称

立面扶手

(57)摘要

本申请公开了一种立面扶手，包括基座和扶手组件，所述基座支撑于扶手组件和墙面之间，所述扶手组件包括竖直设置的支撑体，该支撑体背离基座的一侧形成有竖直的支撑板，该支撑板上铺设有弹性的胶层，所述支撑体具有一安装腔，该安装腔内设置有LED光源组件，所述胶层采用透明材质，所述支撑板上阵列开设有多个透光窗口。本发明中，支撑板不仅可以对胶层起到支撑的作用，同时还可以方便光线透过，起到照明的作用。

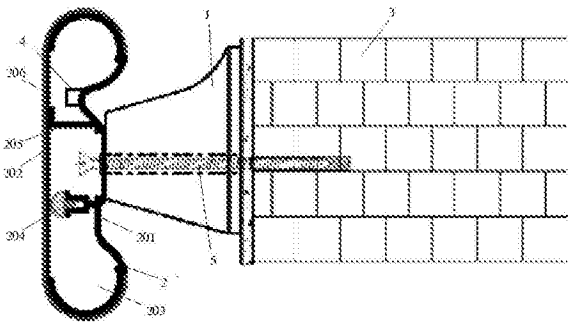

CN 107869220 A

1.一种立面扶手，其特征在于，包括基座和扶手组件，所述基座支撑于扶手组件和墙面之间，所述扶手组件包括竖直设置的支撑体，该支撑体背离基座的一侧形成有竖直的支撑板，该支撑板上铺设有弹性的胶层，所述支撑体具有一安装腔，该安装腔内设置有LED光源组件，所述胶层采用透明材质，所述支撑板上阵列开设有多个透光窗口。

2.根据权利要求1所述的立面扶手，其特征在于：所述支撑体具有弧形的顶面和底面，所述胶层延伸于弧形的顶面和底面上。

3.根据权利要求2所述的立面扶手，其特征在于：所述支撑体的表面凹设形成有台阶部，胶层的边缘限位于所述台阶部上。

4.根据权利要求2所述的立面扶手，其特征在于：所述弧形的顶面上开设有与安装腔连通的透光孔。

5.根据权利要求1所述的立面扶手，其特征在于：所述支撑体的材质为铝合金。

6.根据权利要求1所述的立面扶手，其特征在于：所述支撑体通过螺钉固定于基座上。

7.根据权利要求1所述的立面扶手，其特征在于：所述基座采用木材材料制成。

立面扶手

技术领域

[0001] 本申请涉及一种立面扶手。

背景技术

[0002] 传统的楼梯扶手是以木头、不锈钢管、铸铁等材料制成，晚间人们必须要有路灯照明或楼道照明或用手电筒照明才能方便上楼梯。

发明内容

[0003] 本发明的目的在于提供一种立面扶手，以克服现有技术中的不足。

[0004] 为实现上述目的，本发明提供如下技术方案：

[0005] 本申请实施例公开一种立面扶手，包括基座和扶手组件，所述基座支撑于扶手组件和墙面之间，所述扶手组件包括竖直设置的支撑体，该支撑体背离基座的一侧形成有竖直的支撑板，该支撑板上铺设有弹性的胶层，所述支撑体具有一安装腔，该安装腔内设置有LED光源组件，所述胶层采用透明材质，所述支撑板上阵列开设有多个透光窗口。

[0006] 优选的，在上述的立面扶手中，所述支撑体具有弧形的顶面和底面，所述胶层延伸于弧形的顶面和底面上。

[0007] 优选的，在上述的立面扶手中，所述支撑体的表面凹设形成有台阶部，胶层的边缘限位于所述台阶部上。

[0008] 优选的，在上述的立面扶手中，所述弧形的顶面上开设有与安装腔连通的透光孔。

[0009] 优选的，在上述的立面扶手中，所述支撑体的材质为铝合金。

[0010] 优选的，在上述的立面扶手中，所述支撑体通过螺钉固定于基座上。

[0011] 优选的，在上述的立面扶手中，所述基座采用木材材料制成。

[0012] 与现有技术相比，本发明的优点在于：

[0013] 本发明中，支撑板不仅可以对胶层起到支撑的作用，同时还可以方便光线透过，起到照明的作用。

[0014] 本发明通过弹性减震条和加强条对支撑板起到支撑作用，支撑板不易变形，使用寿命长。

附图说明

[0015] 为了更清楚地说明本申请实施例或现有技术中的技术方案，下面将对实施例或现有技术描述中所需要使用的附图作简单地介绍，显而易见地，下面描述中的附图仅仅是本申请中记载的一些实施例，对于本领域普通技术人员来讲，在不付出创造性劳动的前提下，还可以根据这些附图获得其他的附图。

[0016] 图1所示为本发明具体实施例中立面扶手的结构示意图。

具体实施方式

[0017] 下面将结合本发明实施例中的附图，对本发明实施例中的技术方案进行详细的描述，显然，所描述的实施例仅仅是本发明一部分实施例，而不是全部的实施例。基于本发明中的实施例，本领域普通技术人员在没有做出创造性劳动的前提下所获得的所有其他实施例，都属于本发明保护的范围。

[0018] 结合图1所示，立面扶手，特别应用于影院等技术领域，包括基座1和扶手组件2，基座1支撑于扶手组件2和墙面3之间。

[0019] 扶手组件2包括竖直设置的支撑体201，该支撑体201背离基座的一侧形成有竖直的支撑板206，该支撑板上铺设有弹性的胶层202。

[0020] 支撑体201具有一安装腔203，该安装腔203内设置有LED光源组件4，胶层202采用透明材质，支撑板上阵列开设有多个透光窗口。

[0021] 在技术方案中，支撑板不仅可以对胶层202起到支撑的作用，同时还可以方便光线透过，起到照明的作用。

[0022] 进一步地，支撑体201具有弧形的顶面和底面，所述胶层202延伸于弧形的顶面和底面上。

[0023] 更进一步地，支撑体201的表面凹设形成有台阶部，胶层202的边缘限位于台阶部上。

[0024] 所述弧形的顶面上开设有与安装腔连通的透光孔。

[0025] 支撑体201的材质为铝合金。

[0026] 支撑体201通过螺钉5固定于基座1上。

[0027] 安装腔203内设置有弹性减震条204，该弹性减震条204抵持于支撑板位于安装腔的一侧。

[0028] 安装腔内支撑有至少一加强条205，该加强条205背离基座的一端形成有竖直设置的板体，该板体抵持于所述支撑板位于安装腔的一侧。

[0029] 进一步地，基座1采用木材制成。

[0030] 需要说明的是，在本文中，诸如第一和第二等之类的关系术语仅仅用来将一个实体或者操作与另一个实体或操作区分开来，而不一定要求或者暗示这些实体或操作之间存在任何这种实际的关系或者顺序。而且，术语“包括”、“包含”或者其任何其他变体意在涵盖非排他性的包含，从而使得包括一系列要素的过程、方法、物品或者设备不仅包括那些要素，而且还包括没有明确列出的其他要素，或者是还包括为这种过程、方法、物品或者设备所固有的要素。在没有更多限制的情况下，由语句“包括一个……”限定的要素，并不排除在包括所述要素的过程、方法、物品或者设备中还存在另外的相同要素。

[0031] 以上所述仅是本申请的具体实施方式，应当指出，对于本技术领域的普通技术人员来说，在不脱离本申请原理的前提下，还可以做出若干改进和润饰，这些改进和润饰也应视为本申请的保护范围。

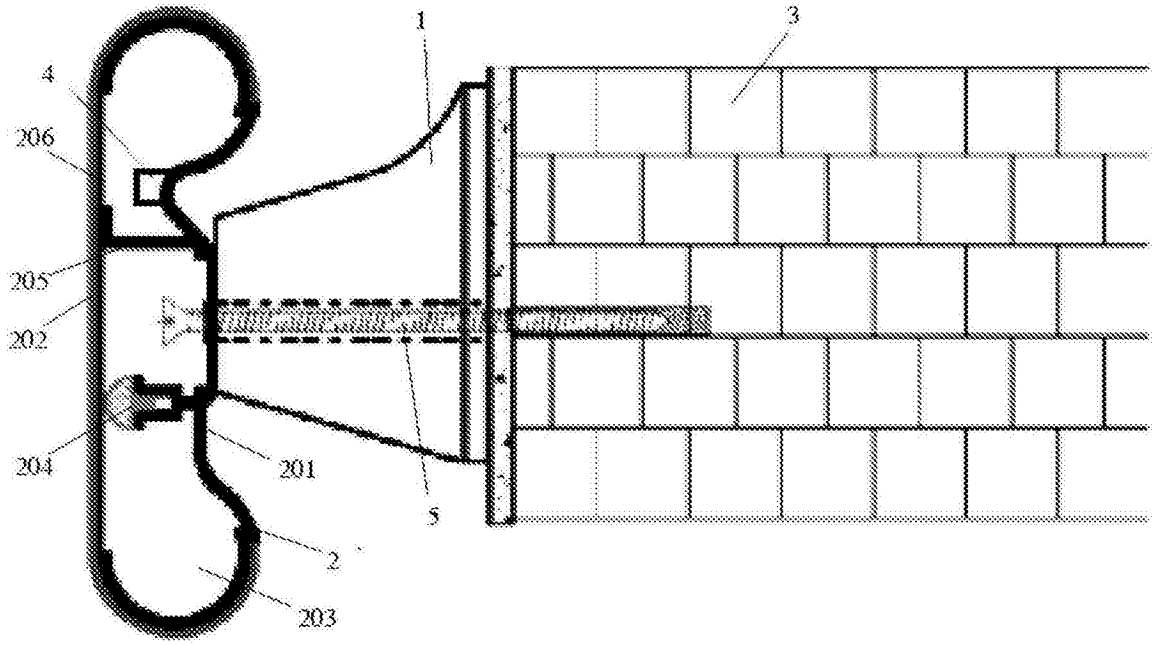

图1