(19)中华人民共和国国家知识产权局

(12)实用新型专利

(10)授权公告号 CN 203059227 U
(45)授权公告日 2013.07.17

(21)申请号 201220674360.6

(22)申请日 2012.12.10

(73)专利权人 叶红月
地址 325000 浙江省温州市鹿城区民航路文景花苑1幢1302室

(72)发明人 叶红月

(51)Int.Cl.
A47G 21/04(2006.01)

权利要求书1页 说明书2页 附图2页

(54)实用新型名称

一种具有防止汤汁下流的盛汤勺

(57)摘要

本实用新型公开了一种具有防止汤汁下流的盛汤勺，包括勺体(1)与所述勺体(1)连接为一体的勺柄(2)，其特征在于：所述勺柄(2)靠近所述勺体(1)处设置有凹槽(3)，所述凹槽(3)中心轴线与所述勺柄(2)中心轴线重合。通过在汤勺勺柄中部设置的凹槽，油水下流时能顺利进入凹槽，从而有效的阻止了残留的水或油流到勺柄上，达到保持勺柄清洁的目的，结构简单，实用性强，成本低。

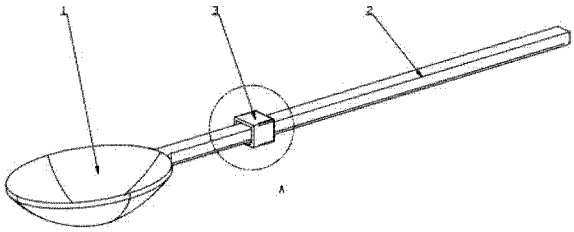

CN 203059227 U

1. 一种具有防止汤汁下流的盛汤勺，包括勺体（1）与所述勺体（1）连接为一体的勺柄（2），其特征在于：所述勺柄（2）靠近所述勺体（1）处设置有凹槽（3），所述凹槽（3）中心轴线与所述勺柄（2）中心轴线重合。

2. 如权利要求1所述的具有防止汤汁下流的盛汤勺，其特征在于：所述凹槽（3）为长方体。

3. 如权利要求2所述的具有防止汤汁下流的盛汤勺，其特征在于：所述凹槽（3）与所述勺体（1）水平距离为3cm。

一种具有防止汤汁下流的盛汤勺

技术领域

[0001] 本实用新型涉及一种勺子，尤其是涉及具有防止汤汁下流的盛汤勺。

背景技术

[0002] 日常生活中，人们使用的汤勺都是由勺柄、勺体构成。当汤勺舀完汤放置时，一般为了保持勺体的干净都会让勺体放置在盘碗上，如些一来就形成了勺体高于勺柄的现象，从而一些油或者水会从勺体流到勺柄，人手拿的时候，会把手弄脏。针对此问题，本案由此产生。

实用新型内容

[0003] 本实用新型所要解决的技术问题提供具有防止汤汁下流的盛汤勺，能够克服现有的汤勺舀完汤水放置时，会把手弄脏的缺点，从而大大方便了人们的日常使用。

[0004] 为了实现该目的，本实用新型的技术方案为：一种具有防止汤汁下流的盛汤勺，包括勺体与所述勺体连接为一体的勺柄，所述勺柄靠近所述勺体处设置有凹槽，所述凹槽中心轴线与所述勺柄中心轴线重合。

[0005] 作为上述技术方案的进一步改进：

[0006] 所述凹槽为长方体，所述凹槽与所述勺体水平距离为 3cm。

[0007] 与现有技术相比，本实用新型的优点是通过在汤勺勺柄中部设置的凹槽，油水下流时能顺利进入凹槽，从而有效的阻止了残留的水或油流到勺柄上，达到保持勺柄清洁的目的，结构简单，实用性强，成本低。

附图说明

[0008] 图 1 为本实用新型结构示意图；

[0009] 图 2 为本实用新型结构示意图；

[0010] 图 3 为本实用新型结构图 1 中 A 部分局部放大图；

[0011] 图中：1、勺体；2、勺柄；3、凹槽。

具体实施方式

[0012] 以下是本实用新型的具体实施例并结合附图，对本实用新型的技术方案作进一步的描述，但本实用新型并不限于这些实施例。

[0013] 如图所示，本实施例的具有防止汤汁下流的盛汤勺，包括勺体 1 与勺体 1 连接为一体的勺柄 2，勺柄 2 靠近勺体 1 处设置有凹槽 3，凹槽 3 中心轴线与勺柄 2 中心轴线重合。

[0014] 凹槽 3 为长方体，凹槽 3 与勺体 1 水平距离为 3cm。

[0015] 汤勺使用后，勺体斜靠在容器边缘，勺体残留的液体将沿勺柄向下流，勺柄上表面的残留液将流入设置在其上的凹槽中，阻止了从勺体上下流的汤汁流入手握勺柄处，从而勺柄下部将不会受到残留液的污染，保证了勺柄的清洁。

[0016] 以上所述仅为本实用新型的较佳实施例，并不用以限制本实用新型，凡在本实用新型的精神和原则之内所作的任何修改、等同替换和改进等，均包含在本实用新型的保护范围之内。

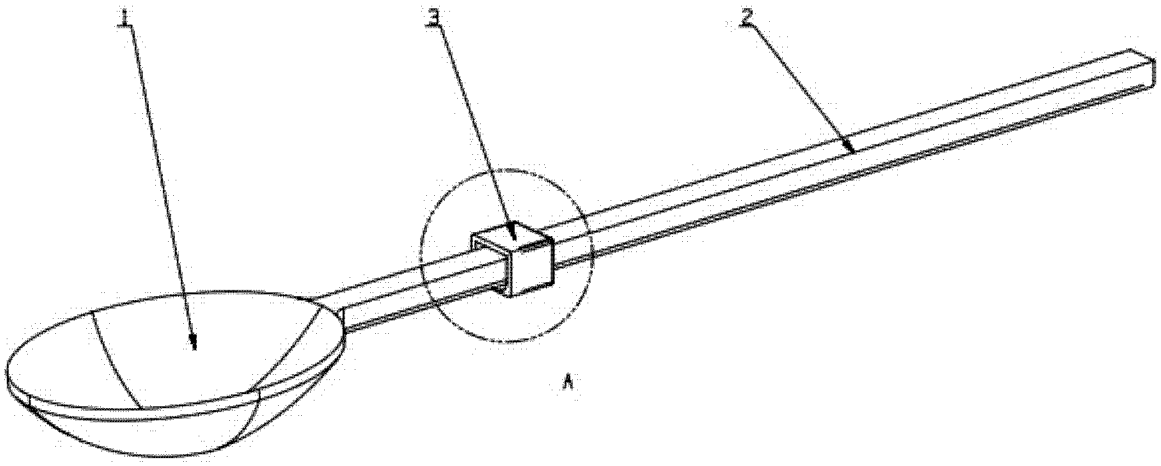

图 1

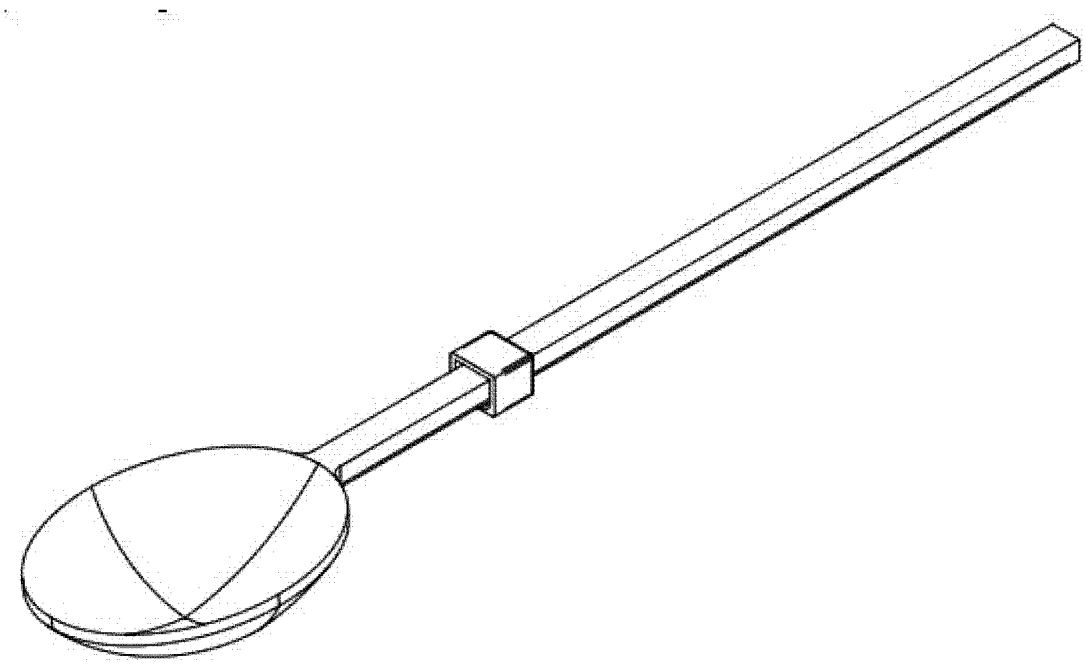

图 2

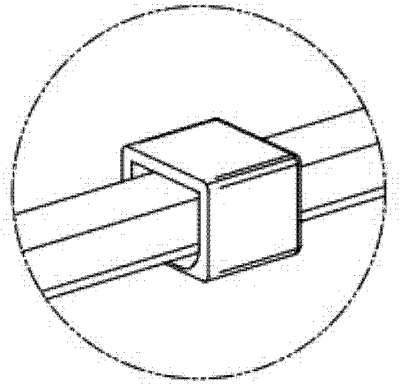

图 3