(19)国家知识产权局

(12)实用新型专利

(10)授权公告号 CN 221241979 U
(45)授权公告日 2024.07.02

(21)申请号 202323007561.8

(22)申请日 2023.11.08

(73)专利权人 刘智豪
地址 071000 河北省保定市高碑店市白沟镇CT工业园区

(72)发明人 刘智豪

(74)专利代理机构 安徽潍达知识产权代理事务所(普通合伙) 34166
专利代理师 曹达钦

(51)Int.Cl.
A45F 3/04(2006.01)
A45C 13/30(2006.01)
A45C 13/00(2006.01)
A45C 13/26(2006.01)

权利要求书1页 说明书3页 附图2页

(54)实用新型名称

一种可折叠防水背包

(57)摘要

本实用新型涉及一种可折叠防水背包,包括上包体,所述上包体上方设有防水拉链,所述防水拉链上方两侧设有防水条,所述上包体上方位于所述防水拉链相邻一侧设有提手,所述上包体一侧设有定位板,所述定位板上连接有背带,所述背带底部固定连接有卡扣,所述卡扣上连接有伸缩带,所述上包体下方设有折叠带,所述折叠带底部与下包体连接,所述上包体与所述下包体上设有收放线管,所述收放线管内部设有线绳。本实用新型通过设置上包体与下包体,并且上包体与下包体之间设有折叠带,在拉动线绳时,线绳可以调节上包体与下包体之间的距离,从而可以将折叠带展开或收纳,方便人们根据需要调节背包空间的大小,提高背包的实用性。

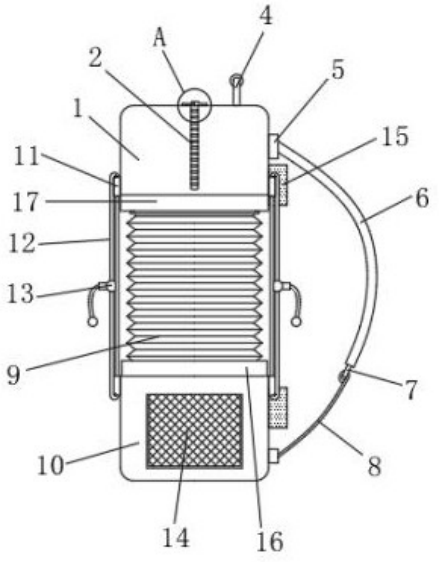

CN 221241979 U

1.一种可折叠防水背包,包括上包体(1),其特征在于:所述上包体(1)上方设有防水拉链(2),所述防水拉链(2)上方两侧设有防水条(3),所述上包体(1)上方位于所述防水拉链(2)相邻一侧设有提手(4),所述上包体(1)一侧设有定位板(5),所述定位板(5)上连接有背带(6),所述背带(6)底部固定连接有卡扣(7),所述卡扣(7)上连接有伸缩带(8),所述上包体(1)下方设有折叠带(9),所述折叠带(9)底部与下包体(10)连接,所述上包体(1)与所述下包体(10)上设有收放线管(11),所述收放线管(11)内部设有线绳(12),所述线绳(12)上连接有连接扣(13)。

2.根据权利要求1所述的一种可折叠防水背包,其特征在于:所述下包体(10)两侧设有网袋(14),所述下包体(10)上设有与所述上包体(1)上相同的所述定位板(5),所述下包体(10)上的定位板(5)与所述伸缩带(8)连接。

3.根据权利要求1所述的一种可折叠防水背包,其特征在于:所述上包体(1)与所述下包体(10)上设有背板(15),所述背板(15)内部填充材料为海绵垫。

4.根据权利要求1所述的一种可折叠防水背包,其特征在于:所述折叠带(9)呈波浪形,所述下包体(10)上设有连接板(16),所述上包体(1)底部设有固定板(17),所述连接板(16)与所述固定板(17)均呈环形,所述固定板(17)内部开设有容纳所述连接板(16)的凹槽,所述连接板(16)嵌入于所述固定板(17)内部。

5.根据权利要求1所述的一种可折叠防水背包,其特征在于:所述收放线管(11)数量为四个并对称设于所述上包体(1)与下包体(10)两侧,所述线绳(12)在所述收放线管(11)内部滑动连接。

6.根据权利要求3所述的一种可折叠防水背包,其特征在于:所述上包体(1)、所述下包体(10)、所述折叠带(9)、所述背带(6)、所述背板(15)均由防水布制作。

一种可折叠防水背包

技术领域

[0001] 本实用新型涉及一种可折叠防水背包,属于防水背包技术领域。

背景技术

[0002] 背包指背在背上的包,材质以多样化,真皮、塑料材质、涤纶、帆布、尼龙、棉麻等质地的箱包。在越来越标榜个性的时期,简约、复古、卡通等各类风格也从不同侧面迎合时尚人士张扬个性的需求。箱包的款式也由传统的商务包、书包、旅行包向笔袋、零钱包、小香包等扩展。

[0003] 目前使用的防水背包往往不具备折叠功能,背包的使用大小是固定的,使得背包在实际使用中无法根据需要自由调整背包的使用大小,因此,需要进行优化和改善。

实用新型内容

[0004] 本实用新型的目的在于提供一种可折叠防水背包,通过设置上包体与下包体,并且上包体与下包体之间设有折叠带,在拉动线绳时,线绳可以调节上包体与下包体之间的距离,从而可以将折叠带展开或收纳,方便人们根据需要调节背包空间的大小,提高背包的实用性,以解决上述背景技术中提出的问题。

[0005] 为实现上述目的,本实用新型提供如下技术方案:

[0006] 一种可折叠防水背包,包括上包体,所述上包体上方设有防水拉链,所述防水拉链上方两侧设有防水条,所述上包体上方位于所述防水拉链相邻一侧设有提手,所述上包体一侧设有定位板,所述定位板上连接有背带,所述背带底部固定连接有卡扣,所述卡扣上连接有伸缩带,所述上包体下方设有折叠带,所述折叠带底部与下包体连接,所述上包体与所述下包体上设有收放线管,所述收放线管内部设有线绳,所述线绳上连接有连接扣。

[0007] 进一步的,所述下包体两侧设有网袋,所述下包体上设有与所述上包体上相同的所述定位板,所述下包体上的定位板与所述伸缩带连接。

[0008] 进一步的,所述上包体与所述下包体上设有背板,所述背板内部填充材料为海绵垫。

[0009] 进一步的,所述折叠带呈波浪形,所述下包体上设有连接板,所述上包体底部设有固定板,所述连接板与所述固定板均呈环形,所述固定板内部开设有容纳所述连接板的凹槽,所述连接板嵌入于所述固定板内部。

[0010] 进一步的,所述收放线管数量为四个并对称设于所述上包体与下包体两侧,所述线绳在所述收放线管内部滑动连接。

[0011] 进一步的,所述上包体、所述下包体、所述折叠带、所述背带、所述背板均由防水布制作。

[0012] 本实用新型的有益效果是:

[0013] 通过设置上包体与下包体,上包体与下包体之间设有折叠带,并且上包体与下包体上均设有收放线管,在拉动收放线管中的线绳时,通过将线绳在收放线管中延伸和收纳,

使得线绳可以带动上下两侧的收放线管相互移动或向相反方向移动,从而可以调节上包体与下包体之间的距离,由于折叠带呈波浪形并可以收缩,使得上包体在下包体移动时可以调节背包中的容纳空间,方便人们根据需要调节背包空间的大小,提高背包的实用性。

附图说明

[0014] 附图用来提供对本实用新型的进一步理解,并且构成说明书的一部分,与本实用新型的具体实施方式一起用于解释本实用新型,并不构成对本实用新型的限制。

[0015] 图1是本实用新型一种可折叠防水背包的侧视图;

[0016] 图2是本实用新型一种可折叠防水背包的后视图;

[0017] 图3是本实用新型一种可折叠防水背包的图1中A处区域放大图;

[0018] 图中标号:1、上包体;2、防水拉链;3、防水条;4、提手;5、定位板;6、背带;7、卡扣;8、伸缩带;9、折叠带;10、下包体;11、收放线管;12、线绳;13、连接扣;14、网袋;15、背板;16、连接板;17、固定板。

实施方式

[0019] 下面将结合本实用新型实施例中的附图,对本实用新型实施例中的技术方案进行清楚、完整地描述,显然,所描述的实施例仅仅是本实用新型一部分实施例,而不是全部的实施例。基于本实用新型中的实施例,本领域普通技术人员在没有做出创造性劳动前提下所获得的所有其他实施例,都属于本实用新型保护的范围。

[0020] 实施例1:请参阅图1-图3,本实用新型提供一种技术方案:

[0021] 一种可折叠防水背包,包括上包体1,所述上包体1上方设有防水拉链2,所述防水拉链2上方两侧设有防水条3,所述上包体1上方位于所述防水拉链2相邻一侧设有提手4,所述上包体1一侧设有定位板5,所述定位板5上连接有背带6,所述背带6底部固定连接有卡扣7,所述卡扣7上连接有伸缩带8,所述上包体1下方设有折叠带9,所述折叠带9底部与下包体10连接,所述上包体1与所述下包体10上设有收放线管11,所述收放线管11内部设有线绳12,所述线绳12上连接有连接扣13。

[0022] 具体而言,所述下包体10两侧设有网袋14,所述下包体10上设有与所述上包体1上相同的所述定位板5,所述下包体10上的定位板5与所述伸缩带8连接,所述上包体1与所述下包体10上设有背板15,所述背板15内部填充材料为海绵垫,伸缩带8可以在卡扣7上调节长度,从而可以调节背带6与伸缩带8之间的总长度,方便使用者根据需要自由调整。

[0023] 具体而言,所述折叠带9呈波浪形,所述下包体10上设有连接板16,所述上包体1底部设有固定板17,所述连接板16与所述固定板17均呈环形,所述固定板17内部开设有容纳所述连接板16的凹槽,所述连接板16嵌入于所述固定板17内部,折叠带9呈波浪形并可以收缩,使得上包体1在下包体10移动时可以调节背包中的容纳空间,方便人们根据需要调节背包空间的大小,连接板16可以插入在固定板17中,当上包体1与下包体10将折叠带9完全收纳时,连接板16与固定板17可以将折叠带9密封在上包体1与下包体10之间,提高上包体1与下包体10连接时更加美观。

[0024] 实施例2:请参阅图2,本实施例与实施例1的区别在于:所述收放线管11数量为四个并对称设于所述上包体1与下包体10两侧,所述线绳12在所述收放线管11内部滑动连接,

所述上包体1、所述下包体10、所述折叠带9、所述背带6、所述背板15均由防水布制作，线绳12可以带动上下两侧的收放线管11相互移动或向相反方向移动，从而可以调节上包体1与下包体10之间的距离。

[0025] 本实用新型工作原理：使用时，在拉动收放线管11中的线绳12时，线绳12可以在收放线管11中延伸和收纳，使得线绳12可以带动上下两侧的收放线管11相互移动或向相反方向移动，从而可以调节上包体1与下包体10之间的距离，由于折叠带9呈波浪形并可以收缩，使得上包体1在下包体10移动时可以调节背包中的容纳空间，方便人们根据需要调节背包空间的大小，提高背包的实用性。

[0026] 对于本领域技术人员而言，显然本实用新型不限于上述示范性实施例的细节，而且在不背离本实用新型的精神或基本特征的情况下，能够以其他的具体形式实现本实用新型。因此，无论从哪一点来看，均应将实施例看作是示范性的，而且是非限制性的，本实用新型的范围由所附权利要求而不是上述说明限定，因此旨在将落在权利要求的等同要件的含义和范围内的所有变化囊括在本实用新型内。不应将权利要求中的任何附图标记视为限制所涉及的权利要求。

[0027] 此外，应当理解，虽然本说明书按照实施方式加以描述，但并非每个实施方式仅包含一个独立的技术方案，说明书的这种叙述方式仅仅是为清楚起见，本领域技术人员应当将说明书作为一个整体，各实施例中的技术方案也可以经适当组合，形成本领域技术人员可以理解的其他实施方式。

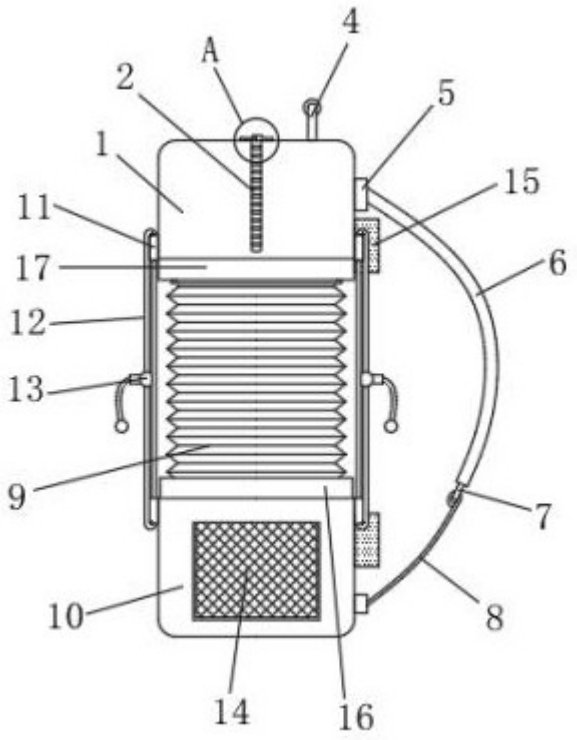

图 1

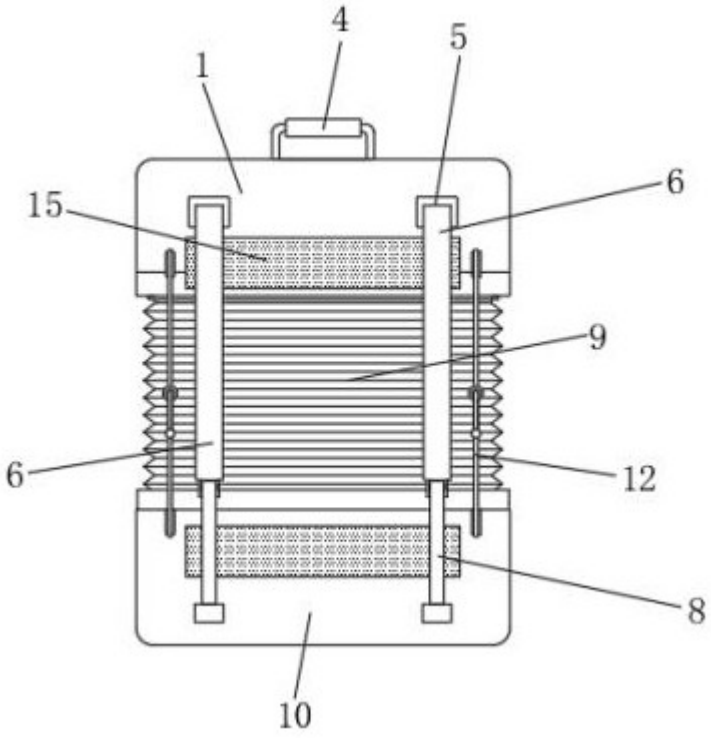

图 2

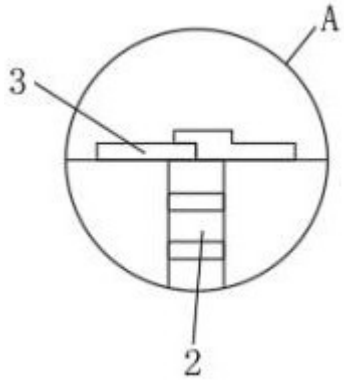

图 3