(19)中华人民共和国国家知识产权局

(12)实用新型专利

(10)授权公告号 CN 203977633 U
(45)授权公告日 2014.12.03

(21)申请号 201420325111.5

(22)申请日 2014.06.18

(73)专利权人 武汉理工大学
地址 430070 湖北省武汉市洪山区珞狮路122号

(72)发明人 蒋中秋 阮秀丽 温蕾 洪甘云萍 叶明亮 蒋理

(74)专利代理机构 湖北武汉永嘉专利代理有限公司 42102
代理人 王丹

(51)Int.Cl.
*E04B 2/74*(2006.01)
*E04B 2/82*(2006.01)

权利要求书1页 说明书2页 附图4页

(54)实用新型名称

新型木塑材料隔墙

(57)摘要

本实用新型提供一种新型木塑材料隔墙，由木塑材料的隔墙板和收边板构成；其中隔墙板为拼接结构，每块隔墙板结构相同，均从左到右依次由凸形连接端、墙板和凹形连接端构成，并且为整体成型结构；前一个隔墙板的凸形连接端与后一个与其拼接的隔墙板的凹形连接端相互匹配卡接；收边板包括上端口和下端口，其中上端口与拼接后的隔墙板卡接，下端口直接放置地面上，或是与地面上的金属预埋件连接。通过采用凸形连接端和凹形连接端构成阴阳连接结构，便于采用插接式的方式组成墙体，这种拼接组装方式巧妙，不需要任何连接件，解决了木塑产品握钉力差的弊端，同时本产品结构简单，安装便捷，克服了现有隔墙安装程序繁琐，施工不便的弊端。

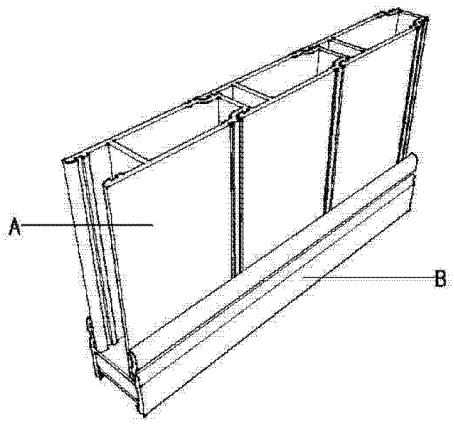


CN 203977633 U

1. 一种新型木塑材料隔墙，其特征在于：它由木塑材料的隔墙板和收边板构成；其中

隔墙板为拼接结构，每块隔墙板结构相同，均从左到右依次由凸形连接端、墙板和凹形连接端构成，并且为整体成型结构；前一个隔墙板的凸形连接端与后一个与其拼接的隔墙板的凹形连接端相互匹配卡接；

收边板包括上端口和下端口，其中上端口与拼接后的隔墙板卡接，下端口直接放置地面上，或是与地面上的金属预埋件连接。

2. 根据权利要求 1 所述的新型木塑材料隔墙，其特征在于：所述的凸形连接端包括连接面和两边设置的凸起，所述的凹形连接端设有卡槽，卡槽与凸起相互匹配；凹形连接端与墙板之间设有与墙板相互垂直的加强板，前一个隔墙板的加强板与后一个与其拼接的隔墙板的连接面相接触。

3. 根据权利要求 1 所述的新型木塑材料隔墙，其特征在于：所述的收边板的上端口截面为括弧形。

4. 根据权利要求 1 所述的新型木塑材料隔墙，其特征在于：所述的收边板的下端口截面为倒钩形。

# 新型木塑材料隔墙

## 技术领域

[0001] 本实用新型涉及一种建筑墙体材料，具体涉及一种新型木塑材料隔墙。

## 背景技术

[0002] 随着建筑行业的飞速发展，近年来各种建筑新型材料开始流行起来。在我国新型墙体材料种类繁多，发展迅速，主要分为砖、块、板，如粘土空心砖、掺废料的粘土砖、非粘土砖、建筑砌块、加气混凝土、轻质板材、复合板材等。在现在市面上大量使用的还是传统的一些墙体材料，新型墙体材料的使用占的比较较少。只有促使各种新型建材材料因地制宜的发展，才能改变墙体材料不合理的产品结构，达到节能、环保、保护耕地、利用工业废渣、促进建筑行业发展的目的。

## 实用新型内容

[0003] 本实用新型要解决的技术问题是：提供一种新型木塑材料隔墙，克服现有隔墙安装程序繁琐，施工不便的弊端，以及现有隔墙材料易出现受潮变形、生锈、干缩等质量问题。

[0004] 本实用新型为解决上述技术问题所采取的技术方案为：一种新型木塑材料隔墙，其特征在于：它由木塑材料的隔墙板和收边板构成；其中

[0005] 隔墙板为拼接结构，每块隔墙板结构相同，均从左到右依次由凸形连接端、墙板和凹形连接端构成，并且为整体成型结构；前一个隔墙板的凸形连接端与后一个与其拼接的隔墙板的凹形连接端相互匹配卡接；

[0006] 收边板包括上端口和下端口，其中上端口与拼接后的隔墙板卡接，下端口直接放置地面上，或是与地面上的金属预埋件连接。

[0007] 按上述方案，所述的凸形连接端包括连接面和两边设置的凸起，所述的凹形连接端设有卡槽，卡槽与凸起相互匹配；凹形连接端与墙板之间设有与墙板相互垂直的加强板，前一个隔墙板的加强板与后一个与其拼接的隔墙板的连接面相接触。

[0008] 按上述方案，所述的收边板的上端口截面为括弧形。

[0009] 按上述方案，所述的收边板的下端口截面为倒钩形。

[0010] 本实用新型的有益效果为：

[0011] 1、通过采用凸形连接端和凹形连接端构成阴阳连接结构，便于采用插接式的方式组成墙体，这种拼接组装方式巧妙，不需要任何连接件，解决了木塑产品握钉力差的弊端，同时本产品结构简单，安装便捷，克服了现有隔墙安装程序繁琐，施工不便的弊端；木塑材料的收边板作为墙体的基座，不仅起到了固定的作用，还解决了木塑产品断面粗糙，难于收口的技术问题；提倡了环保的理念，解决了木塑材料在墙体上的运用，解决了现有隔墙材料易出现受潮变形、生锈、干缩等质量问题。

[0012] 2、通过增加加强板，以及对凸形连接端和凹形连接端的进一步结构细化设计，使得隔墙板更为牢固。

[0013] 3、收边板采用括弧形端口与隔墙板卡接，使得连接处没有毛边，得到平滑过渡；下

端口采用倒钩形设计，在收边板插入到地面金属预埋件的时候更为坚固。

## 附图说明

[0014] 图 1 为本实用新型一实施例的整体结构立体图。

[0015] 图 2 为本实用新型一实施例的侧向视图。

[0016] 图 3 为隔墙板的结构立体图。

[0017] 图 4 为隔墙板的截面视图。

[0018] 图 5 为收边板的结构立体图。

[0019] 图 6 为收边板的截面视图。

[0020] 图中：A- 隔墙板，1- 凸形连接端，1-1- 连接面，1-2- 凸起，2- 墙板，3- 凹形连接端，3-1- 加强板，3-2- 卡槽，B- 收边板，B-1- 上端口，B-2- 下端口。

## 具体实施方式

[0021] 图 1 为本实用新型一实施例的整体结构立体图，图 2 为本实用新型一实施例的侧向视图，它由木塑材料的隔墙板 A 和收边板 B 构成。

[0022] 其中隔墙板 A 为拼接结构，每块隔墙板 A 结构相同，如图 3 和图 4 所示，均从左到右依次由凸形连接端 1、墙板 2 和凹形连接端 3 构成，并且为整体成型结构；前一个隔墙板的凸形连接端 1 与后一个与其拼接的隔墙板的凹形连接端 3 相互匹配卡接；凸形连接端 1 包括连接面 1-1 和两边设置的凸起 1-2，所述的凹形连接端 3 设有卡槽 3-2，卡槽 3-2 与凸起 1-2 相互匹配；凹形连接端 3 与墙板 2 之间设有与墙板 2 相互垂直的加强板 3-1，前一个隔墙板 A 的加强板 3-1 与后一个与其拼接的隔墙板 A 的连接面 1-1 相接触。

[0023] 收边板 B 包括上端口和下端口，如图 5 和图 6 所示，其中上端口 B-1 与拼接后的隔墙板卡接，下端口 B-2 有两种用法：1、当该新型木塑材料隔墙为临时性隔墙时，下端口 B-2 直接放置在地面上；2、当该新型木塑材料隔墙为临时性隔墙时，下端口 B-2 与之相应的钩形金属预埋件连接，固定于地面上。收边板 B 的上端口 B-1 截面为括弧形，本实施例中上端口的高度为 58cm；下端口 B-2 截面为倒钩形。

[0024] 以上所述仅为本实用新型较佳的实施例而已，当然不能以此来限定本实用新型之权利范围，因此依本实用新型申请专利范围所作的等效变化，仍属本实用新型的保护范围。

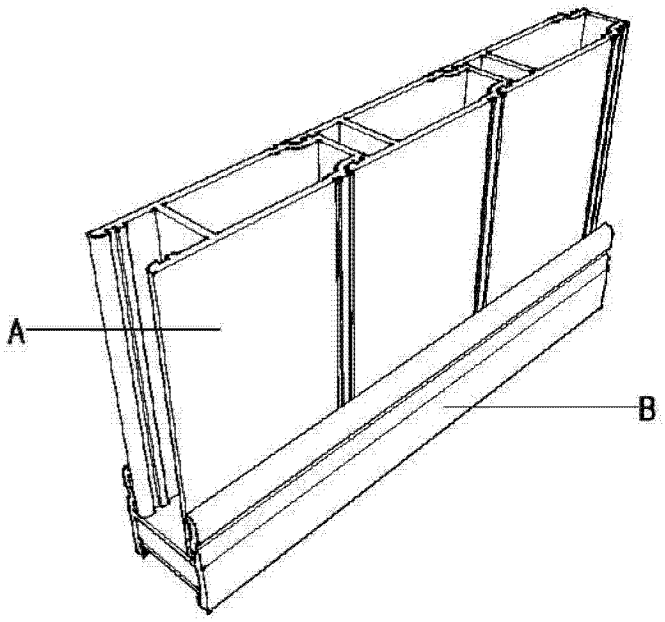


图 1

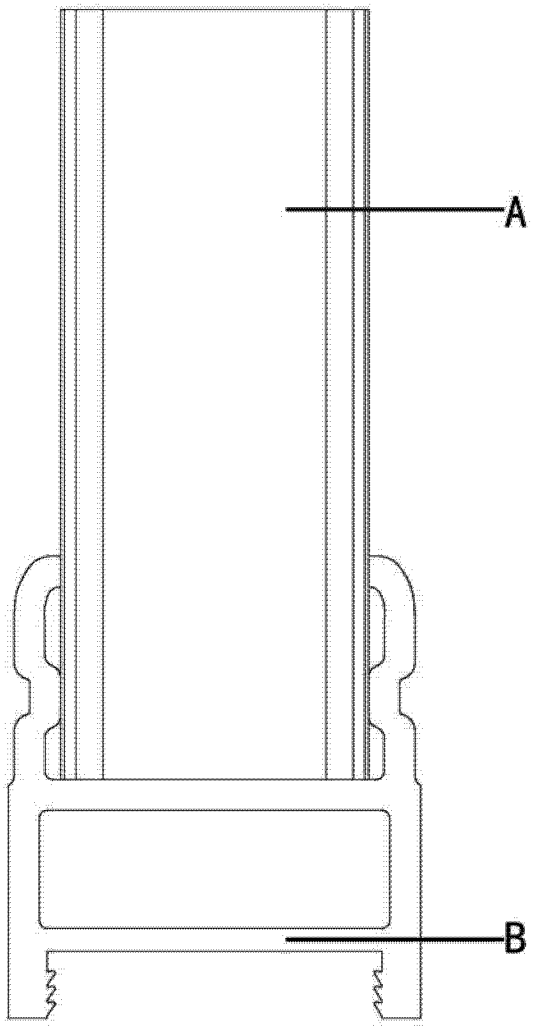


图 2

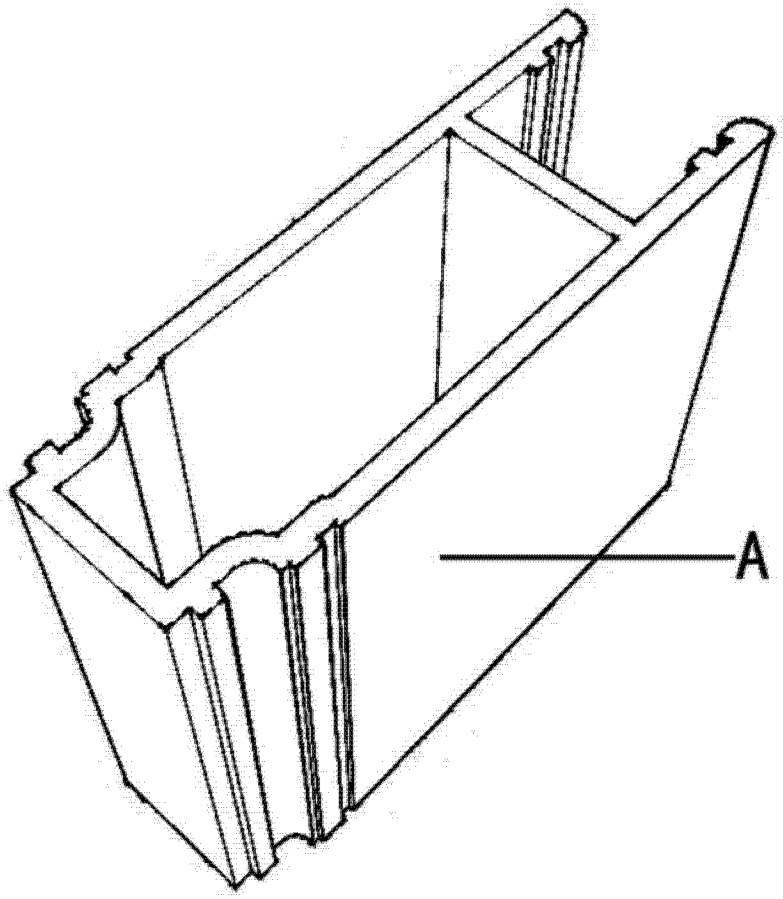


图 3

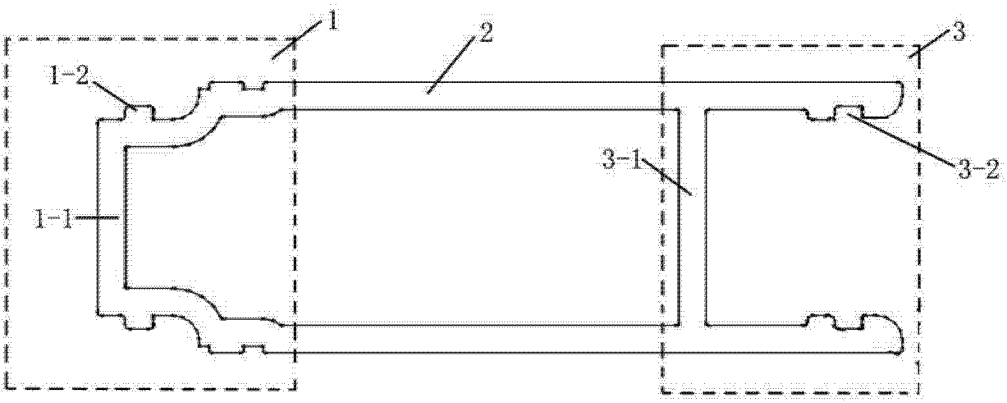


图 4

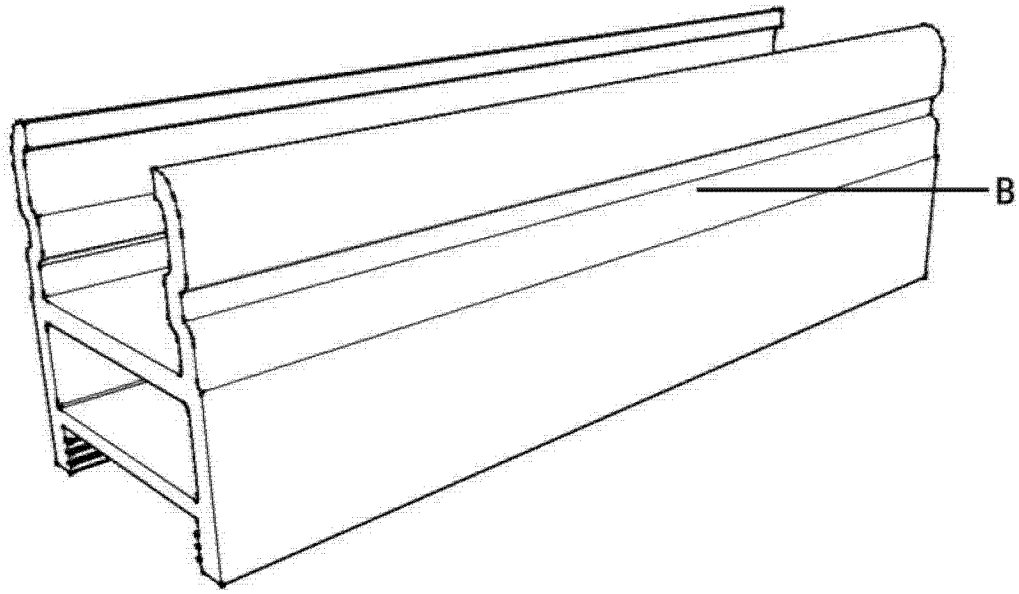


图 5

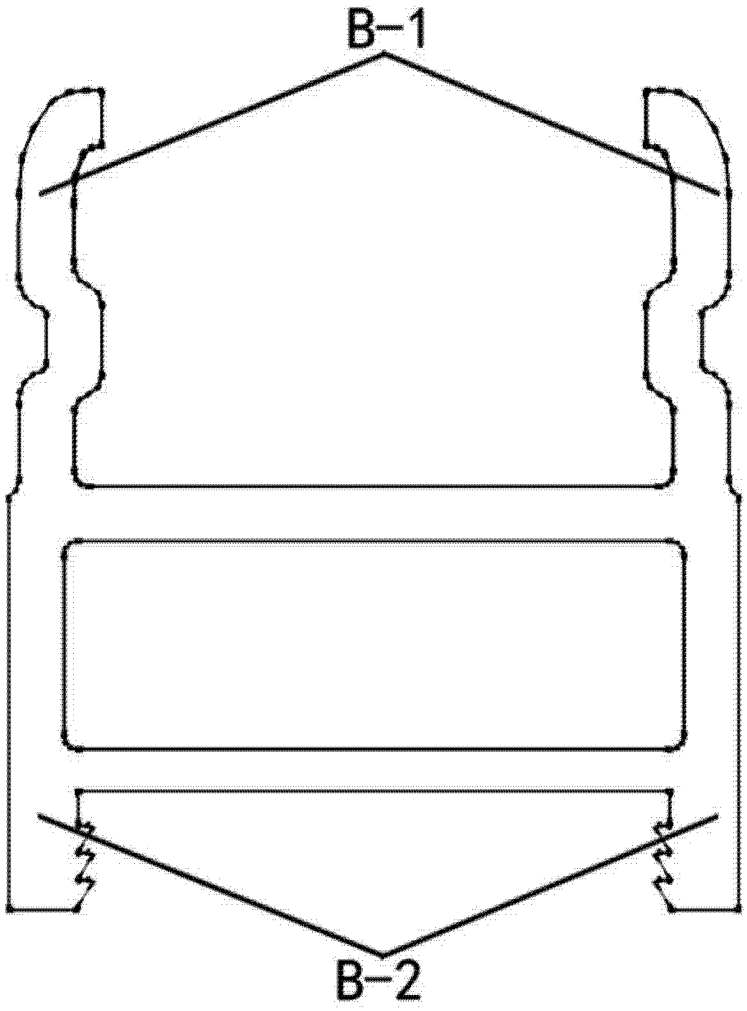


图 6