(19)中华人民共和国国家知识产权局

(12)实用新型专利

(10)授权公告号 CN 202997270 U
(45)授权公告日 2013.06.12

(21)申请号 201220577455.6

(22)申请日 2012.11.05

(73)专利权人 蚌埠天光传感器有限公司
地址 233010 安徽省蚌埠市高新区嘉和路118号

(72)发明人 黄若丰

(74)专利代理机构 安徽合肥华信知识产权代理有限公司 34112
代理人 余成俊

(51)Int.Cl.
H01R 43/02(2006.01)

权利要求书1页 说明书2页 附图2页

(54)实用新型名称

带有橡胶片的基片焊接端子的夹紧装置

(57)摘要

本实用新型公开了一种带有橡胶片的基片焊接端子的夹紧装置，所述底座的后端设有U型台阶，所述底座的中部分别设有横向基片放置槽，所述的横向基片放置槽的两侧分别位于底座的边缘处开有横向的左、右限位槽，所述的底座前端的两侧分别设有限位凸台，上盖中部的两侧分别设有左、右限位凸台，上盖内侧贴合有橡胶片，上盖的前端设有条形上通孔。本实用新型通过在上盖内侧贴合橡胶片，防止在上盖押金基片时压力过大，损坏基片，减少材料的浪费，结构合理，取代了以往的手工焊接操作，且定位准确、焊接均匀、工作效率高。

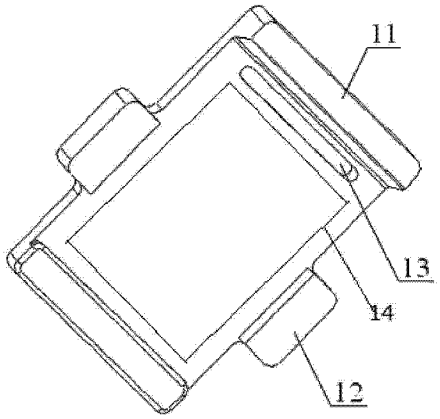

CN 202997270 U

1. 一种带有橡胶片的基片焊接端子的夹紧装置，包括有相扣合的底座和上盖，其特征在于：所述底座的后端设有 U 型台阶，所述底座的中部分别设有横向基片放置槽，所述的横向基片放置槽的两侧分别位于底座的边缘处开有横向的左、右限位槽，所述的底座前端的两侧分别设有限位凸台，底座前端两侧的限位凸台之间设有端子固定凸台，所述的横向基片放置槽和端子固定凸台间设有条形下通孔，所述的端子固定凸台和底座的前端分别设有多个端子槽，相邻二个端子槽之间分别设有下凸台，所述上盖的前后端分别设有与底座前端和 U 型台阶相对应的前、后限位凸台，上盖中部的两侧分别设有与左、右限位槽相对应的左、右限位凸台，上盖内侧贴合有橡胶片，上盖的前端设有与条形下通孔相对应的条形上通孔。

带有橡胶片的基片焊接端子的夹紧装置

技术领域

[0001] 本实用新型涉及基片上焊接端子的技术领域，尤其涉及一种带有橡胶片的基片焊接端子的夹紧装置。

背景技术

[0002] 基片有三种功能：装配器件的机械支撑、电气互联图案和批量制造膜原件的基底和器件的散热煤质。基片在使用时，需要通过接线端子来接通电路，端子是通过焊接方式与基片连接的，一直以来，焊接基片都采用手工操作，定位不准，且焊接不均匀，同时大大影响了生产效率。在焊接端子夹紧的同时还要保证基片不会被上盖损坏。

实用新型内容

[0003] 本实用新型目的就是为了弥补已有技术的缺陷，提供一种带有橡胶片的基片焊接端子的夹紧装置。

[0004] 本实用新型是通过以下技术方案实现的：

[0005] 一种带有橡胶片的基片焊接端子的夹紧装置，包括有相扣合的底座和上盖，所述底座的后端设有 U 型台阶，所述底座的中部分别设有横向基片放置槽，所述的横向基片放置槽的两侧分别位于底座的边缘处开有横向的左、右限位槽，所述的底座前端的两侧分别设有限位凸台，底座前端两侧的限位凸台之间设有端子固定凸台，所述的横向基片放置槽和端子固定凸台间设有条形下通孔，所述的端子固定凸台和底座的前端分别设有多个端子槽，相邻二个端子槽之间分别设有下凸台，所述上盖的前后端分别设有与底座前端和 U 型台阶相对应的前、后限位凸台，上盖中部的两侧分别设有与左、右限位槽相对应的左、右限位凸台，上盖内侧贴合有橡胶片，上盖的前端设有与条形下通孔相对应的条形上通孔。

[0006] 在工作前，将基片固定在横向基片放置槽内，将端子固定在端子槽内，并与基片电连接，点好锡膏后，用上盖压紧，放入 SMT 中进行焊接，焊接完毕后取出，然后将上盖从底座上取下，最后取出焊接有端子的基片。

[0007] 本实用新型的优点是：本实用新型通过在上盖内侧贴合橡胶片，防止在上盖押金基片时压力过大，损坏基片，减少材料的浪费，结构合理，取代了以往的手工焊接操作，且定位准确、焊接均匀、工作效率高。

附图说明

[0008] 图 1 为本实用新型的结构示意图。

[0009] 图 2 为本实用新型底座结构示意图。

[0010] 图 3 为本实用新型上盖结构示意图。

具体实施方式

[0011] 如图 1、2、3 所示，一种带有橡胶片的基片焊接端子的夹紧装置，包括有相扣合的

底座 1 和上盖 2，所述底座 1 的后端设有 U 型台阶 3，所述底座 1 的中部分别设有横向基片放置槽 4，所述的横向基片放置槽 4 的两侧分别位于底座 1 的边缘处开有横向的左、右限位槽 5，所述的底座 1 前端的两侧分别设有限位凸台 6，底座 1 前端两侧的限位凸台 6 之间设有端子固定凸台 7，所述的横向基片放置槽 4 和端子固定凸台 7 间设有条形下通孔 8，所述的端子固定凸台 7 和底座 1 的前端分别设有多个端子槽 9，相邻二个端子槽 9 之间分别设有下凸台 10，所述上盖 2 的前后端分别设有与底座 2 前端和 U 型台 3 阶相对应的前、后限位凸台 11，上盖 2 中部的两侧分别设有与左、右限位槽 5 相对应的左、右限位凸台 12，上盖 2 内侧贴合有橡胶片 14，上盖 2 的前端设有与条形下通孔 8 相对应的条形上通孔 13。

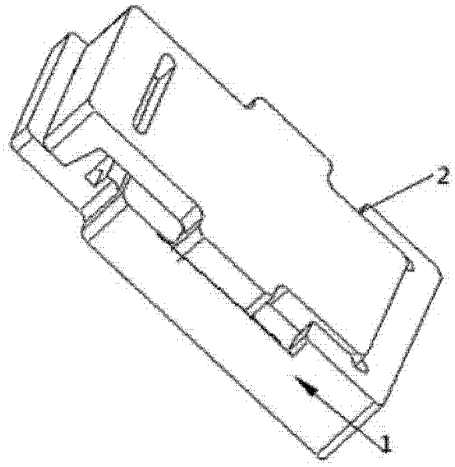

图 1

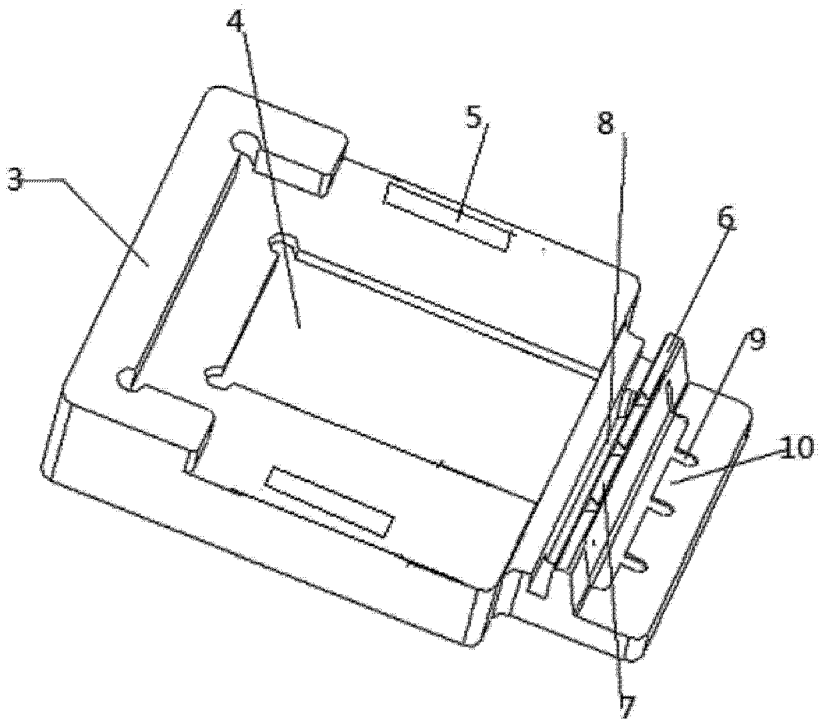

图 2

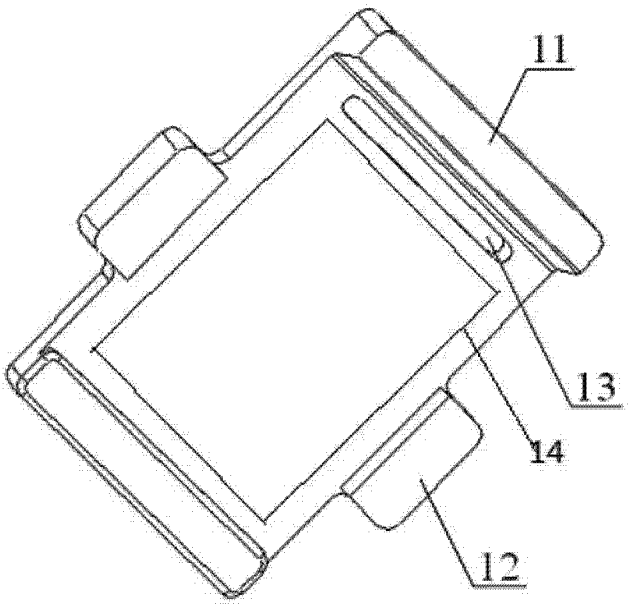

图 3