[19] 中华人民共和国国家知识产权局

[51] Int. Cl.
A61H 3/02 (2006.01)

[12] 实用新型专利说明书

专利号 ZL 200620011859.3

[45] 授权公告日 2007 年 11 月 14 日

[11] 授权公告号 CN 200973808Y

[22] 申请日 2006.11.29

[21] 申请号 200620011859.3

[73] 专利权人 黄雪玉

地址 273100 山东省济宁市曲阜市中医院

[72] 设计人 黄雪玉 吕明忠

权利要求书 1 页 说明书 1 页 附图 1 页

[54] 实用新型名称

可调宽度高矮拐杖

[57] 摘要

可调宽度高矮拐杖，属于医疗器械装置技术领域。对于骨伤患者要借助拐杖进行行走，目前使用的拐杖对于成人和未成年人可选择的型号较少，由于尺寸不相对应使他们勉强使用用着很不舒服。该实用新型的技术方案为：支撑腿 6 一端与下管套 8 固定连接，其另一端上设置有防滑套 7，下管套 8 上分别固定有上握把手 1 和下握把手 2，在下管套 8 上两边分别设置有定位螺栓 5，上套管 4 一端插入下管套 8 内，其另一端插入宽度调整管套 3 内，在宽度调整管套 3 上设置有定位螺栓 5。它的优点是：它可根据成人和未成年人的身高和体形不同调整拐杖的宽度和高矮，使用它舒适行走方便，可做到一个产品多人使用，它操作简单方便安全可靠。

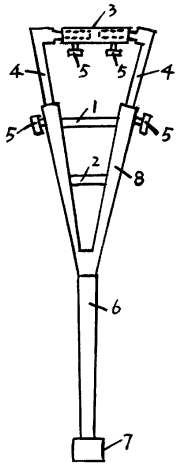

1、可调宽度高矮拐杖，其特征是：支撑腿（6）一端与下管套（8）固定连接，其另一端上设置有防滑套（7），下管套（8）上分别固定有上握把手（1）和下握把手（2），在下管套（8）上两边分别设置有定位螺栓（5），上套管（4）一端插入下管套（8）内，其另一端插入宽度调整管套（3）内，在宽度调整管套（3）上设置有定位螺栓（5）。

可调宽度高矮拐杖

技术领域：本实用新型涉及医疗器械装置技术领域，更具体的讲是可调宽度高矮拐杖。

背景技术：对于骨伤患者要借助拐杖进行行走，目前使用的拐杖对于成人和未成年人可选择的型号较少，由于尺寸不相对应使他们勉强使用用着很不舒服。

发明内容：为克服上述缺点，本实用新型的目的是设计一种可调宽度高矮拐杖。它的技术方案为：支撑腿 6 一端与下管套 8 固定连接，其另一端上设置有防滑套 7，下管套 8 上分别固定有上握把手 1 和下握把手 2，在下管套 8 上两边分别设置有定位螺栓 5，上套管 4 一端插入下管套 8 内，其另一端插入宽度调整管套 3 内，在宽度调整管套 3 上设置有定位螺栓 5。该实用新型的优点是：该可调宽度高矮拐杖结构设计合理实用，构思巧妙新颖，它可根据成人和未成年人的身高和体形不同调整拐杖的宽度和高矮，使用它舒适行走方便，可做到一个产品多人使用，它操作简单方便安全可靠。

附图说明：该附图为本实用新型结构示意图。附图中：1、上握把手，2、下握把手，3、宽度调整管套，4、上套管，5、定位螺栓，6、支撑腿，7、防滑套，8、下管套。

具体实施方式：支撑腿 6 一端与下管套 8 固定连接，其另一端上设置有防滑套 7，下管套 8 上分别固定有上握把手 1 和下握把手 2，在下管套 8 上两边分别设置有定位螺栓 5，上套管 4 一端插入下管套 8 内，其另一端插入宽度调整管套 3 内，在宽度调整管套 3 上设置有定位螺栓 5。使用该拐杖时，可根据成人和未成年人的身高和体形不同调整上套管 4 和宽度调整管套 3 之间的宽度，然后用定位螺栓 5 固定住，调整上套管 4 和下管套 8 高矮，然后用定位螺栓 5 固定住使用即可。

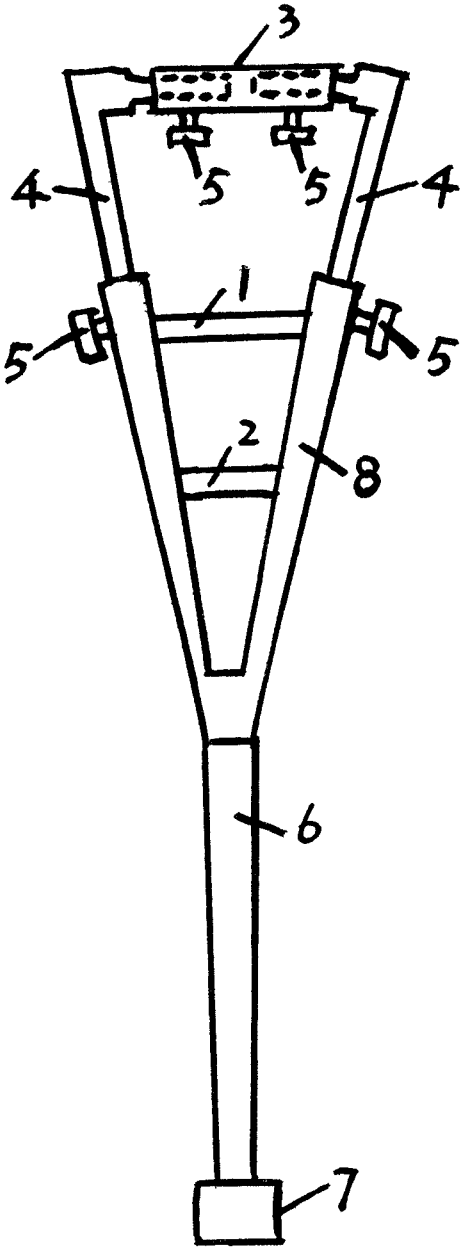
3
4
5
5
4
1
5
5
2
8
6
7