(19)国家知识产权局

(12)实用新型专利

(10)授权公告号 CN 221503078 U
(45)授权公告日 2024.08.09

(21)申请号 202323005156.2

(22)申请日 2023.11.07

(73)专利权人 唐山市规划建筑设计研究院有限公司
地址 063000 河北省唐山市唐山路北区华岩路30号

(72)发明人 郑晓龙

(74)专利代理机构 重庆知育道知识产权代理事务所(普通合伙) 50296
专利代理师 刘强

(51)Int.Cl.
E06B 3/46(2006.01)
E06B 7/14(2006.01)
E05C 17/60(2006.01)

权利要求书1页 说明书3页 附图3页

(54)实用新型名称

一种节能防水复合门窗

(57)摘要

本实用新型公开了一种节能防水复合门窗，包括窗框和两个滑动安装于窗框内侧的窗扇，所述窗框的内底面上固定安装有两个相互平行的导轨，所述窗扇通过滑槽滑动安装于对应的导轨上，所述导轨上均固定安装有一个限位机构，且限位机构在导轨上的位置可调，所述窗框的朝向房外的外壁贯穿设置有多个第一排水孔，所述导轨的外壁底部均贯穿设置有多个第二排水孔；本实用新型中，沿窗扇滑落的雨水会进入内底面上方，继而沿导轨的上的第二排水孔及窗框上的第一排水孔排出，家中有低龄儿童的用户可在导轨上调节限位机构的位置，以限位窗扇的开启范围，从而消除儿童坠楼的安全隐患。

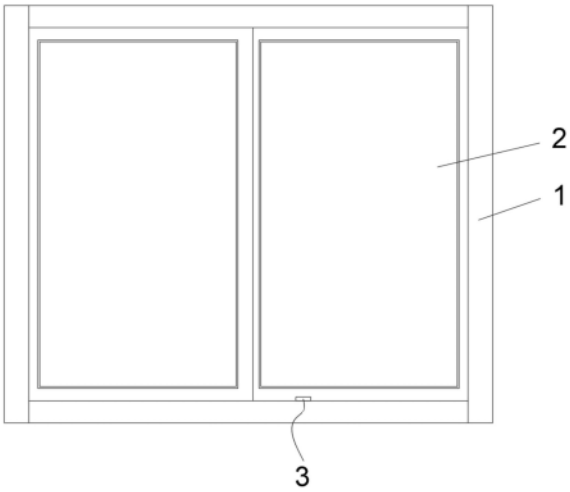

CN 221503078 U

1.一种节能防水复合门窗,其特征在于:包括窗框(1)和两个滑动安装于窗框(1)内侧的窗扇(2),所述窗框(1)的内底面(4)上固定安装有两个相互平行的导轨(6),所述窗扇(2)通过滑槽(8)滑动安装于对应的导轨(6)上,所述导轨(6)上均固定安装有一个限位机构(3),且限位机构(3)在导轨(6)上的位置可调,所述窗框(1)的朝向房外的外壁贯穿设置有多个第一排水孔(5),所述导轨(6)的外壁底部均贯穿设置有多个第二排水孔(7)。

2.根据权利要求1所述的一种节能防水复合门窗,其特征在于:所述内底面(4)呈倾斜设置,且第一排水孔(5)位于内底面(4)的最低处。

3.根据权利要求1所述的一种节能防水复合门窗,其特征在于:所述限位机构(3)包括壳体(9),所述壳体(9)的底部开设有与导轨(6)相适配的凹槽(10),所述凹槽(10)的内侧贯穿设置有开口槽(15),所述壳体(9)内与开口槽(15)的对应处设置有夹紧机构。

4.根据权利要求3所述的一种节能防水复合门窗,其特征在于:所述夹紧机构包括两个对称滑动安装在壳体(9)内的丝块(12),所述丝块(12)对称分布在开口槽(15)的两侧,且丝块(12)朝向开口槽(15)的外壁固定连接有夹块(14),所述壳体(9)内转动连接有双向螺杆(11),且双向螺杆(11)的一端贯穿壳体(9),所述丝块(12)通过与双向螺杆(11)相适配的螺纹孔套设在双向螺杆(11)上。

5.根据权利要求4所述的一种节能防水复合门窗,其特征在于:所述丝块(12)的外壁均滑动穿设有导杆(13),所述导杆(13)与壳体(9)的内壁固定连接。

一种节能防水复合门窗

技术领域

[0001] 本实用新型涉及一种门窗,具体是一种节能防水复合门窗。

背景技术

[0002] 断桥式铝塑复合门窗作为一种具有优良保温性能与隔音性能的门窗,以及广泛的用于各种房屋建筑工程项目中,因其具备良好的保温效果,因此能够有效的减少室内外的热交换,起到节能效果,从而减少夏季空调费用与冬季采暖费用。

[0003] 目前常见的断桥式铝塑复合门窗主要分为平开窗与推拉窗,其中推拉窗具有操作方便,且不占用室内外空间的优点,但对于家中有低龄儿童的用户而言,此类的推拉窗由于易打开,且开窗空间大,因此在儿童独自在家时,存在较大的安全隐患,有待改进。

实用新型内容

[0004] 本实用新型的目的在于提供一种节能防水复合门窗,以解决上述背景技术中提出的问题。

[0005] 为实现上述目的,本实用新型提供如下技术方案:

[0006] 一种节能防水复合门窗,包括窗框和两个滑动安装于窗框内侧的窗扇,所述窗框的内底面上固定安装有两个相互平行的导轨,所述窗扇通过滑槽滑动安装于对应的导轨上,所述导轨上均固定安装有一个限位机构,且限位机构在导轨上的位置可调,所述窗框的朝向房外的外壁贯穿设置有多个第一排水孔,所述导轨的外壁底部均贯穿设置有多个第二排水孔。

[0007] 作为本实用新型进一步的方案:所述内底面呈倾斜设置,且第一排水孔位于内底面的最低处。

[0008] 作为本实用新型进一步的方案:所述限位机构包括壳体,所述壳体的底部开设有与导轨相适配的凹槽,所述凹槽的内侧贯穿设置有开口槽,所述壳体内与开口槽的对应处设置有夹紧机构。

[0009] 作为本实用新型进一步的方案:所述夹紧机构包括两个对称滑动安装在壳体内的丝块,所述丝块对称分布在开口槽的两侧,且丝块朝向开口槽的外壁固定连接有夹块,所述壳体内转动连接有双向螺杆,且双向螺杆的一端贯穿壳体,所述丝块通过与双向螺杆相适配的螺纹孔套设在双向螺杆上。

[0010] 作为本实用新型再进一步的方案:所述丝块的外壁均滑动穿设有导杆,所述导杆与壳体的内壁固定连接。

[0011] 与现有技术相比,本实用新型的有益效果是:

[0012] 本实用新型中,沿窗扇滑落的雨水会进入内底面上方,继而沿导轨的上的第二排水孔及窗框上的第一排水孔排出,家中有低龄儿童的用户可在导轨上调节限位机构的位置,以限位窗扇的开启范围,从而消除儿童坠楼的安全隐患。

附图说明

[0013] 图1为一种节能防水复合门窗的结构示意图。

[0014] 图2为一种节能防水复合门窗中第一排水孔的结构示意图。

[0015] 图3为一种节能防水复合门窗中限位机构的结构示意图。

[0016] 其中,窗框1、窗扇2、限位机构3、内底面4、第一排水孔5、导轨6、第二排水孔7、滑槽8、壳体9、凹槽10、双向螺杆11、丝块12、导杆13、夹块14、开口槽15。

具体实施方式

[0017] 下面将结合本实用新型实施例中的附图,对本实用新型实施例中的技术方案进行清楚、完整地描述,显然,所描述的实施例仅仅是本实用新型一部分实施例,而不是全部的实施例。基于本实用新型中的实施例,本领域普通技术人员在没有做出创造性劳动前提下所获得的所有其他实施例,都属于本实用新型保护的范围。

[0018] 请参阅图1～3,本实用新型实施例中,一种节能防水复合门窗,包括窗框1和两个滑动安装于窗框1内侧的窗扇2,其中窗框1和窗扇2的框架均采用断桥式铝塑复合型材制作,窗扇2采用双层中空玻璃,所述窗框1的内底面4上固定安装有两个相互平行的导轨6,所述窗扇2通过滑槽8滑动安装于对应的导轨6上,所述导轨6上均固定安装有一个限位机构3,且限位机构3在导轨6上的位置可调,所述窗框1的朝向房外的外壁贯穿设置有多个第一排水孔5,所述导轨6的外壁底部均贯穿设置有多个第二排水孔7。

[0019] 本实用新型通过采用上述方案,在雨雪天气时,沿窗扇2滑落的雨水会进入内底面4上方,继而沿导轨6的上的第二排水孔7及窗框1上的第一排水孔5排出,家中有低龄儿童的用户可在导轨6上调节限位机构3的位置,以限位窗扇2的开启范围,从而消除儿童坠楼的安全隐患。

[0020] 具体结合图2,在本实用新型的一个实施例中,所述内底面4呈倾斜设置,且第一排水孔5位于内底面4的最低处。

[0021] 通过倾斜设置的内底面4,能够对雨水起到更好的导流效果,从而提高窗框1的排水效率,并避免出现积水现象。

[0022] 具体结合图3,在本实用新型的一个实施例中,所述限位机构3包括壳体9,所述壳体9的底部开设有与导轨6相适配的凹槽10,所述凹槽10的内侧贯穿设置有开口槽15,所述壳体9内与开口槽15的对应处设置有夹紧机构,进一步的,所述夹紧机构包括两个对称滑动安装在壳体9内的丝块12,所述丝块12对称分布在开口槽15的两侧,且丝块12朝向开口槽15的外壁固定连接有夹块14,所述壳体9内转动连接有双向螺杆11,且双向螺杆11的一端贯穿壳体9,且双向螺杆11位于壳体9外侧的一端开设有十字槽或内六角槽,所述丝块12通过与双向螺杆11相适配的螺纹孔套设在双向螺杆11上。

[0023] 通过螺丝刀操作双向螺杆11,即可利用双向螺杆11与丝块12的配合驱动两个夹块14同时反向移动,及利用两个夹块14将导轨6夹紧,从而将壳体9固定在导轨6上,以对窗扇2起到限位作用。

[0024] 具体结合图3,在本实用新型的一个实施例中,所述丝块12的外壁均滑动穿设有导杆13,所述导杆13与壳体9的内壁固定连接。

[0025] 通过导杆13的设置,能够提高丝块12滑动的稳定性。

[0026] 尽管参照前述实施例对本实用新型进行了详细的说明,对于本领域的技术人员来说,其依然可以对前述各实施例所记载的技术方案进行修改,或者对其中部分技术特征进行等同替换,凡在本实用新型的精神和原则之内,所作的任何修改、等同替换、改进等,均应包含在本实用新型的保护范围之内。

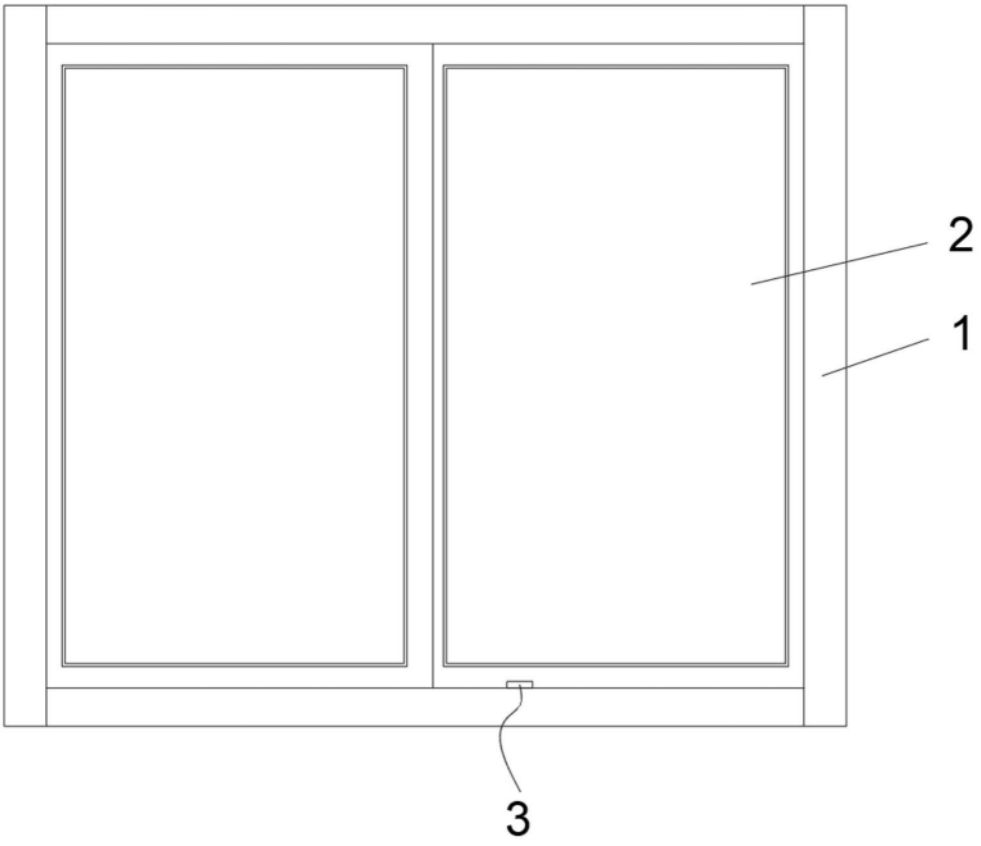

图1

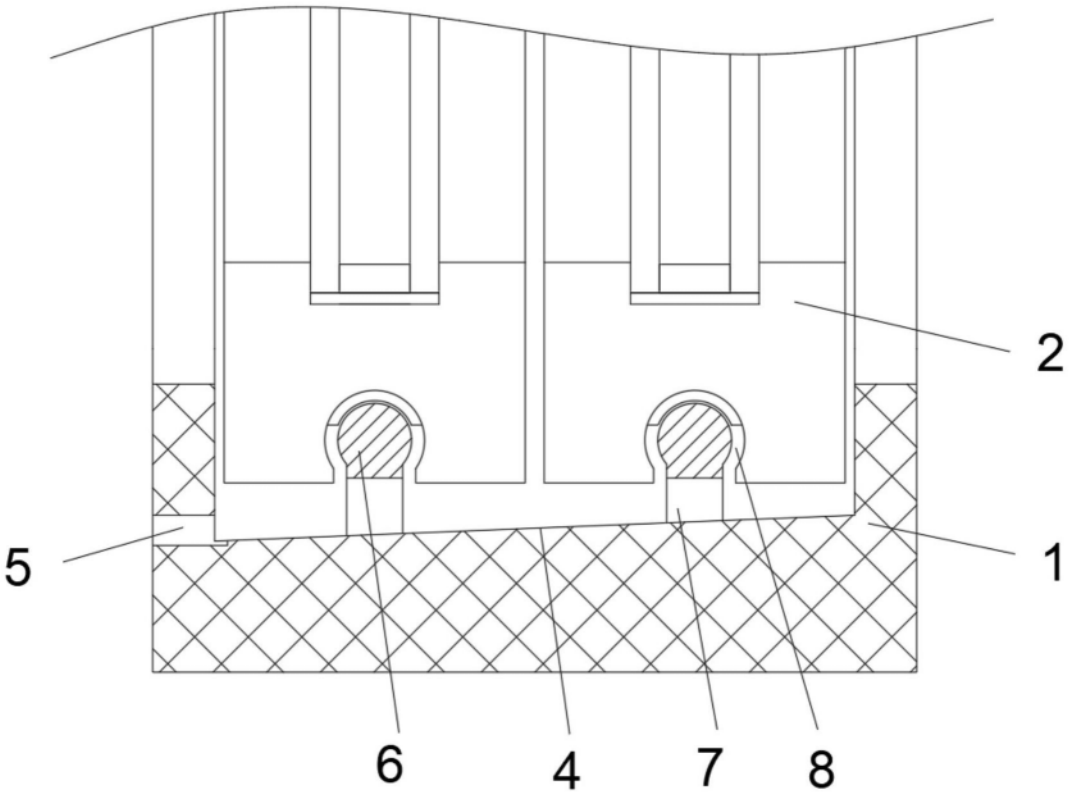

图2

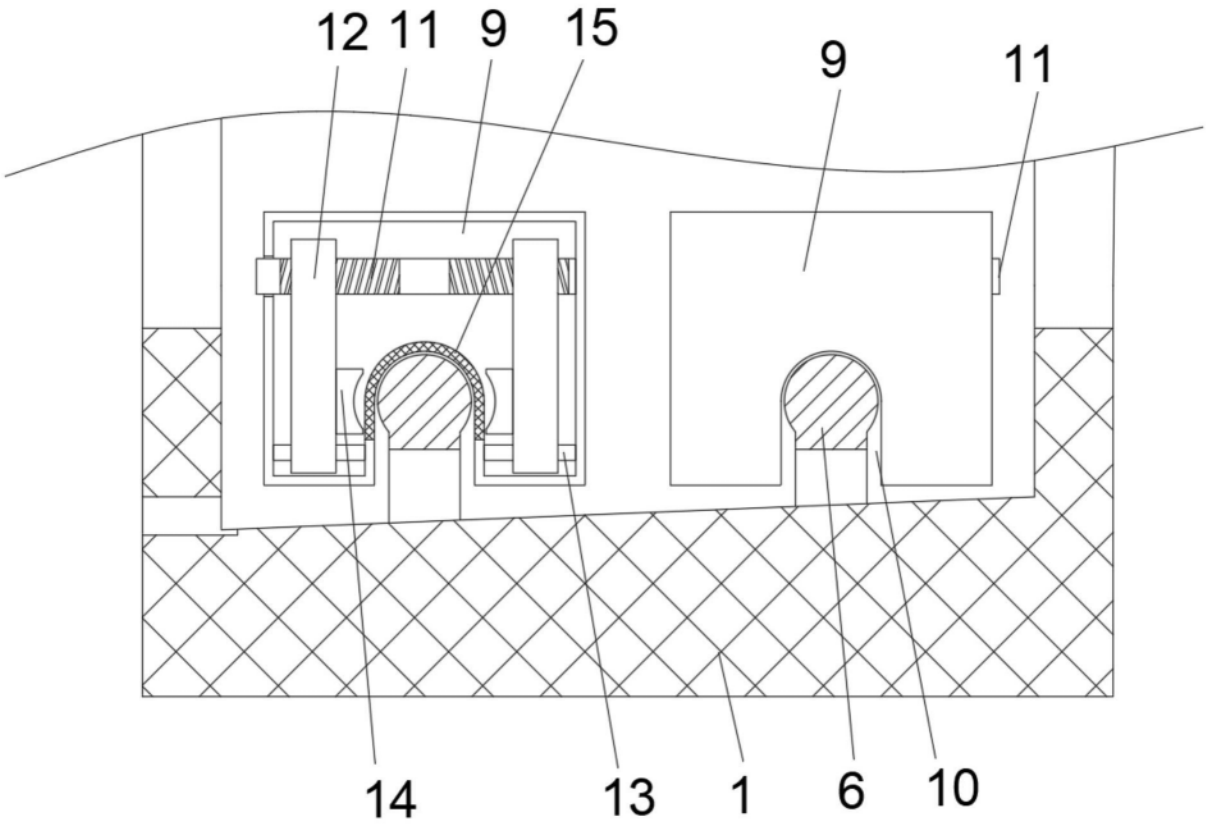

图3