(19)国家知识产权局

(12)实用新型专利

(10)授权公告号 CN 218660744 U
(45)授权公告日 2023.03.21

(21)申请号 202222734686.X

(22)申请日 2022.10.17

(73)专利权人 安徽合长创新传媒有限公司
地址 230000 安徽省合肥市长丰双凤经济开发区梅冲湖路与凤霞路交叉路口往西约100米凤巢智造产业园18栋-1

(72)发明人 李运虎 张曾荣 冀朋朋

(74)专利代理机构 安徽青尧知识产权代理事务所(普通合伙) 34226
专利代理师 苏志玉

(51)Int.Cl.
B31D 5/04(2017.01)
B31D 5/00(2017.01)

权利要求书1页 说明书3页 附图2页

(54)实用新型名称

一种用于纸护角生产的包边机构

(57)摘要

本实用新型公开了一种用于纸护角生产的包边机构，属于纸护角包边技术领域，包括底板，底板的上表面对称设有支撑柱，支撑柱的上方内侧设有包边轮，支撑柱的下端设有调节机构，支撑柱的一侧设有支撑板，支撑板的下端与底板的上表面固定连接，支撑板的内侧设有螺栓，连接板的一通过螺栓固定安装有折弯轮，支撑板的一侧设有支撑架，支撑架的内侧安装有输送辊。能够在黄皮纸输送到导向轮之前对黄皮纸进行限位弯折，因此使得黄皮纸更加容易进入到导向轮的凹陷内部，从而避免了输送辊因挤压黄皮纸较紧导致黄皮纸脱离导向轮，避免了停机维修，同时避免影响纸护角生产效率，降低了工厂的生产损失，因此也提高了包边机构的实用性。

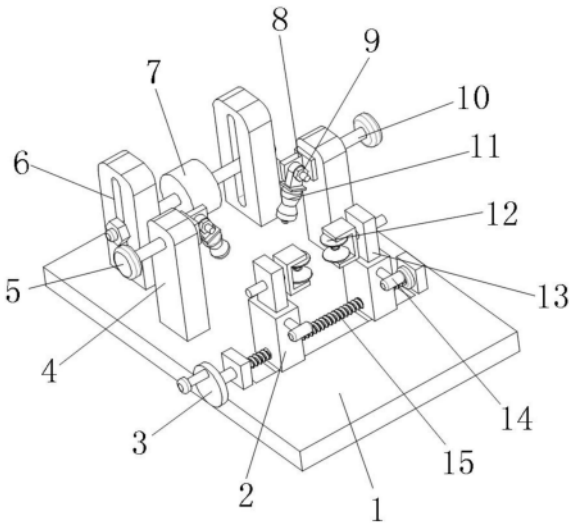

CN 218660744 U

1.一种用于纸护角生产的包边机构,包括底板(1),其特征在于:所述底板(1)的上表面对称设有支撑柱(2),且支撑柱(2)的上方内侧设有包边轮(12),所述支撑柱(2)的下端设有调节机构,且支撑柱(2)的一侧设有支撑板(4),所述支撑板(4)的下端与底板(1)的上表面固定连接,所述支撑板(4)的内侧设有螺栓(9),且连接板(8)的一通过螺栓(9)固定安装有折弯轮(11),所述支撑板(4)的一侧设有支撑架(6),且支撑架(6)的内侧安装有输送辊(7)。

2.根据权利要求1所述的一种用于纸护角生产的包边机构,其特征在于:所述连接板(8)的另一侧表面转动连接有第一螺杆(10),且第一螺杆(10)的一端穿过支撑板(4)固定连接有旋转手柄(5)。

3.根据权利要求1所述的一种用于纸护角生产的包边机构,其特征在于:所述支撑柱(2)的内部滑动连接有滑动板(13),且滑动板(13)的上端内侧表面与包边轮(12)固定连接,所述支撑柱(2)的上端前侧表面螺纹连接有紧固螺杆(14)。

4.根据权利要求1所述的一种用于纸护角生产的包边机构,其特征在于:所述调节机构包括第二螺杆(15),且第二螺杆(15)与支撑柱(2)的下端螺纹连接,所述第二螺杆(15)的一端固定连接有把手(3)。

5.根据权利要求1所述的一种用于纸护角生产的包边机构,其特征在于:所述底板(1)的上表面开设有滑槽(17),且滑槽(17)的内部滑动连接有滑块(16),所述滑块(16)的上表面与支撑柱(2)的下表面固定连接。

一种用于纸护角生产的包边机构

技术领域

[0001] 本实用新型涉及一种用于纸护角生产的包边机构，属于纸护角包边技术领域。

背景技术

[0002] 目前，纸板以其良好的抗震性以及一定的抗压强度在工业制造、民用产品领域得到越来越广泛的应用，在包装行业，纸护角作为一种局部附设构件和连接部件，其通过需求装载主包装体如箱体的转角、底垫、侧衬，起到保护产品的作用。纸护角由多层纸张粘结形成厚纸板，再经过弯折形成角状。目前的纸护角加工生产中，一般包括涂胶、包边、弯折成型、裁切等步骤。

[0003] 目前现有的纸护角包边装置在工作过程中一般都是通过两侧导向轮凹陷的部分将黄皮纸包裹在纸护角的外侧表面，但是在包裹过程中有时由于输送辊对黄皮纸挤压的比较紧，从而会导致输送到导向轮凹陷内部的黄皮纸挣脱出来，因此会是的后面的纸护角无法记性包边，同时需要停机，然后将黄皮纸的两侧穿过导向轮的内侧，之后才能继续对纸护角进行包边，此过程比较费时，因此会降低纸护角的包边和生产效率，从而增加了工厂的损失，且降低了包边机构的实用性。

实用新型内容

[0004] 本实用新型的目的就在于为了解决上述问题而提供一种用于纸护角生产的包边机构，能够在黄皮纸输送到导向轮之前对黄皮纸进行限位弯折，因此使得黄皮纸更加容易进入到导向轮的凹陷内部，从而避免了输送辊因挤压黄皮纸较紧导致黄皮纸脱离导向轮，且避免了停机维修，同时避免影响纸护角生产效率，且降低了工厂的生产损失，因此也提高了包边机构的实用性。

[0005] 本实用新型通过以下技术方案来实现上述目的，一种用于纸护角生产的包边机构，包括底板，所述底板的上表面对称设有支撑柱，且支撑柱的上方内侧设有包边轮，所述支撑柱的下端设有调节机构，且支撑柱的一侧设有支撑板，所述支撑板的下端与底板的上表面固定连接，所述支撑板的内侧设有螺栓，且连接板的一通过螺栓固定安装有折弯轮，所述支撑板的一侧设有支撑架，且支撑架的内侧安装有输送辊。

[0006] 优选的，所述连接板的另一侧表面转动连接有第一螺杆，且第一螺杆的一端穿过支撑板固定连接有旋转手柄。

[0007] 优选的，所述支撑柱的内部滑动连接有滑动板，且滑动板的上端内侧表面与包边轮固定连接，所述支撑柱的上端前侧表面螺纹连接有紧固螺杆。

[0008] 优选的，所述调节机构包括第二螺杆，且第二螺杆与支撑柱的下端螺纹连接，所述第二螺杆的一端固定连接有把手。

[0009] 优选的，所述底板的上表面开设有滑槽，且滑槽的内部滑动连接有滑块，所述滑块的上表面与支撑柱的下表面固定连接。

[0010] 本实用新型的有益效果是：本实用新型通过设置在支撑柱上端连接板一侧侧的折

弯轮和螺栓相互配合，从而能够对经过输送辊之后的黄皮纸进行折弯，因此使得黄皮纸更加容易进入到导向轮的凹陷内部，从而避免了输送辊因挤压黄皮纸较紧导致黄皮纸脱离导向轮，且避免了停机维修，同时避免影响纸护角生产效率，且降低了工厂的生产损失，因此也提高了包边机构的实用性。

附图说明

[0011] 图1为本实用新型的结构示意图；

[0012] 图2为本实用新型的侧视结构示意图。

[0013] 图中：1底板、2支撑柱、3把手、4支撑板、5旋转手柄、6支撑架、7输送辊、8连接板、9螺栓、10第一螺杆、11折弯轮、12包边轮、13滑动板、14紧固螺杆、15第二螺杆、16滑块、17滑槽。

具体实施方式

[0014] 下面将结合本实用新型实施例中的附图，对本实用新型实施例中的技术方案进行清楚、完整地描述，显然，所描述的实施例仅仅是本实用新型一部分实施例，而不是全部的实施例。基于本实用新型中的实施例，本领域普通技术人员在没有做出创造性劳动前提下所获得的所有其他实施例，都属于本实用新型保护的范围。

[0015] 请参阅图1-2所示，一种用于纸护角生产的包边机构，包括底板1，所述底板1的上表面对称设有支撑柱2，且支撑柱2的上方内侧设有包边轮12，所述支撑柱2的下端设有调节机构，且支撑柱2的一侧设有支撑板4，所述支撑板4的下端与底板1的上表面固定连接，所述支撑板4的内侧设有螺栓9，且连接板8的一通过螺栓9固定安装有折弯轮11，所述支撑板4的一侧设有支撑架6，且支撑架6的内侧安装有输送辊7。

[0016] 作为本实用新型的一种技术优化方案，所述连接板8的另一侧表面转动连接有第一螺杆10，且第一螺杆10的一端穿过支撑板4固定连接有旋转手柄5，通过第一螺杆10和旋转手柄5能够方便调节折弯轮11的间距，从而方便折弯不同宽度的黄皮纸。

[0017] 作为本实用新型的一种技术优化方案，所述支撑柱2的内部滑动连接有滑动板13，且滑动板13的上端内侧表面与包边轮12固定连接，所述支撑柱2的上端前侧表面螺纹连接有紧固螺杆14，通过滑动板13和紧固螺杆14方便调节包边轮12的高度，因此提高了包边机构的灵活性。

[0018] 作为本实用新型的一种技术优化方案，所述调节机构包括第二螺杆15，且第二螺杆15与支撑柱2的下端螺纹连接，所述第二螺杆15的一端固定连接有把手3，通过调节机构中的第二螺杆15和把手3能够方便调节包边轮12的间距，因此能够对不同宽度的纸护角记性包边。

[0019] 作为本实用新型的一种技术优化方案，所述底板1的上表面开设有滑槽17，且滑槽17的内部滑动连接有滑块16，所述滑块16的上表面与支撑柱2的下表面固定连接，防止在调节包边轮12的间距时支撑柱2跟着第二螺杆15一起转动，因此造成不能够对包边轮12间距进行调节。

[0020] 本实用新型在使用时，首先工作人员送到螺栓9，然后将折弯轮11调节到一定的倾斜程度，之后通过旋转手柄5旋转第一螺杆10将折弯轮11的间距调节到与纸护角的宽度相

同,之后送到紧固螺杆14移动滑动板13将包边轮12的高度调节到与输送辊7的上方高度相同,然后转动支撑柱2内部的第二螺杆15,因此支撑柱2将会相对移动,从而将包边轮12的间距调节到与纸护角的宽度相同,之后便可以将黄皮纸的一端穿过折弯轮11的内侧,然后在穿过包边轮12的凹陷部,之后在纸护角生产过程中黄皮纸则不会轻易的脱离包边轮12的凹陷部,因此也避免了工作人停机对黄皮纸的位置进行调整,且避免影响了纸护角的生产效率。

[0021] 此外,应当理解,虽然本说明书按照实施方式加以描述,但并非每个实施方式仅包含一个独立的技术方案,说明书的这种叙述方式仅仅是为清楚起见,本领域技术人员应当将说明书作为一个整体,各实施例中的技术方案也可以经适当组合,形成本领域技术人员可以理解的其他实施方式。

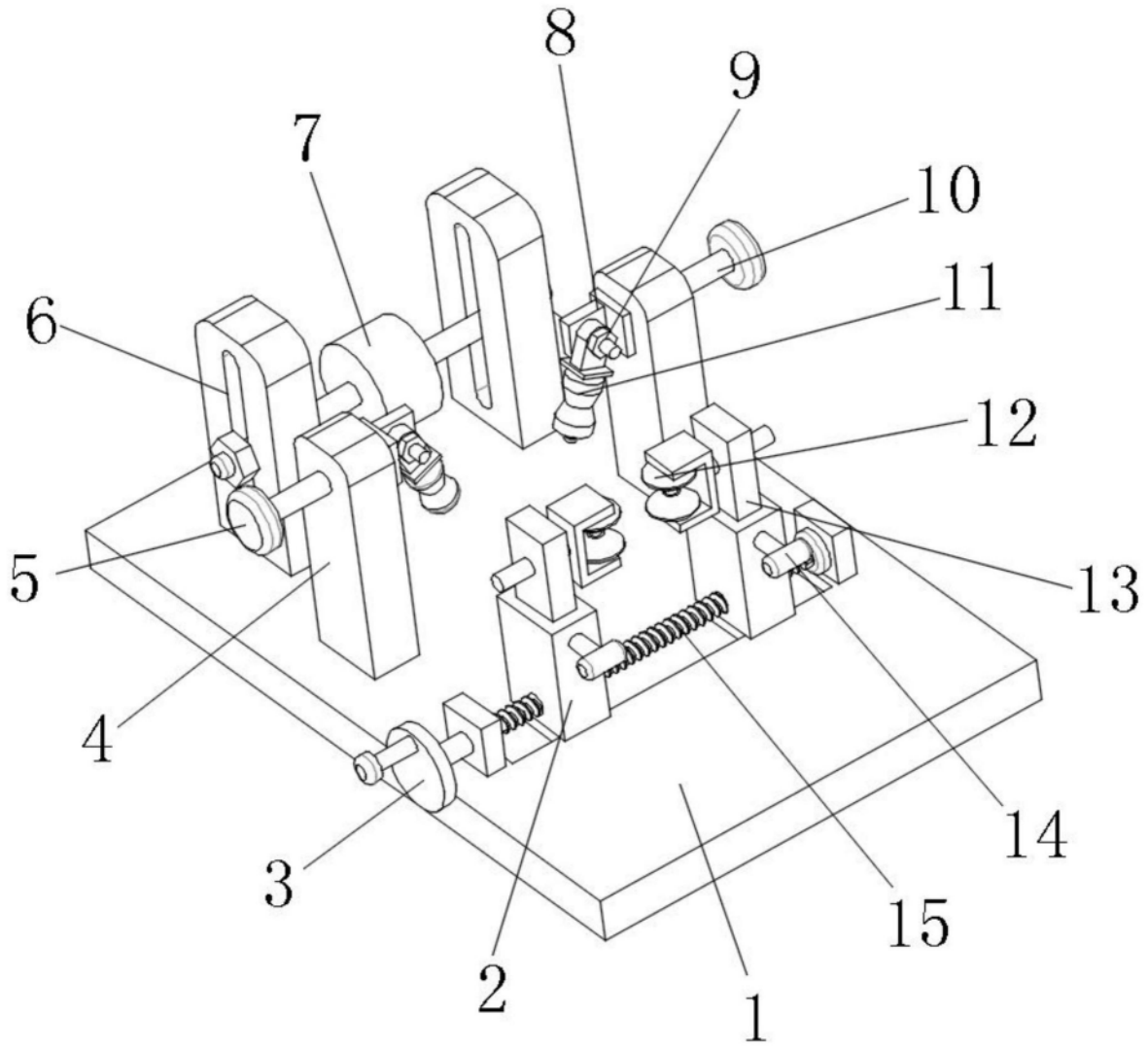

图1

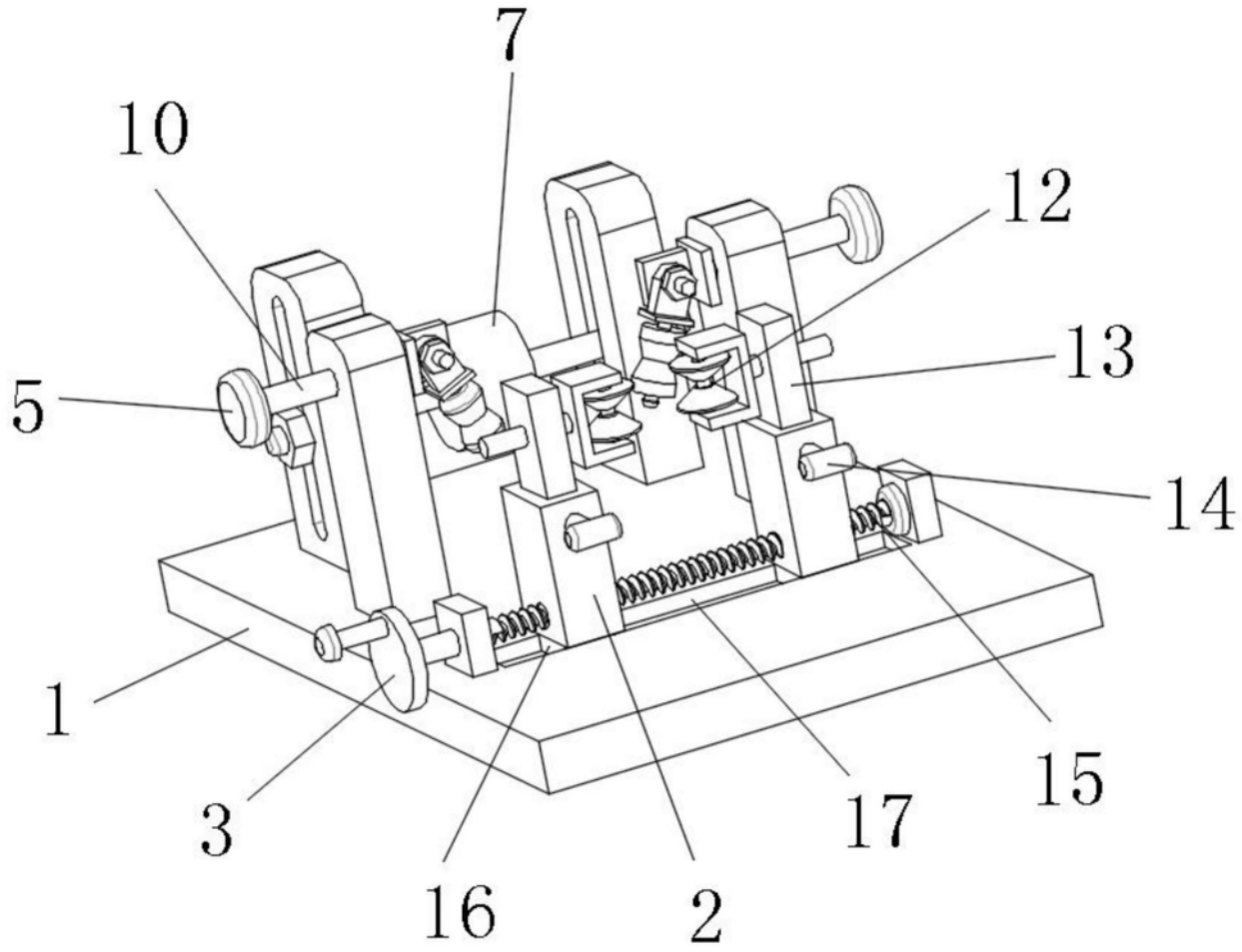

图2