(19)中华人民共和国国家知识产权局

(12)实用新型专利

(10)授权公告号 CN 204833958 U
(45)授权公告日 2015.12.02

(21)申请号 201520473506.4

(22)申请日 2015.07.05

(73)专利权人 国网山东夏津县供电公司
地址 253200 山东省德州市夏津县城内中山北街

(72)发明人 霍启鹏 尹顺国 王子涛 王婷婷 董秀云 赵君 刘富华

(51)Int.Cl.
G09F 11/10(2006.01)
G09F 13/04(2006.01)

权利要求书1页 说明书2页 附图1页

(54)实用新型名称

一种集约型广告灯箱

(57)摘要

本实用新型一种集约型广告灯箱，包括圆柱形的支撑立柱，所述支撑立柱上均匀设置有三个均沿支撑立柱圆周面的切线方向向外延伸的灯箱体，支撑立柱下方设置有底座，所述底座上设置有电机，所述电机驱动连接有转轴，所述转轴竖直穿在支撑立柱中心上。本实用新型的有益效果是：形式新颖结构紧凑，能够同时多方位地进行广告展示，行人能够很容易地从多个角度看到灯箱的广告内容，而且占用空间小，使用范围广，大大提高了广告灯箱的宣传效果和利用效率。

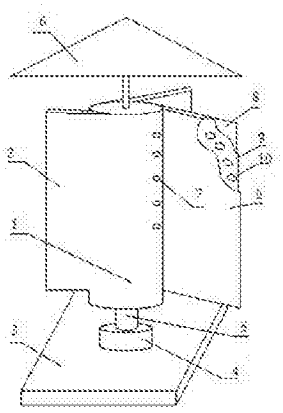

CN 204833958 U

1. 一种集约型广告灯箱，其特征在于：包括圆柱形的支撑立柱，所述支撑立柱上均匀设置有三个均沿支撑立柱圆周面的切线方向向外延伸的灯箱体，支撑立柱下方设置有底座，所述底座上设置有电机，所述电机驱动连接有转轴，所述转轴竖直穿在支撑立柱中心上。

2. 根据权利要求 1 所述集约型广告灯箱，其特征在于：所述灯箱体的两个侧面均设置有透明侧板，灯箱体中间设置有平行于透明侧板的支撑板，所述支撑板上设置有 LED 灯。

3. 根据权利要求 1 所述集约型广告灯箱，其特征在于：所述支撑立柱顶部设置有支撑杆，所述支撑杆顶部设置有圆锥形的防雨罩。

4. 根据权利要求 1 所述集约型广告灯箱，其特征在于：所述支撑立柱内设置有喇叭，支撑立柱表面设置有喇叭孔。

一种集约型广告灯箱

技术领域

[0001] 本实用新型涉及一种集约型广告灯箱。

背景技术

[0002] 随着人们生活水平不断提高，商家对广告的宣传也日益重视，为了体现夜间更好的广告效果，当前人们一般都是将广告画安装在广告灯箱侧面上，再利用灯箱内的灯光来照射到广告画上来实现的。

[0003] 现阶段的广告灯箱，主要包括有铰接在一起的箱体和盖板，在箱体内设有广告灯，在盖板表面装有一块透光板，然后在盖板内紧贴透光板的一侧铺上广告画，形式比较陈旧，对人们的吸引力比较低，从而广告效果比较一般。而且现在的这种广告灯箱占用空间比较大，展示的效率不高。

发明内容

[0004] 为解决以上技术上的不足，本实用新型提供了一种节省空间，形式新颖的集约型广告灯箱。

[0005] 本实用新型是通过以下措施实现的：

[0006] 本实用新型一种集约型广告灯箱，包括圆柱形的支撑立柱，所述支撑立柱上均匀设置有三个均沿支撑立柱圆周面的切线方向向外延伸的灯箱体，支撑立柱下方设置有底座，所述底座上设置有电机，所述电机驱动连接有转轴，所述转轴竖直穿在支撑立柱中心上。

[0007] 上述灯箱体的两个侧面均设置有透明侧板，灯箱体中间设置有平行于透明侧板的支撑板，所述支撑板上设置有 LED 灯。

[0008] 上述支撑立柱顶部设置有支撑杆，所述支撑杆顶部设置有圆锥形的防雨罩。

[0009] 上述支撑立柱内设置有喇叭，支撑立柱表面设置有喇叭孔。

[0010] 本实用新型的有益效果是：形式新颖结构紧凑，能够同时多方位地进行广告展示，行人能够很容易地从多个角度看到灯箱的广告内容，而且占用空间小，使用范围广，大大提高了广告灯箱的宣传效果和利用效率。

附图说明

[0011] 图 1 为本实用新型的结构示意图。

[0012] 其中：1 支撑立柱，2 灯箱体，3 底座，4 电机，5 转轴，6 防雨罩，7 喇叭孔，8 透明侧板，9 支撑板，10LED 灯。

具体实施方式

[0013] 下面结合附图对本实用新型做进一步详细的描述：

[0014] 如图 1 所示，本实用新型一种集约型广告灯箱，包括圆柱形的支撑立柱 1，支撑立

柱 1 上均匀设置有三个均沿支撑立柱 1 圆周面的切线方向向外延伸的灯箱体 2。灯箱体 2 沿支撑立柱 1 圆周面的切线方向延伸，使灯箱体 2 侧面与支撑立柱 1 的圆周面很好地过渡，充分增加了可以展示广告的平面面积。支撑立柱 1 下方设置有底座 3，底座 3 上设置有电机 4，电机 4 驱动连接有转轴 5，转轴 5 竖直穿在支撑立柱 1 中心上。在电机 4 的带动下，转轴 5 和支撑立柱 1 轴向转动，可以 360° 无死角的进行广告展示。

[0015] 灯箱体 2 的两个侧面均设置有透明侧板 8，灯箱体 2 中间设置有平行于透明侧板 8 的支撑板 9，支撑板 9 上设置有 LED 灯 10。将广告图画贴在灯箱体 2 的透明侧板 8 上，LED 灯 10 提供光源，每个灯箱体 2 的两面都可以看到广告图画的内容，3 个灯箱体 2 共有 6 个平面可以展示广告，在不增加占用空间的前提下，大大增加广告展示面积，空间利用率高。

[0016] 支撑立柱 1 顶部设置有支撑杆，支撑杆顶部设置有圆锥形的防雨罩 6。防雨罩 6 可以起到挡雨的作用。支撑立柱 1 内设置有喇叭，支撑立柱 1 表面设置有喇叭孔 7，可以根据需要播放音乐或者广告语。

[0017] 以上所述仅是本专利的优选实施方式，应当指出，对于本技术领域的普通技术人员来说，在不脱离本专利技术原理的前提下，还可以做出若干改进和替换，这些改进和替换也应视为本专利的保护范围。

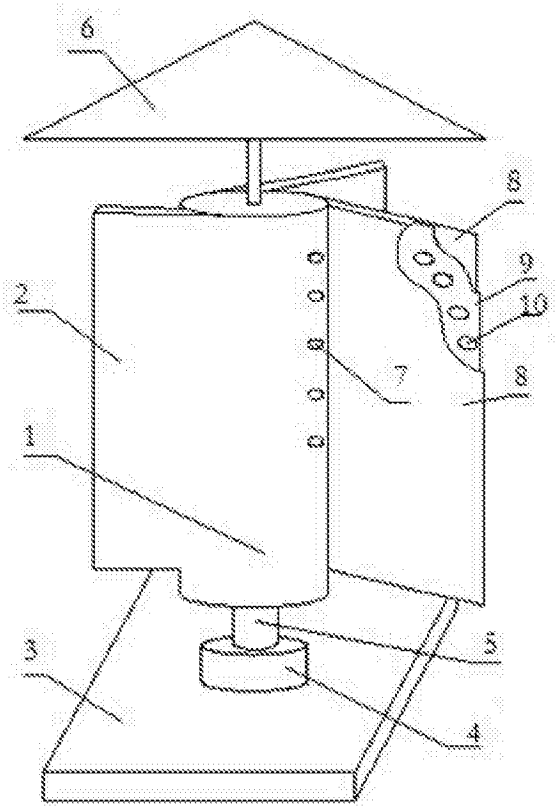

图 1